FS Workspace
Business • Education • Facility Supplies
FilingSupplies.com

User's manual | Manual del usuario | Manuel de l'utilisateur

FilingSupplies.com | 800-810-3453

Industrial DC Ceiling Fan

Models:293047 293048 293049

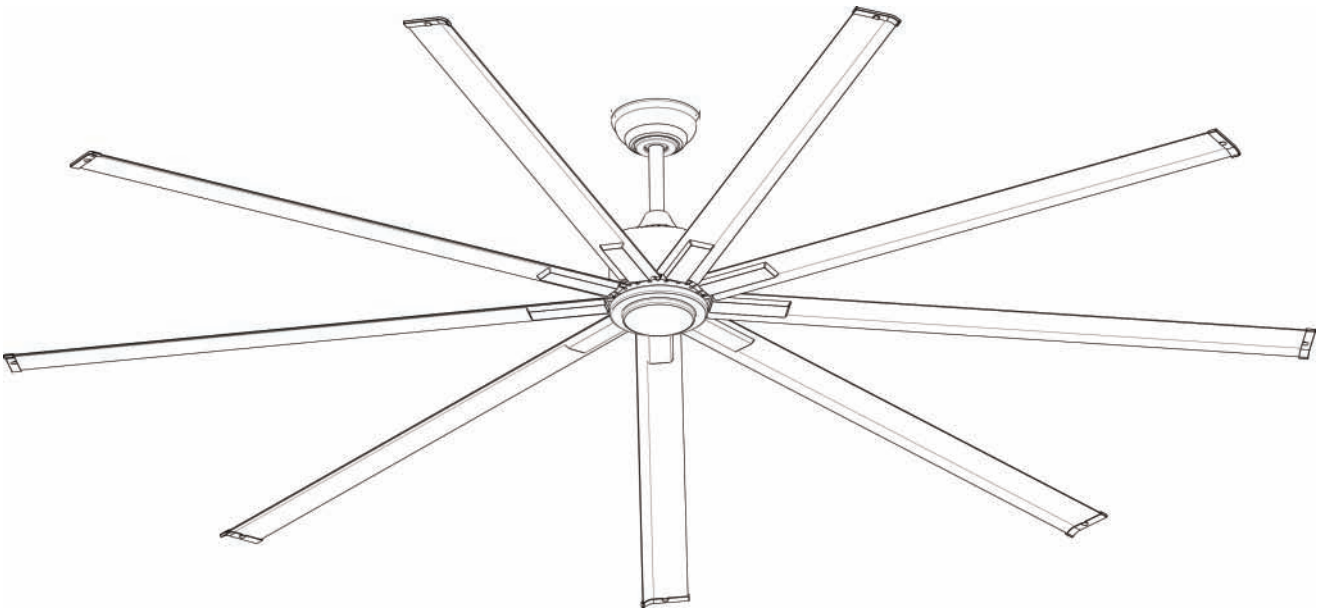

c UL us LISTED

READ & SAVE THESE INSTRUCTIONS

MODEL #

Industrial DC Ceiling Fan

GENERAL SAFETY INSTRUCTIONS

Read instructions carefully before assembling or installing your fan. It is important that you observe all safety information to help prevent personal injury and/or property damage.

1. Installation work and electrical wiring should be done by qualified person only in accordance with all applicable codes and standards.
2. All wiring and installation procedures must satisfy National Electrical Codes (ANSI/ NFPA 70) and Local Codes.
3. Disconnect the fan from the power supply before any servicing.
4. Use this fan only in the manner intended by the manufacturer. This fan is intended for permanent installation and to be used for circulation only.
5. The secondary support cable included with the fan must be properly connected.
6. To reduce the risk of personal injury, do not bend the blade mount when installing the mount onto the motor, installing the blades onto the mount, or cleaning the fan.
7. Before servicing or cleaning unit, switch power off at service panel and lock service panel disconnecting means to prevent power from being switched on accidentally. When the service disconnecting means cannot be locked, securely fasten a warning device, such as a tag, to the service panel.
8. Be careful of the fan and blades when cleaning, painting, or working near the fan. Always turn off the power to the ceiling fan before servicing.
9. Do not insert foreign objects in between rotating fan blades.
10. Ceiling fans without guards are to be installed at least 10 feet above the floor with adequate clearance between blades and adjacent walls, furnishings, etc.
11. When mounted in cathedral ceiling, blade tips should be at least 1 foot from the angled roof line or air turbulence may cause the fan to sway.
12. The supporting beam must be capable of holding at least 90 pounds (or the weight of the fan plus any accessories that might be added).

Suitable for Commercial or Industrial Use Only.

13. For supply connections, if the conductor of a fan is identified as a grounded conductor, then it should be connected to a grounded conductor power supply. If the conductor of a fan is identified as an ungrounded conductor, then it should be connected to an ungrounded conductor power supply. If the conductor of a fan is identified for equipment grounding, then it should be connected to an equipment grounding conductor.
14. To reduce the risk of fire or electric shock, do not use this fan with other types of solid-state speed control devices.

⚠ WARNING

TO REDUCE THE RISK OF SHOCK, THIS FAN MUST BE INSTALLED WITH A GENERAL USE ISOLATING WALL CONTROL/SWITCH.

⚠ WARNING

To reduce the risk of personal injury, do not bend the blade bracket (flange or blade holder) when installing the brackets, balancing the blades, or cleaning the fan. Do Not Insert Foreign Objects In Between Rotating Fan Blades.

⚠ WARNING

Chemical Burn Hazard. Keep batteries away from children.
This product contains a lithium button/coin cell battery. If a new or used lithium button/coin cell battery is swallowed or enters the body, it can cause severe internal burns and can lead to death in as little as 2 hours. Always completely secure the battery compartment. If the battery compartment does not close securely, stop using the product, remove the batteries, and keep it away from children. If you think batteries might have been swallowed or placed inside any part of the body, seek immediate medical attention.
-The cells shall be disposed of properly, including keeping them away from children.
-Even used cells may cause injury.

SPECIFICATION			
Model	293047	293048	293049
Size(inch)	72	96	108
Voltage(V)	120	120	120
Frequency(Hz)	60	60	60
Wattage(W)	47.5	47.5	48
AMPS(A)	0.68	0.68	0.7
RPM	145	92	81
Airflow(CFM)	11,290	17,018	19,448
Downrod Dimensions(inch)	ϕ1-1/32x10"	ϕ1-1/32x10"	ϕ1-1/32x10"
Blade Pitch	4°	4°	4°
Speeds	6	6	6
Net Weight(lbs)	21.6	24.7	25.6
Certification	UL,cUL	UL,cUL	UL,cUL

Industrial DC Ceiling Fan

PARTS OF THE FAN

REF	QTY	DESCRIPTION
1	1	Mounting Bracket
2	1	Downrod/Ball Joint Assembly
3	1	Canopy
4	1	Canopy Cover
5	1	Downrod Cover
6	1	Motor Assembly
7	1	Fan Blade Holder
8	9	Fan Blade
9	9	Fan Blade Cap
10	9	Fan Blade Screw Cover
11	1	Bottom Cover

1

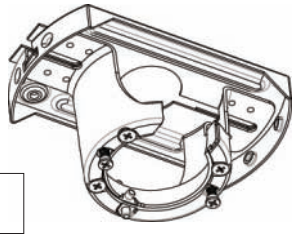

2

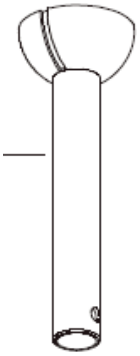

3

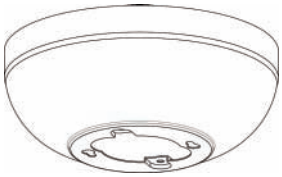

4

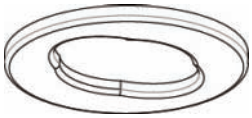

5



6



7

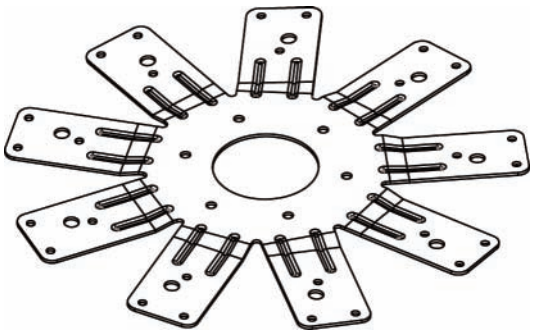

8

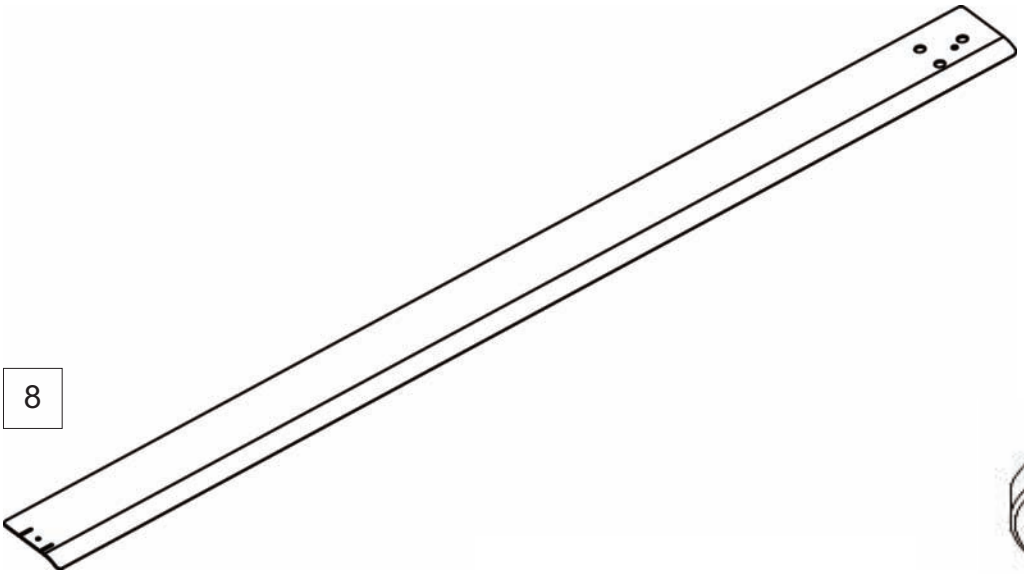

9

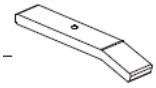

10

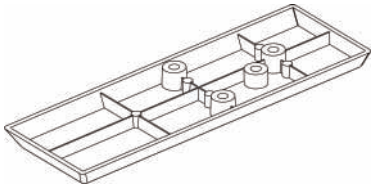

11

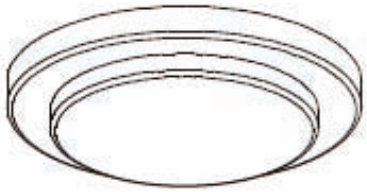

Industrial DC Ceiling Fan

PARTS OF THE FAN

REF	QTY	DESCRIPTION
H1	2	10#-32x3/4 Screw
H2	3	Wire Caps
H3	1	3/16x2" Wood Screw +Φ5.5xΦ25xT1.5 Lock Washer(For cUL Only)
H4	1	Mounting Pin
H5	28	M5x10mm Long Screw
H6	1	Cotter Pin
H7	7	1/4-20x3/8" Long Screw
H8	7	Φ6 Lock Washer
H9	10	M4x6mm Long Screw
H10	10	Φ4 Plain Washer
H11	38	Φ5 Lock Washer
H12	10	M5x8mm Long Screw
H13	1	Remote and Remote Bracket
H14	1	Battery

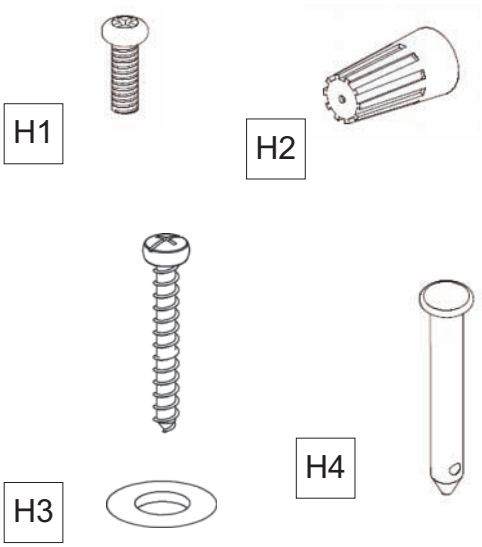

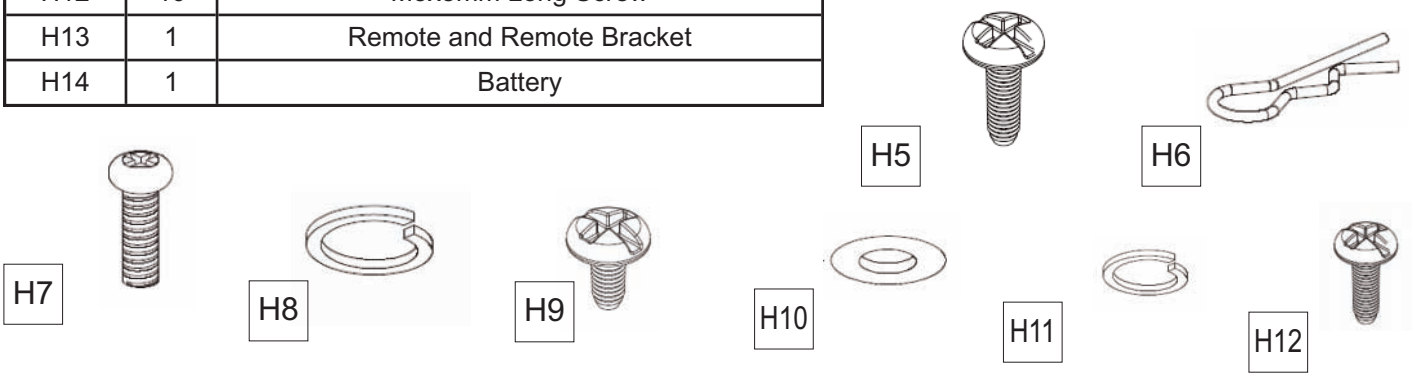

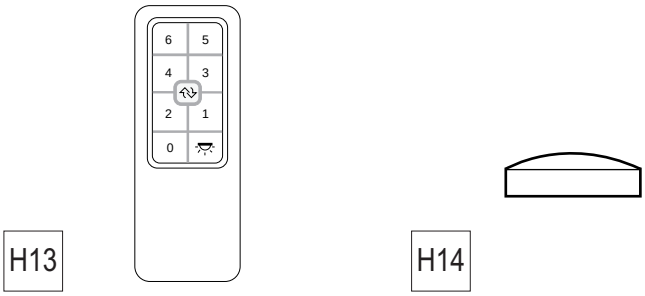

Dimensions(inch)

Model	D	H
293047	72	14
293048	96	14
293049	108	14

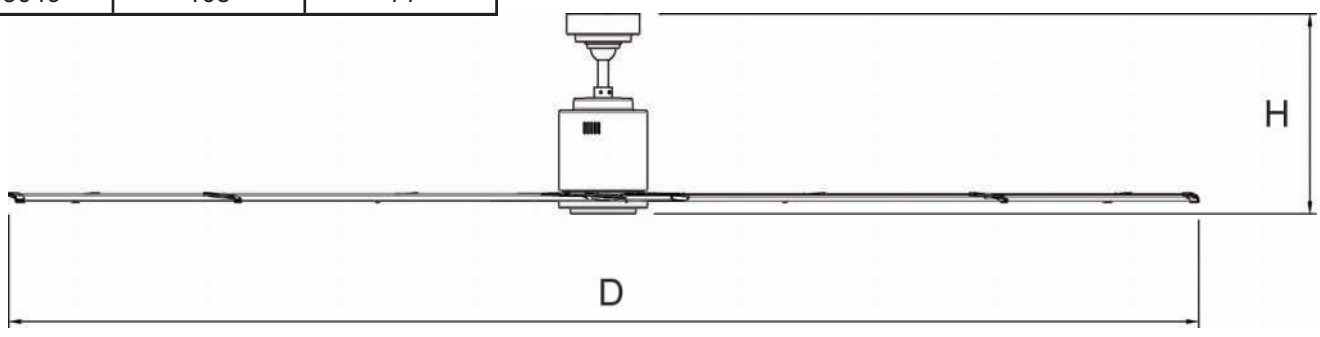

Industrial DC Ceiling Fan

INSTALLATION INSTRUCTIONS

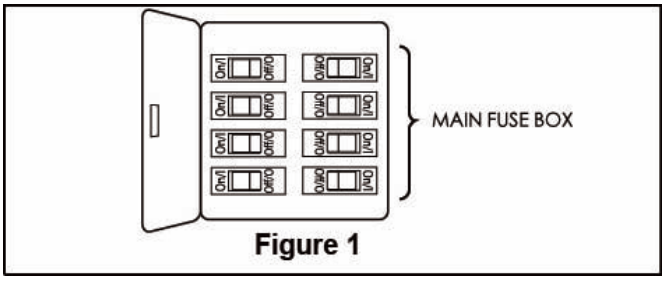

Figure 1

⚠ WARNING

To avoid possible electrical shock, be sure electricity is turned off at the main fuse box before hanging. (Figure 1)

NOTE: If you are not sure if the outlet box is grounded, contact a licensed electrician for advice, as it must be grounded for safe operation.

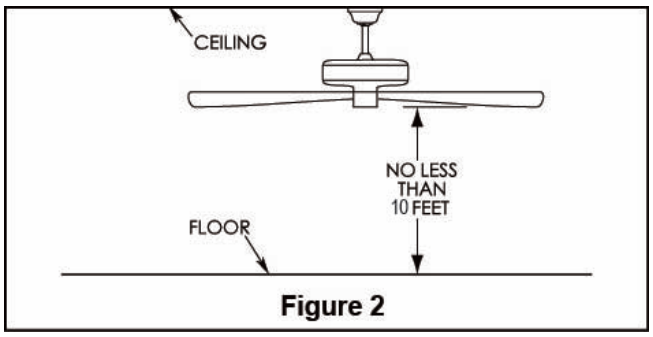

Figure 2

⚠ WARNING

The fan must be hung with at least 10´ of clearance from floor to blades. (Figure 2)

⚠ WARNING

The outlet box must be securely anchored and capable of withstanding a load of at least 35 lbs. Hanger bracket must seat firmly against outlet box.
If the outlet box is recessed, remove wallboard until bracket contacts box. If bracket and/or outlet box are not securely attached, the fan could wobble or fall.
The fan be mounted to an outlet box and that the mounting screws provided with the outlet box shall be used.

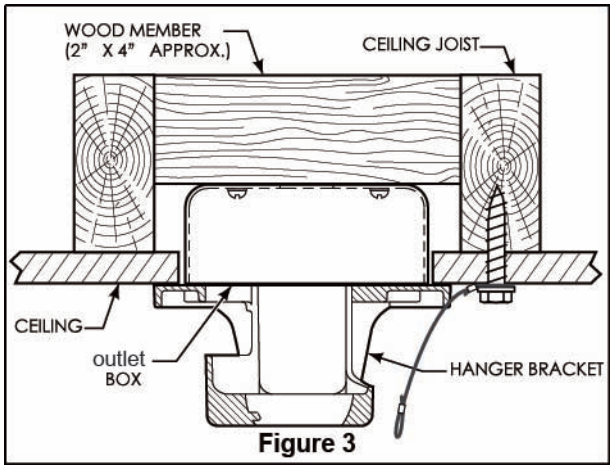

Figure 3

⚠ WARNING

To Reduce The Risk Of Fire, Electric Shock, Or Personal Injury, Mount To Outlet Box Marked " Acceptable for Fan Support of 15.9 kg (35 lbs) or less" And Use Mounting Screws Provided With The Outlet Box.

⚠ WARNING

To Reduce The Risk Of Electric Shock, This Fan Must Be Installed With An Isolating Wall Control Switch.

1. Before installation, check that the outlet box is securely installed in place and it is able to support at least the fan weight. Securely attach the mount bracket to ceiling outlet box acceptable for ceiling fan support.

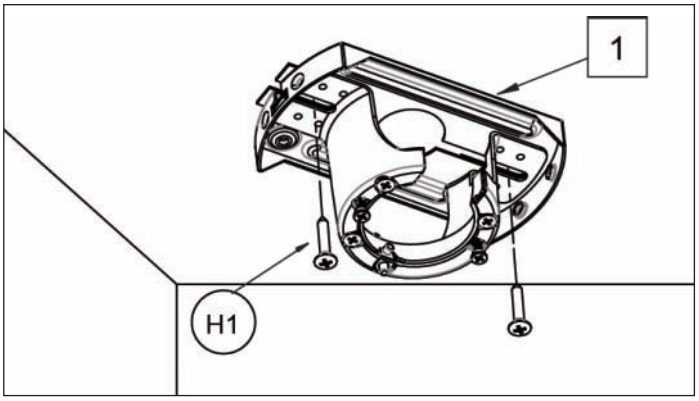

Leveled Ceiling Mounting

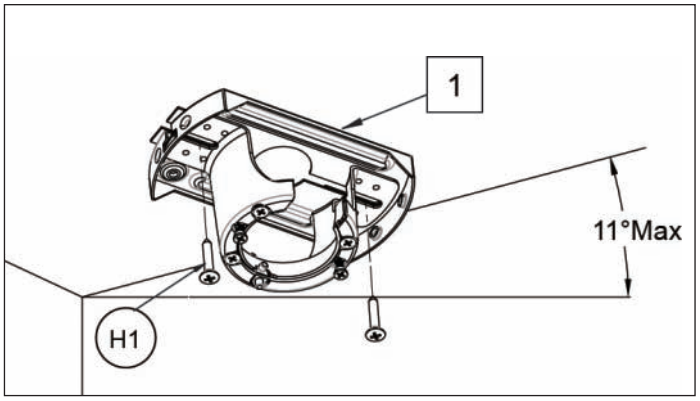

Angled Ceiling Mounting

Attention

Install the ceiling fan in a location such that the spacing from the tip of the blades to the nearest objects or walls is AT LEAST 12" (300mm). If the ceiling is angled, the fan mounting equipment is only designed for a maximum 11 degree incline or decline.

2. Install the fan blade holder to the motor assembly with (H8) Φ6 lock washers and (H7)1/4-20x3/8"long screws.

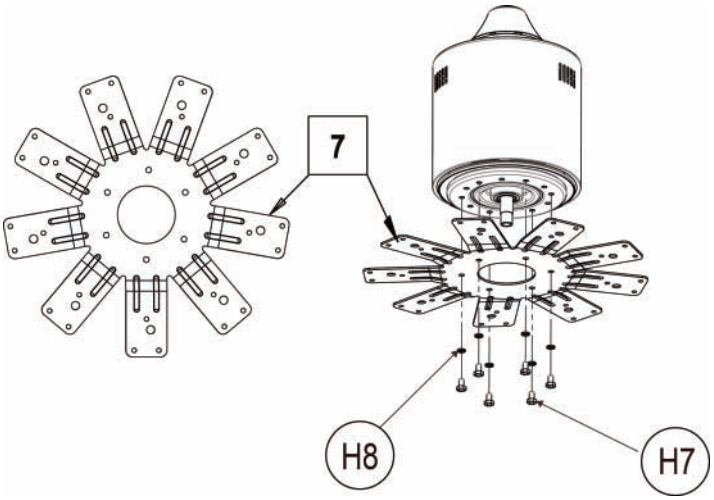

3. Install the fan assembly to the mount bracket as shown below:

Route wires and safety cable through downrod cover, canopy cover and ceiling canopy. Install the downrod with motor assembly through the canopy, canopy cover and downrod cover.

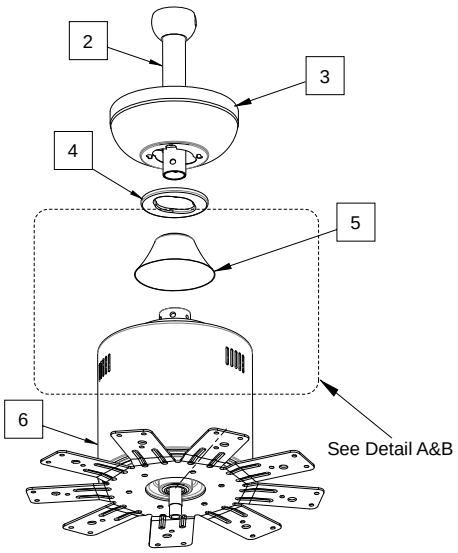

Remove the two set screws from the downrod and retain for reinstallation. Install the(H4) mounting pin by aligning the holes in the downrod support with holes in the downrod. Secure pin with (H6) cotter pin. Install and tighten the two set screws with nuts in the downrod support.

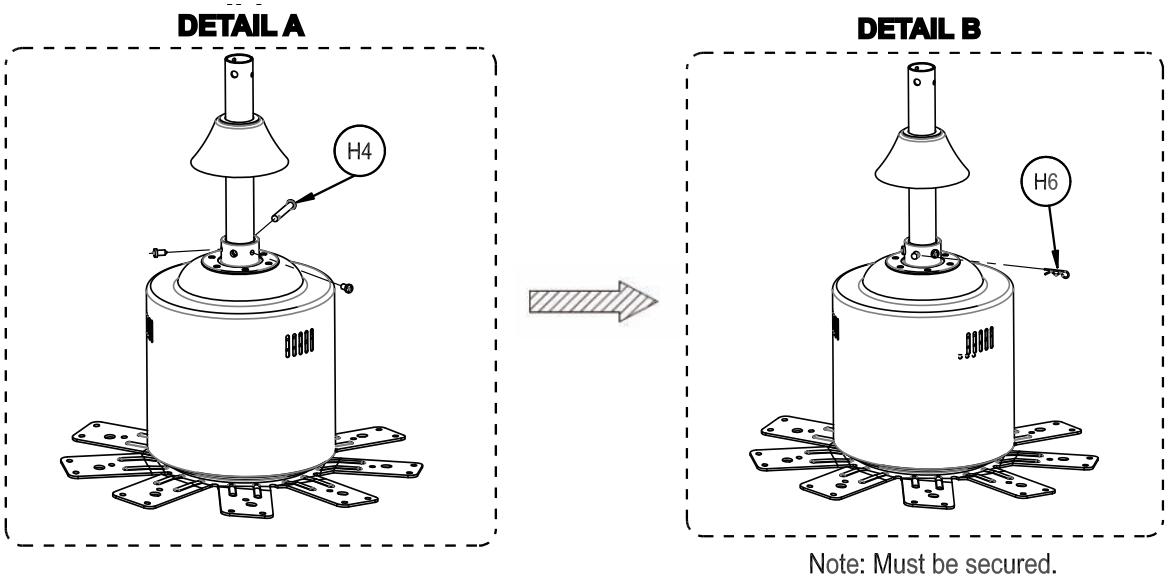

Note: Must be secured.

⚠ WARNING

It is critical that the mounting pin in the downrod support is properly installed and the set screws and nuts are securely tightened. Failure to do so could result in the fan falling.

Industrial DC Ceiling Fan

4. Install the fan assembly to the mount bracket as shown below.

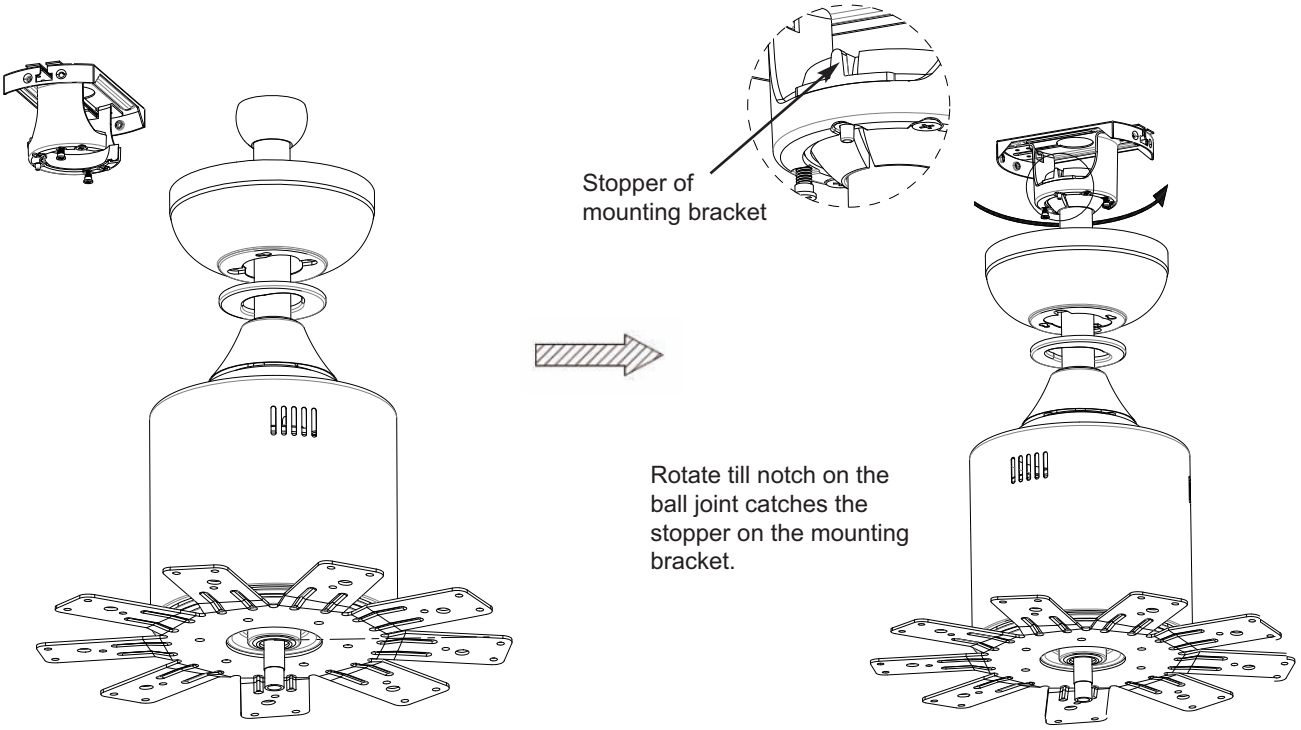

5. Connect wires to supply/grounding wires using connectors as shown below. Attach the safety cable with (H3) 3/16 * 1-1/2 inch wood screw +Φ5.5xΦ25xT1.5 lock washer to the ceiling .

Conductor of a fan identified as grounded conductor to be connected to a grounded conductor of power supply, conductor of fan identified for equipment grounding to be connected to an equipment-grounding conductor.

After making the wire connections, the wire should be spread apart with the grounded conductor (neutral Wire) and the equipment-grounding conductor (Ground Wire) on one side of the outlet box and the ungrounded conductor (Live Wire) on the other side of the outlet box.

The splices after being made should be turned upward and pushed carefully up into the oulet box.

⚠ WARNING

1.This appliance must be grounded.
2.This product must be installed by a certified electrician in accordance with local codes.
3.Check to see that all connections are tight, including ground, and that no bare wire is visible at the wire connectors. Do not operate fan until the blades are in place. Noise and motor damage could result.

ELECTRICAL WIRING

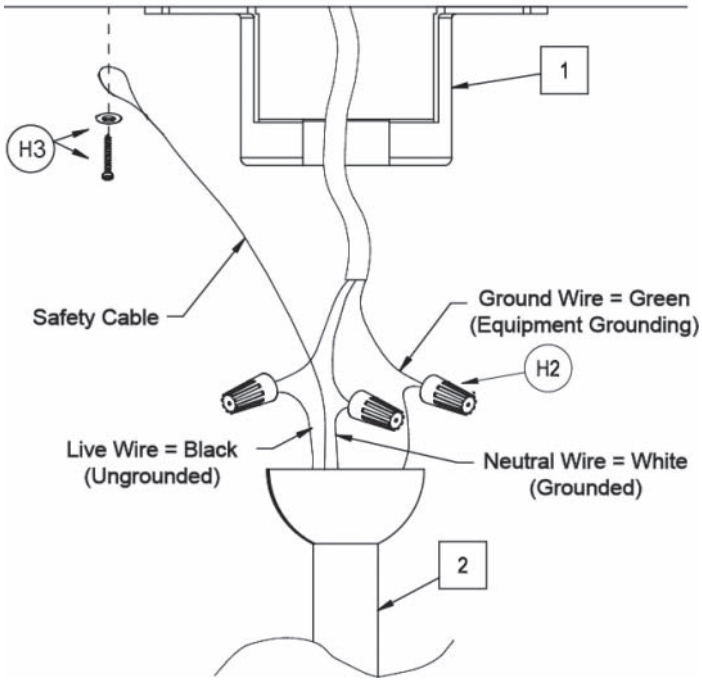

6. Remove the two screws from the mount bracket. Assemble the canopy by tighten the screws. Securely attach and tighten the canopy cover.

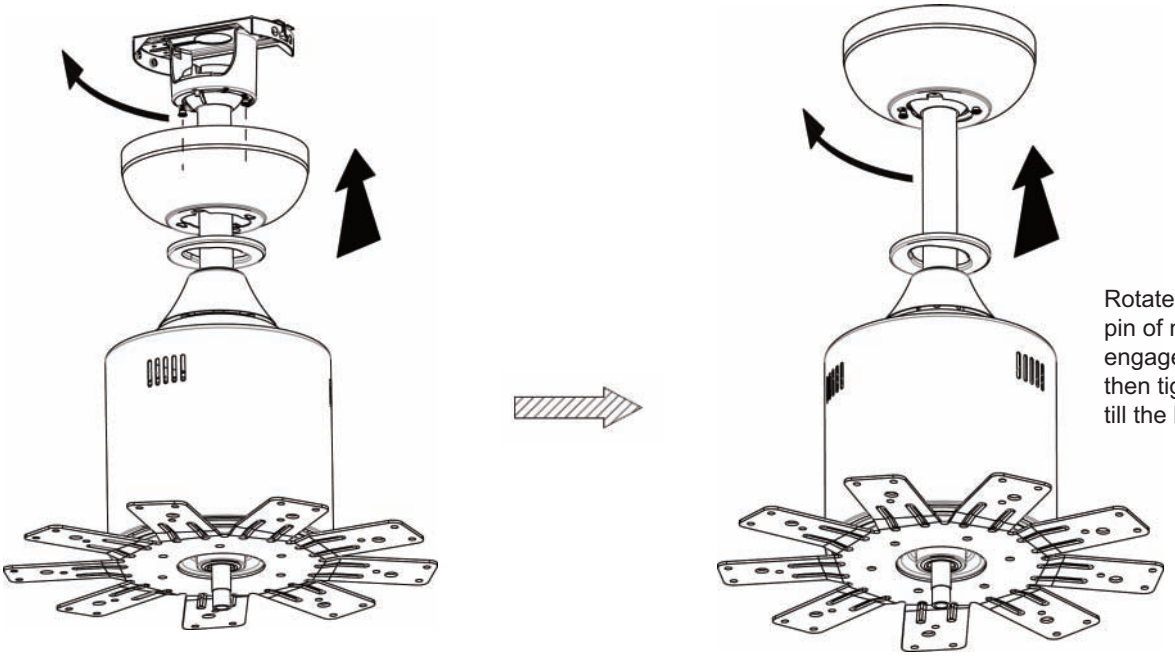

Rotate canopy until lock pin of mounting bracket is engaged with canopy, then tighten the screws till the keyhole is locked.

7. Install the fan blade cap to the fan blade with (H9) M4x6mm long screw and (H10) Φ4 plain washer. Repeat this step for all 9 fan blades.

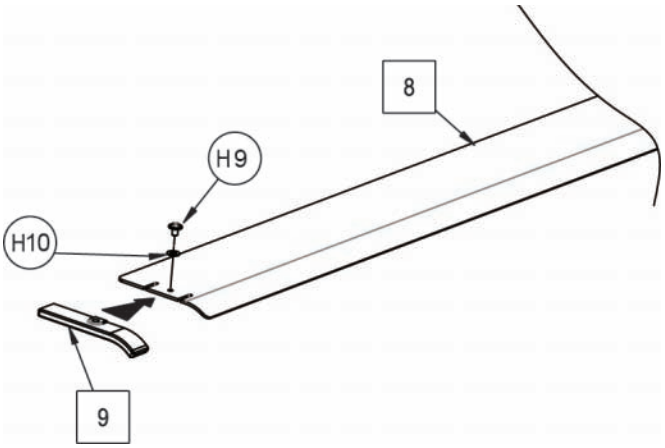

8. Install the fan blade screw cover to the fan blade with (H12) M5x8mm long screw and (H11) Φ5 lock washer. Repeat this step for all 9 fan blades.

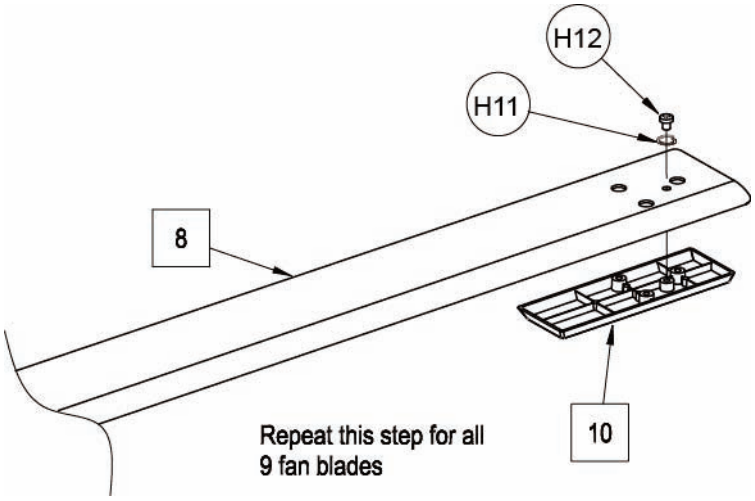

Industrial DC Ceiling Fan

9. Assemble the fan blade to the fan blade holder with (H5) M5x10mm long screw and (H11) Φ5 lock washer. Repeat this step for all 9 fan blades.

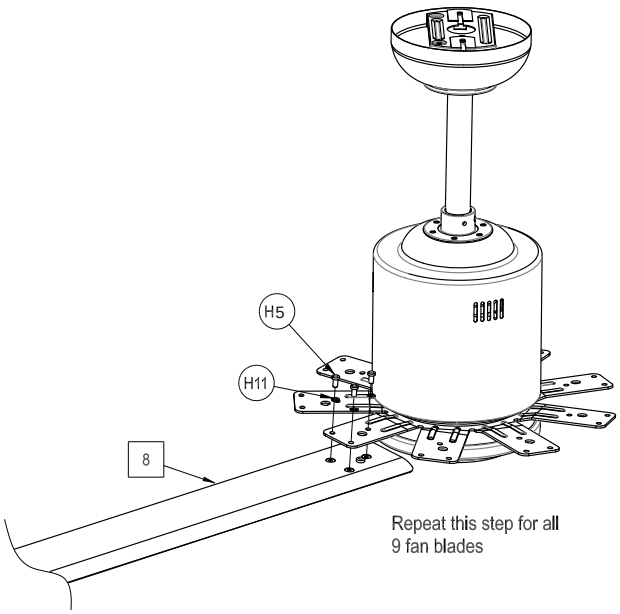

10. Rotate the bottom cover to the fan assembly until tighten.

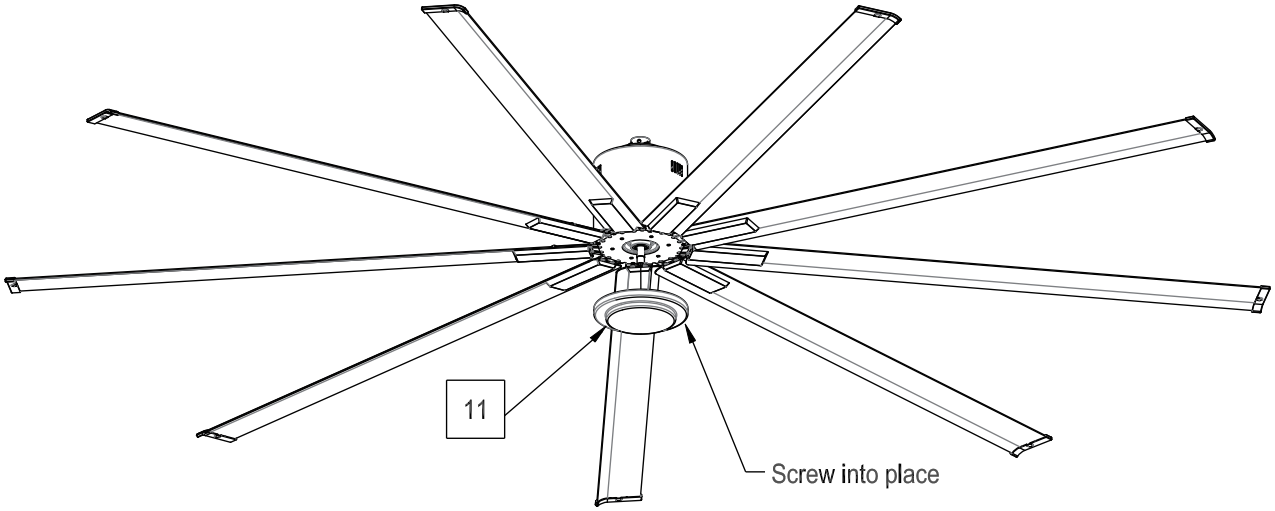

Remote Control

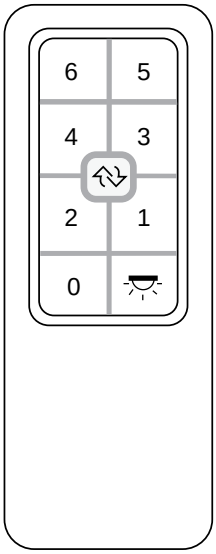

Button	Description
6	Speed 6 (Maximum)
5	Speed 5
4	Speed 4
3	Speed 3
2	Speed 2
1	Speed 1 (Minimum)
0	Power Off
	Direction control (Clockwise /Counterclockwise)
	No function

How To Insert Battery

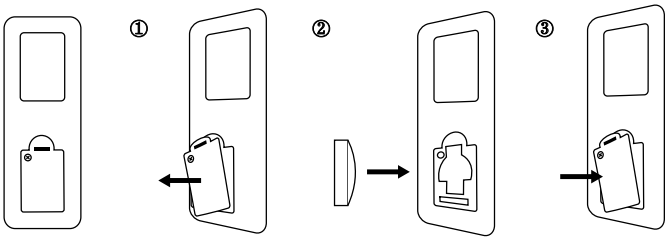

1. Loosen the screw and take out the cover.
2. Insert battery, rounded surface inward.
3. Put cover back then tighten the screw.

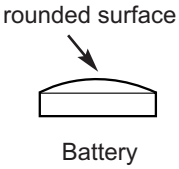

NOTE: Remove the battery if the remote control will not be used for more than a month. Batteries left in the remote control may leak and cause damage.

Remote Control Operation Instructions

1. After the ceiling fan has been installed according to the assembly procedure and connected according to power supply specifications, perform the remote control and ceiling fan pairing procedure (refer to the remote control pairing method below).
2. After the pairing has been completed, you can use the remote control to turn on/off the ceiling fan, and select speed.

OPERATING INSTRUCTIONS

Remote control pairing procedure:

1 Pairing instructions

(1) Power the fan on and within 60 seconds press the **0** (Power Off) button on the remote for 5 seconds. The remote will initiate the pairing process.

(2) For model **293048** & **293049**, the fan will response the remote by three "B" sound and finished the pairing process in less than 20 seconds.

For model **293047**, the fan will response the remote by three "B" sound and then start automatically, indicating successful activation of the following pairing and fine tuning process 3 & 4.

(3) During the fine tuning process, the fan rotates clockwise until it reaches maximum speed and then stops. Then, the fan rotates counterclockwise until it reaches maximum speed and then stops.

(4) The pairing and fine tuning process has been completed. This process takes approximately 3 to 5 minutes.

Note: During the pairing process, pressing any buttons will have no effect. Normal operation resumes after the pairing process has been completed.

2 After successful pairing

The fan will operate normally and can be controlled with the remote control. For any setting on the remote, the Fan will response by a "B" Sound.

Remote controller can pair with multiple Fans as many as you wanted. But the Fans can memorize the last two remote controller paired with them only.

3 Memory function

This fan has a speed memory function in case of power outages. If the fan operates at maximum speed when it shuts off in a power outage, it will resume its operation at the maximum speed when the power comes back on. The memory function registers the last operating speed.

4 In case of blade replacement

Repeat steps from section 1 above (pairing procedure) after replacing the fan blades.

5. Direction control

Perss the Direction Control can change the fan blade rotate direction.

When the fan blade rotates clockwise and the air will blow down.
A downward air flow creates a cooling effect.This allows you to set your air conditioner on a higher temperature setting without affecting your comfort.

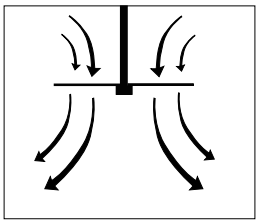

When the fan blade rotates counterclockwise and the air will blow up.
An upward airflow moves warm air off the ceiling area. This allows you to set your heating unit on a lower setting without affecting your comfort.

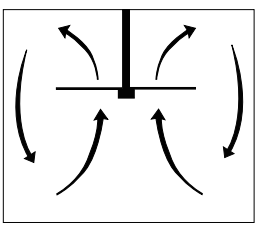

MAINTAINANCE

⚠ WARNING

Make sure the power is off before maintenance.

1. Because of the fan's natural movement, some connections and screws may become loose. Check the support connections, brackets, and blade attachments at least twice a year to make sure they are secure.
2. Clean the fan periodically to help maintain the appearance. Do not use water when cleaning. This could damage the motor, or possibly cause electric shock.
3. Use only a soft brush or lint-free cloth to avoid scratching the finish.
4. There is no need to oil your fan. The motor has permanently lubricated bearings.

TROUBLESHOOTING

If you have difficulty operating your new ceiling fan, it may be the result of incorrect assembly, installation, or wiring. In some cases, these installation errors may be mistaken for defects.
If you experience any problems, please check the following trouble shooting guide. If a solution to the problem cannot be found, please consult with a licensed electrician. Do not attempt any electrical repairs by yourself. For your own safety, turn off power at fuse box or circuit breaker before trouble shooting your fan

Trouble	Suggested Remedy
Fan does not start.	1.Check main and branch circuit fuses or circuit breakers. 2.Check wire connections as performed in ELECTRIAL WIRING. **Caution**: Make sure main power is turned off ! 3.If the fan still will not start, contact a licensed electrician. Do not attempt to troubleshoot internal electrical connections by yourself.
Fan sounds noisy	1.Check to make sure all screws in the motor housing are snug (not over tightened). 2.Check to make sure the screws which attach the fan blade holder to the motor are tight. 3.Allow a "break-in" period of 24 hours. Most noise associated with a new fan will disappear after this period.
Fan wobbles	The following procedures should eliminate most of the wobble. Check for wobble after each step. 1.Check that all blades are screwed firmly into the blade holder. 2.Check that all set screws attaching the motor to the hanger rod are tight. 3.Make sure that the hanger rod is tightened securely to the I-beam mounting bracket. 4.If blade wobble is still noticeable, interchanging two adjacent (side by side) blades can redistribute the weight and possibly result in smoother operation.

Ventilador de Techo DC Industrial

Modelos:293047 293048 293049

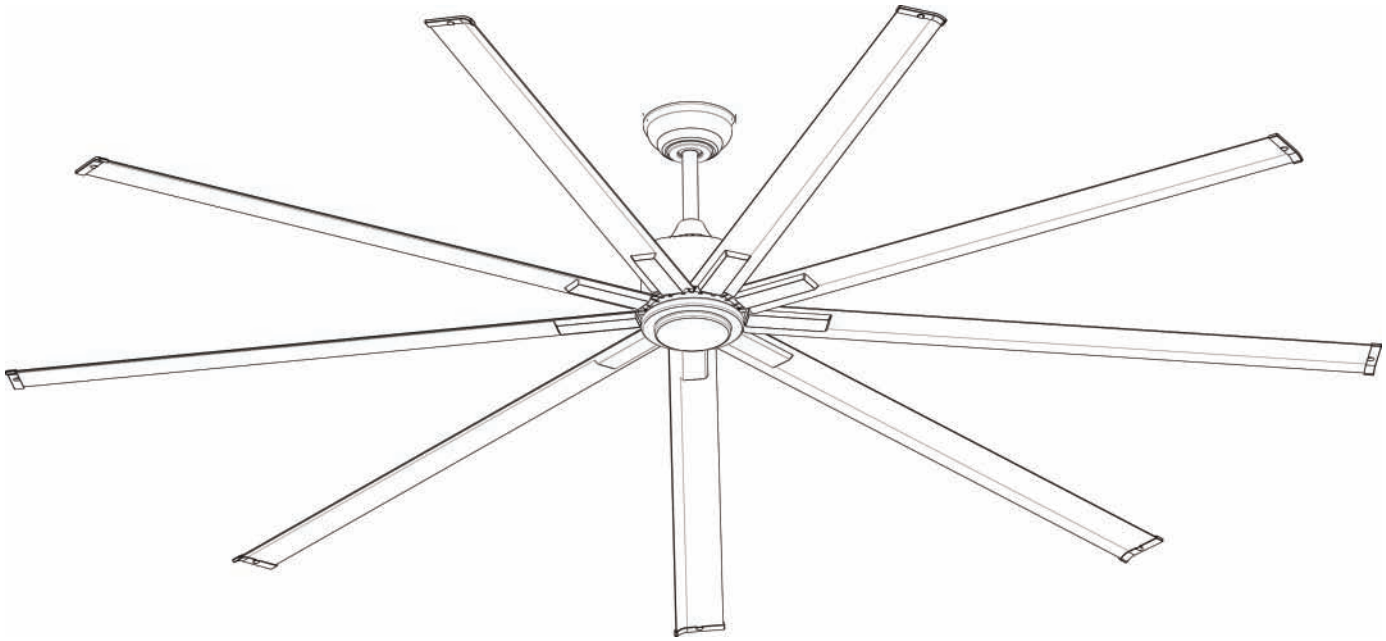

Lea y guarde estas instrucciones

c UL us LISTED

Ventilador de Techo DC Industrial

INSTRUCCIONES GENERALES DE SEGURIDAD

Lea las instrucciones cuidadosamente antes de armar o instalar su ventilador. Es importante que observe toda la información de seguridad para ayudar a prevenir lesiones personales y / o daños a la propiedad.

1.El trabajo de instalación y el cableado eléctrico deben ser realizados por personas calificadas solo de acuerdo con todos los códigos y normas aplicables.
2.Todos los procedimientos de cableado e instalación deben cumplir los Códigos Eléctricos Nacionales (ANSI / NFPA 70) y los Códigos Locales.
3.Desconecte el ventilador de la fuente de alimentación antes de cualquier servicio.
4.Utilice este ventilador solo de la manera prevista por el fabricante. Este ventilador está diseñado para una instalación permanente y debe usarse solo para circulación.
5.El cable de soporte secundario incluido con el ventilador debe estar conectado correctamente.
6.Para reducir el riesgo de lesiones personales, no doble el soporte de la cuchilla cuando instale el soporte en el motor, instale las aspas en el soporte o limpie el ventilador.
7.Antes de reparar o limpiar la unidad, apague el panel de servicio y bloquee los medios de desconexión del panel de servicio para evitar que se encienda accidentalmente. Cuando los medios de desconexión del servicio no se puedan bloquear, fije de forma se gura un dispositivo de advertencia, como una etiqueta, al panel de servicio.
8.Tenga cuidado con el ventilador y las aspas al limpiar, pintar o trabajar cerca del ventilador. Siempre apague el ventilador del techo antes de realizar el mantenimiento.
9.No inserte objetos extraños entre las aspas giratorias del ventilador.
10.El ventilador de techo sin protector debe instalarse al menos a 10 pies sobre el piso con espacio suficiente entre las aspas y las paredes adyacentes, muebles, etc.
11.Cuando se monta en el techo de la catedral, las puntas de las aspas deben estar al menos a 1 pie de la línea del techo en ángulo o la turbulencia del aire puede hacer que el ventilador se balancee.
12.La viga de soporte debe ser capaz de sostener al menos 90 libras (o el peso del ventilador más cualquier accesorio que se pueda agregar).

Apto para uso comercial o industrial solamente.

13.Para las conexiones de alimentación, si el conductor de un ventilador se identifica como conductor con conexión a tierra, entonces debe conectarse a una fuente de alimentación del conductor con conexión a tierra. Si el conductor de un ventilador se identifica como un conductor sin conexión a tierra, entonces debe conectarse a una fuente de alimentación de conductor sin conexión a tierra. Si el conductor de un ventilador se identifica para la conexión a tierra del equipo, entonces debe conectarse a un conductor de conexión a tierra del equipo.
14.Para reducir el riesgo de incendio o descarga eléctrica, no use este ventilador con otros tipos de dispositivos de control de velocidad de estado sólido.

⚠ ADVERTENCIA

PARA REDUCIR EL RIESGO DE CHOQUE, ESTE VENTILADOR DEBE INSTALARSE CON UN INTERRUPTOR / CONTROL DE PARED AISLANTE DE USO GENERAL.

⚠ ADVERTENCIA

Para reducir el riesgo de lesiones personales, no doble el soporte de la cuchilla (brida o soporte de la cuchilla) al instalar los soportes, equilibrar las cuchillas o limpiar el ventilador. No inserte objetos extraños entre las aspas giratorias del ventilador.

⚠ ADVERTENCIA

Peligro de quemaduras químicas. Mantenga las baterías fuera del alcance de los niños.
Este producto contiene un botón de litio / batería de botón. Si se traga una batería de botón de litio / pila de moneda nueva o usada o ingresa al cuerpo, puede causar quemaduras internas graves y puede causar la muerte en tan solo 2 horas. Asegure siempre completamente el compartimento de la batería. Si el compartimento de la batería no cierra bien, deje de usar el producto, retire las baterías y manténgalo fuera del alcance de los niños. Si cree que las baterías pueden haberse tragado o colocado dentro de cualquier parte del cuerpo, busque atención médica inmediata.
-La batería debe desecharse adecuadamente, incluso mantenerla fuera del alcance de los niños.
-Incluso las baterías usadas pueden causar lesiones.

Especificaciones			
Modelo	293047	293048	293049
Talla(pulgadas)	72	96	108
Voltage(V)	120	120	120
Frequency(Hz)	60	60	60
Wattage(W)	47.5	47.5	48
AMPS(A)	0.68	0.68	0.7
RPM	145	92	81
Flujo de aire(CFM)	11,290	17,018	19,448
Downrod Dimensions(pulgadas)	ϕ1-1/32x10”	ϕ1-1/32x10”	ϕ1-1/32x10”
Blade Pitch	4°	4°	4°
Speeds	6	6	6
Peso Neto(lbs)	21.6	24.7	25.6
Certificación	UL,cUL	UL,cUL	UL,cUL

Ventilador de Techo DC Industrial

PARTES DEL VENTILADOR

REF	QTY	DESCRIPCIÓN
1	1	Soporte de montaje
2	1	Conjunto de varilla / rótula
3	1	Pabellón
4	1	Cubierta del toldo
5	1	Cubierta de Downrod
6	1	Ensamble del motor
7	1	Soporte de aspa del ventilador
8	9	Aspa del ventilador
9	9	Tapa de aspa del ventilador
10	9	Cubierta de tornillo de aspa del ventilador
11	1	Cubierta inferior

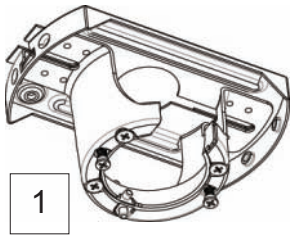
1

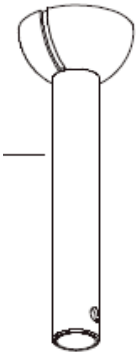
2


3

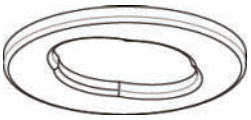
4


5


6

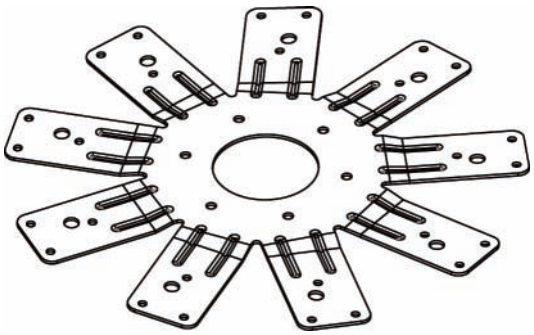
7

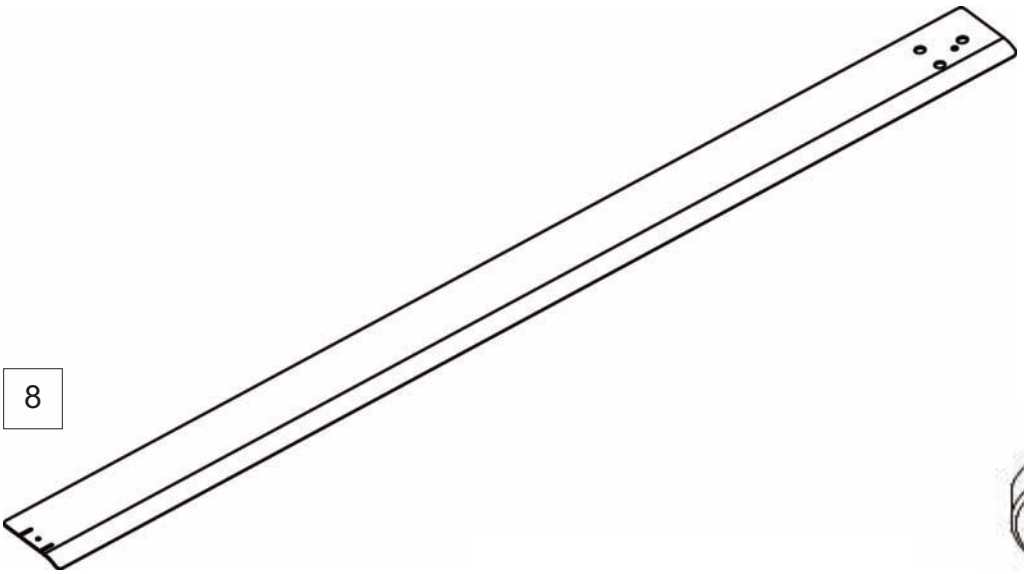
8

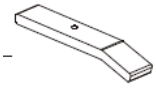
9

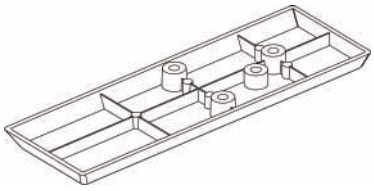
10

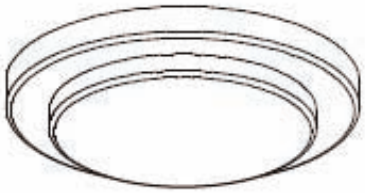
11

Ventilador de Techo DC Industrial

PARTES DEL VENTILADOR

REF	QTY	DESCRIPCIÓN
H1	2	10#-32x3/4 Tornillo
H2	3	Tapas de alambre
H3	1	3/16x2” Tornillo de madera +Φ5.5xΦ25xT1.5 Arandela de seguridad (solo para cUL)
H4	1	Pasador de montaje
H5	28	M5x10mm Tornillo largo
H6	1	Pasador
H7	7	1/4-20x3/8” Tornillo largo
H8	7	Φ6 Arandela de seguridad
H9	10	M4x6mm Tornillo largo
H10	10	Φ4 Arandela
H11	38	Φ5 Arandela de seguridad
H12	10	M5x8mm Tornillo largo
H13	1	Soporte remoto y remoto
H14	1	Batería

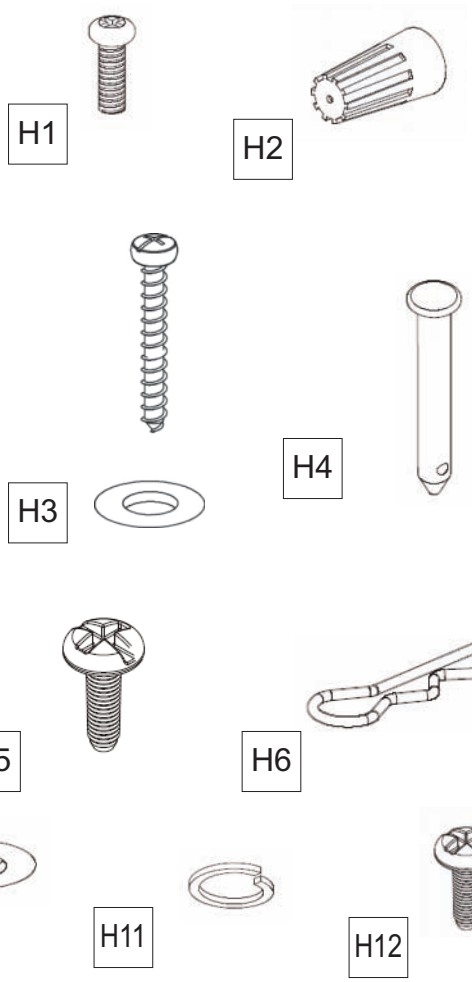

Dimensiones (pulgadas)

Modelo	D	H
293047	72	14
293048	96	14
293049	108	14

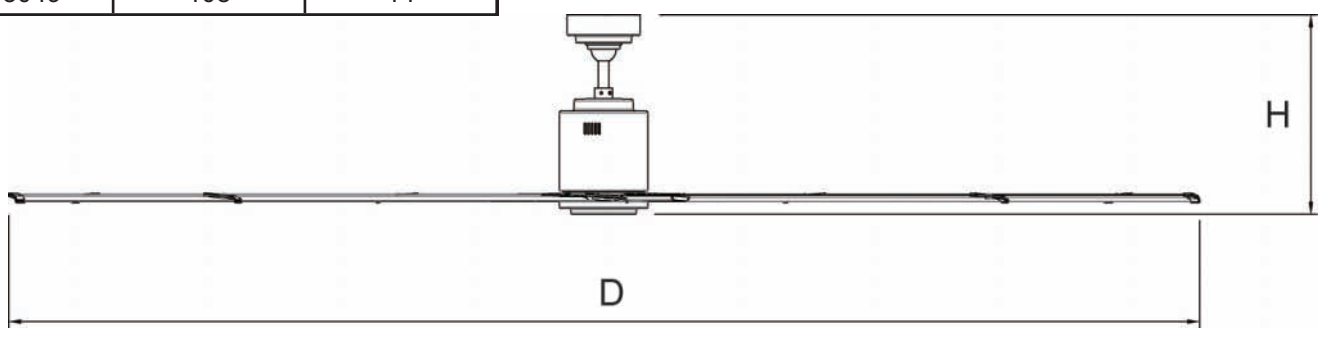

Ventilador de Techo DC Industrial

INSTRUCCIONES DE INSTALACIÓN

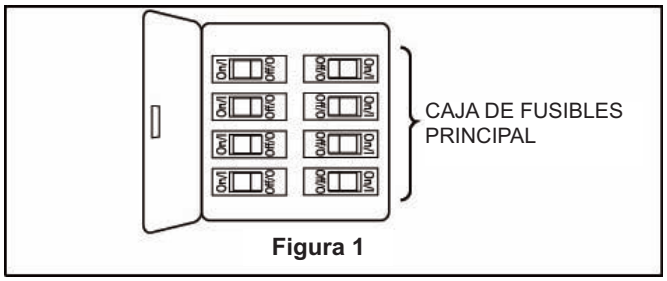

Figura 1

⚠ ADVERTENCIA

Para evitar posibles descargas eléctricas, asegúrese de que la electricidad esté apagada en la caja de fusibles principal antes de colgar. (Figura 1)

NOTA: Si no está seguro de si la caja de toma de corriente está conectada a tierra, comuníquese con un electricista autorizado para obtener asesoramiento, ya que debe estar conectada a tierra para una operación segura.

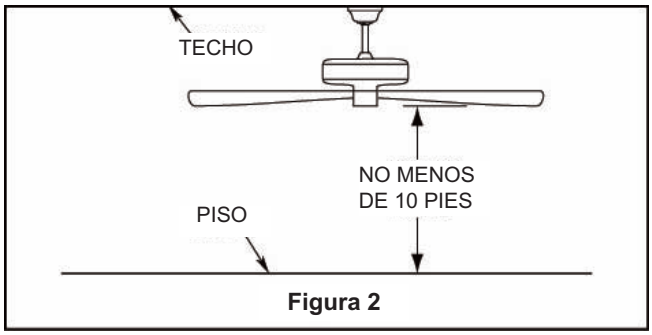

Figura 2

⚠ ADVERTENCIA

El ventilador debe colgarse con al menos 10 pies de espacio libre desde el piso hasta las aspas. (Figura 2)

⚠ ADVERTENCIA

La caja de salida debe estar firmemente anclada y ser capaz de soportar una carga de al menos 35 lbs. El soporte de suspensión debe asentarse firmemente contra la caja de salida.
Si la caja de salida está empotrada, retire el tablero hasta que la caja haga contacto con el soporte. Si el soporte y / o la caja de salida no están bien sujetos, el ventilador podría tambalearse o caerse. El ventilador se montará en una caja de salida y se utilizarán los tornillos de montaje provistos con la caja de salida.

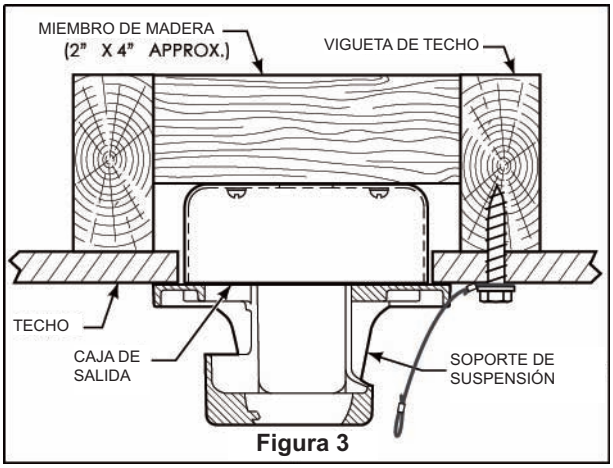

Figura 3

⚠ ADVERTENCIA

Para Reducir El Riesgo De Incendio, Descarga Eléctrica o Lesiones Personales, Monte En La Caja De Salida Marcada Como "Aceptable para soporte de ventilador de 15.9 kg (35 lb) o menos" y Use Los Tornillos De Montaje Provistos Con La Caja De Salida.

⚠ ADVERTENCIA

Para Reducir El Riesgo De Descarga Eléctrica, Este Ventilador Debe Instalarse Con Un Interruptor De Control De Pared Aislante.

1. Antes de la instalación, verifique que la caja de salida esté instalada de manera segura en su lugar y que pueda soportar al menos el peso del ventilador. Fije firmemente el soporte de montaje a la caja de salida del techo aceptable para el soporte del ventilador de techo.

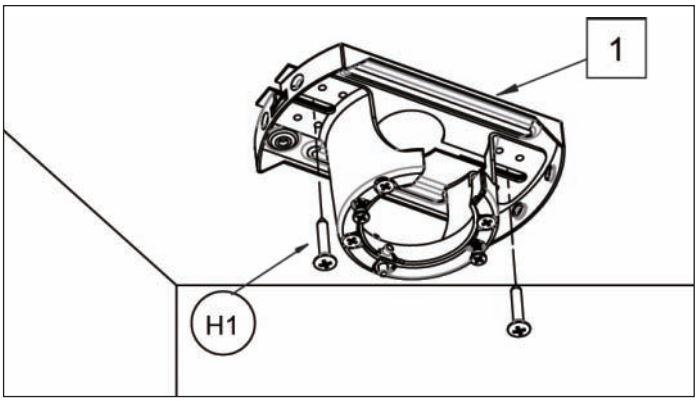

Montaje en Techo Nivelado

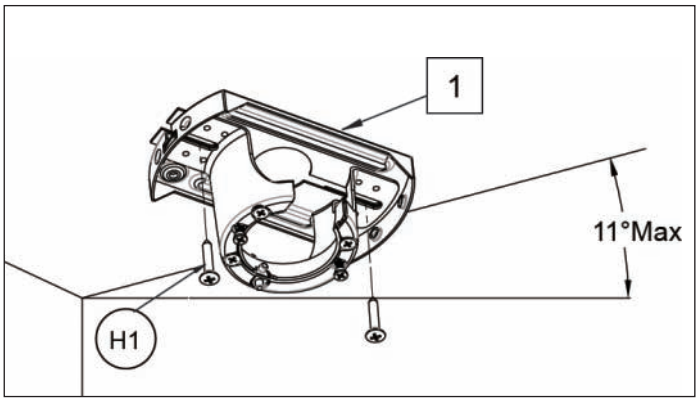

Montaje en Techo en Ángulo

Atención

Instale el ventilador de techo en un lugar tal que el espacio entre la punta de las aspas y los objetos o paredes más cercanos sea AL MENOS 12 "(300 mm). Si el techo está en ángulo, el equipo de montaje del ventilador solo está diseñado para una inclinación o disminución máxima de 11 grados.

Ventilador de Techo DC Industrial

2. Instale el soporte de las aspas del ventilador en el conjunto del motor con (H8) lock6 arandelas de seguridad y (H7) tornillos largos de 1 / 4-20x3 / 8 "..

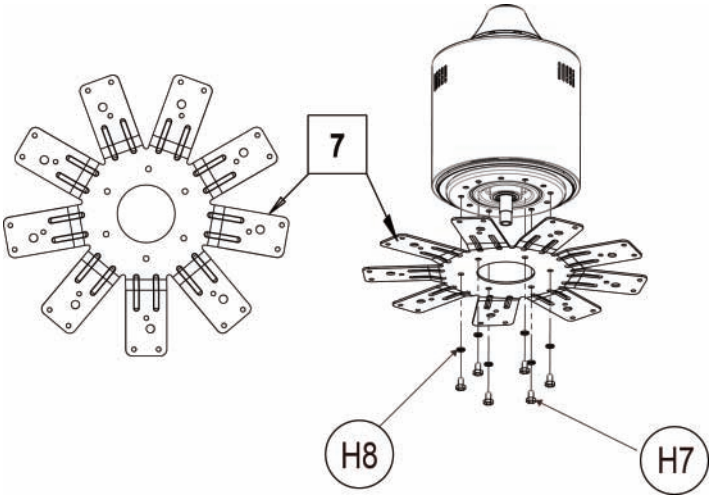

3. 3.Instale el conjunto del ventilador en el soporte de montaje como se muestra a continuación:

Cables de ruta y cable de seguridad a través de la cubierta de la varilla descendente, la cubierta del dosel y el dosel del techo. Instale la varilla descendente con el conjunto del motor a través del dosel, la cubierta del dosel y la cubierta de la varilla descendente.

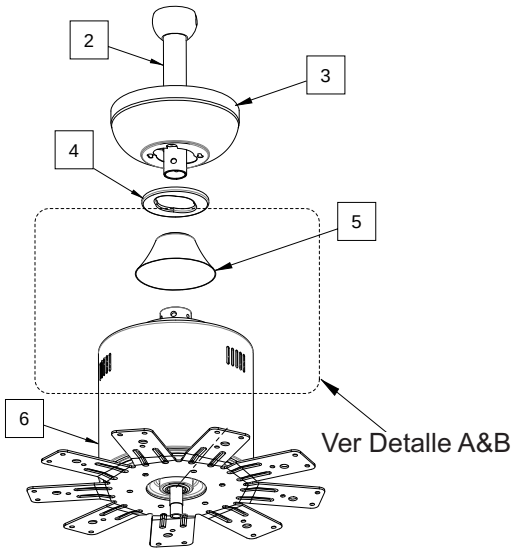

Retire los dos tornillos de la varilla descendente y conserve para su reinstalación. Instale el pasador de montaje (H4) alineando los orificios en el soporte de la varilla descendente con agujeros en la varilla descendente. Cierre seguro con pasador de cotter (H6). Instale y apriete los dos tornillos de fijación con tuercas en el soporte de la varilla descendente.

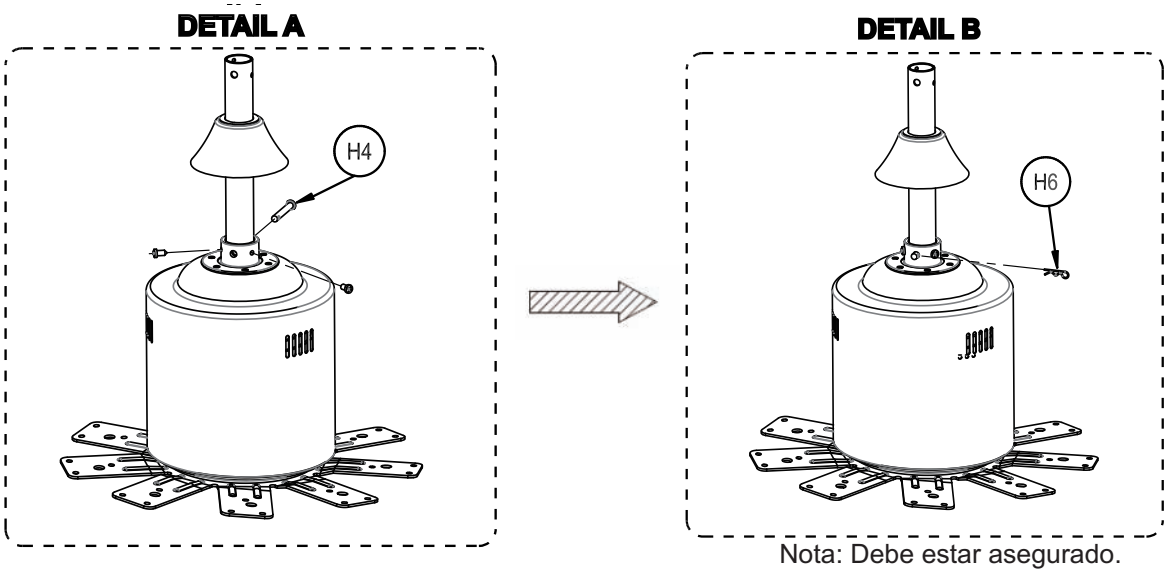

Nota: Debe estar asegurado.

⚠ ADVERTENCIA

Es fundamental que el pasador de montaje en el soporte de la varilla descendente esté correctamente instalado y que los tornillos y las tuercas de ajuste estén bien apretados. De lo contrario, el ventilador podría caer.

Ventilador de Techo DC Industrial

4. Instale el conjunto del ventilador en el soporte de montaje como se muestra a continuación.

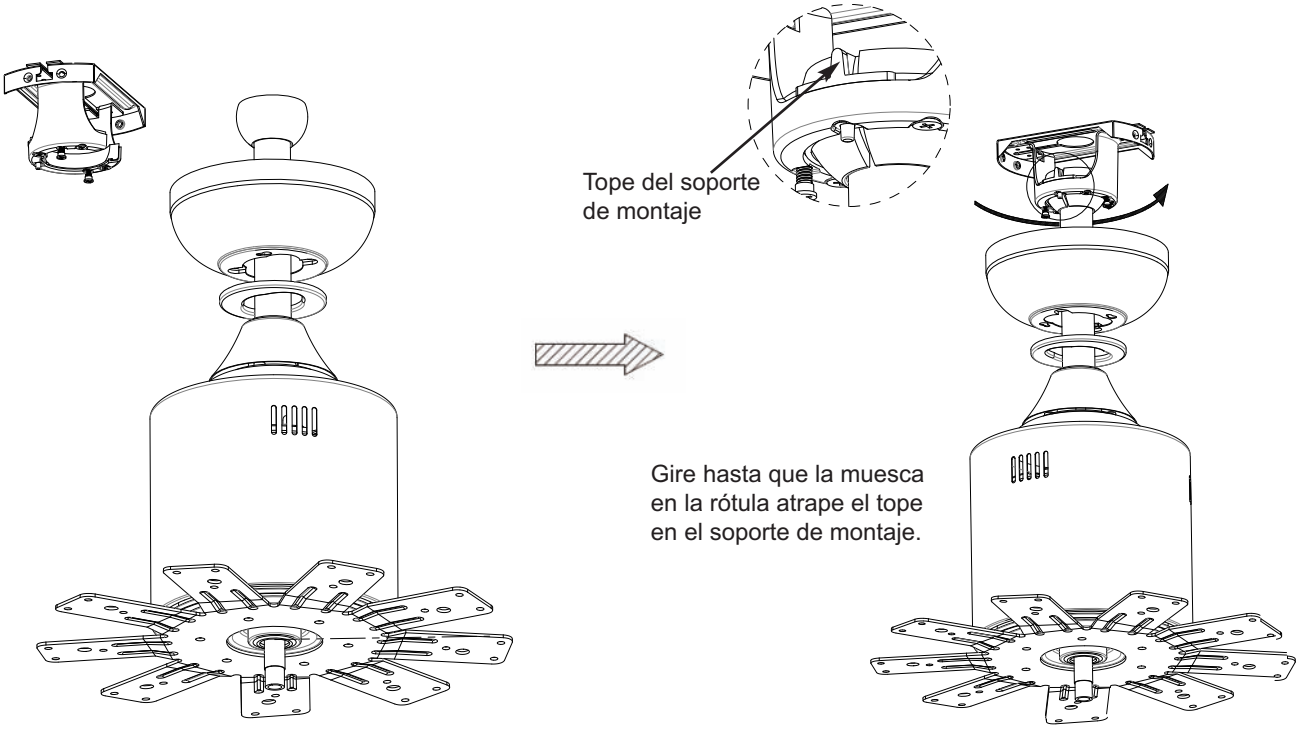

5. Conecte los cables a los cables de alimentación / conexión a tierra utilizando los conectores como se muestra a continuación. Conecte el cable de seguridad con (H3) 3/16 * 1-1 / 2 pulgadas tornillo de madera + Φ5.5xΦ25xT1.5 arandela de seguridad al techo .

Conductor de un ventilador identificado como conductor a tierra para ser conectado a un conductor a tierra de la fuente de alimentación, conductor del ventilador identificado para la conexión a tierra del equipo para ser conectado a un conductor a tierra del equipo.

Después de hacer las conexiones del cable, el cable debe separarse con el conductor conectado a tierra (cable neutro) y el conductor de conexión a tierra del equipo (cable de conexión a tierra) en un lado de la caja de salida y el conductor sin conexión a tierra (cable con corriente) en el otro lado del caja de salida.

Los empalmes después de ser hechos deben girarse hacia arriba y empujar cuidadosamente hacia arriba en la caja de salida.

CABLEADO ELÉCTRICO

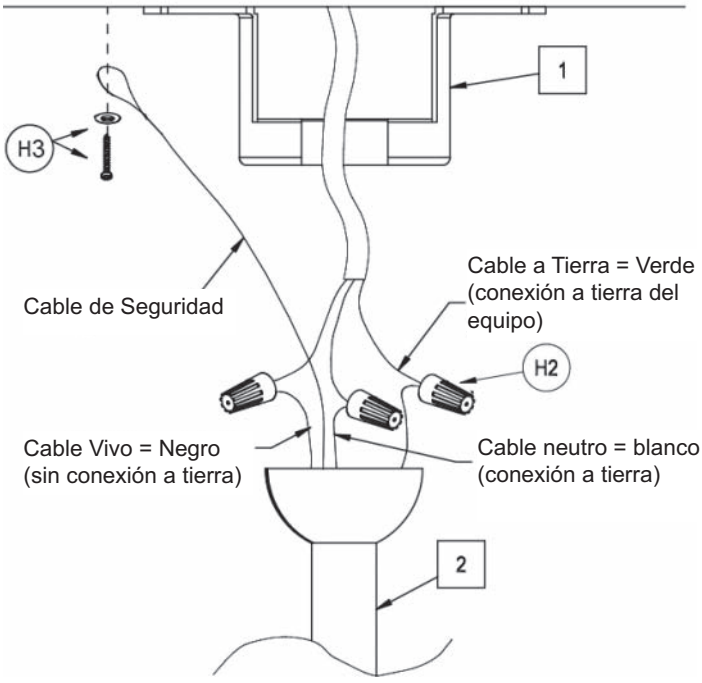

⚠ ADVERTENCIA

1.Este electrodoméstico debe estar conectado a tierra.
2.Este producto debe ser instalado por un electricista certificado de acuerdo con los códigos locales.
3.Compruebe que todas las conexiones estén apretadas, incluida la conexión a tierra, y que no haya cables pelados visibles en los conectores de cables. No opere el ventilador hasta que las aspas estén en su lugar. Se pueden producir ruidos y daños en el motor.

6. Retire los dos tornillos del soporte de montaje. Ensamble el dosel apretando los tornillos. Fije y apriete firmemente la cubierta del dosel.

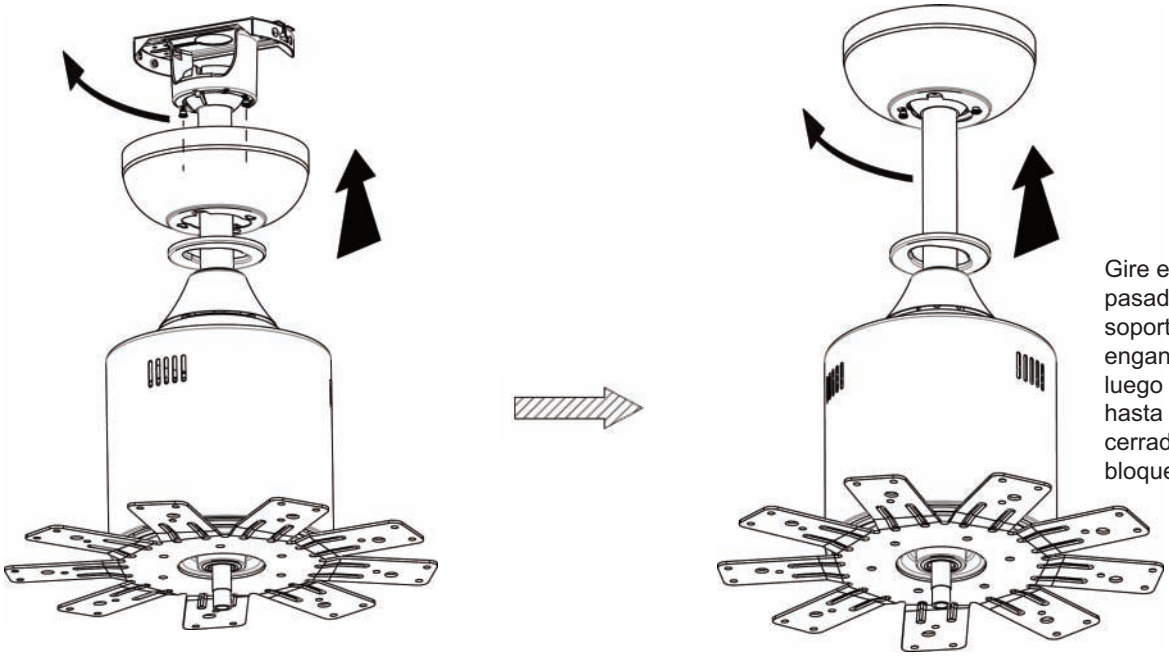

Gire el dosel hasta que el pasador de bloqueo del soporte de montaje se enganche con el dosel, luego apriete los tornillos hasta que el ojo de la cerradura quede bloqueado.

7. Instale la tapa del aspa del ventilador en el aspa del ventilador con un tornillo (H9) M4x6mm de largo y una arandela plana (H10) Φ4. Repita este paso para las 9 aspas del ventilador.

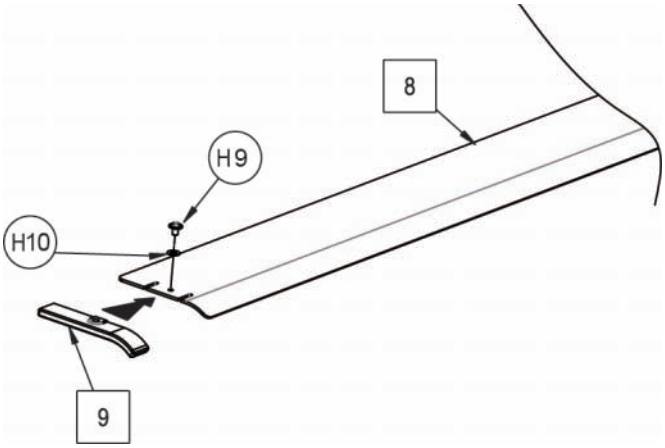

8. Instale la cubierta del tornillo de la aspa del ventilador en la aspa del ventilador con un tornillo (H12) M5x8mm de largo y una arandela de seguridad (H11) Φ5. Repita este paso para las 9 aspas del ventilador.

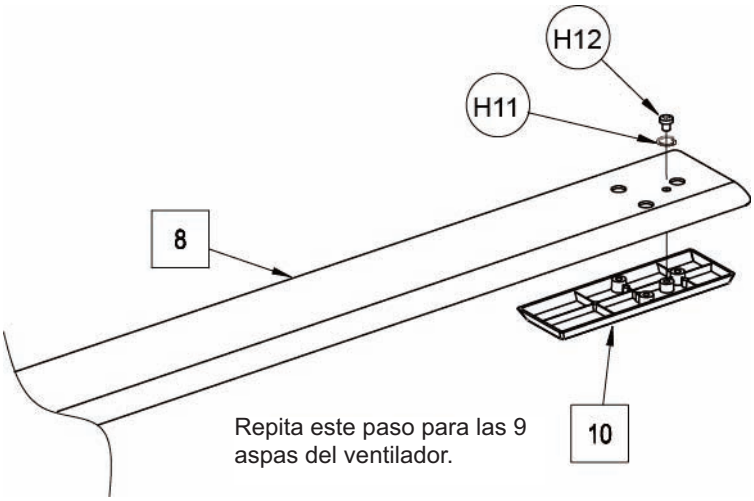

Repita este paso para las 9 aspas del ventilador.

Ventilador de Techo DC Industrial

9. Ensamble la aspa del ventilador en el soporte de la aspa del ventilador con un tornillo (H5) M5x10mm de largo y una arandela de seguridad (H11) Φ5. Repita este paso para las 9 aspas del ventilador.

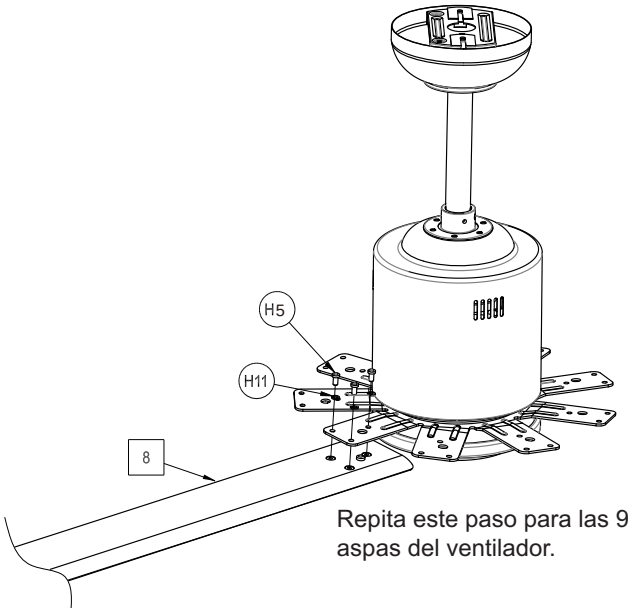

10. Gire la cubierta inferior hacia el conjunto del ventilador hasta que quede apretada.

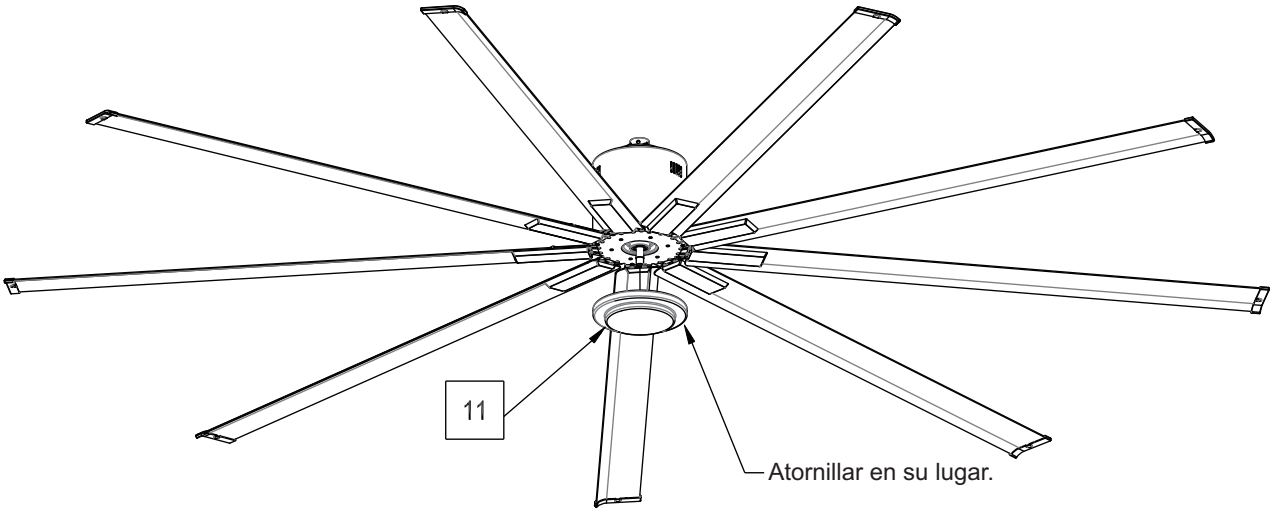

Control Remoto

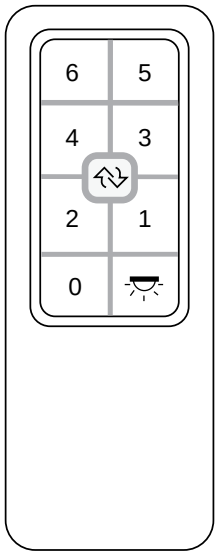

Botón	Description
6	Velocidad 6 (Máximo)
5	Velocidad 5
4	Velocidad 4
3	Velocidad 3
2	Velocidad 2
1	Velocidad 1 (Mínimo)
0	Power Off
⇆	Control de dirección (En sentido horario / antihorario)
☼	Sin función

Cómo Insertar La Batería

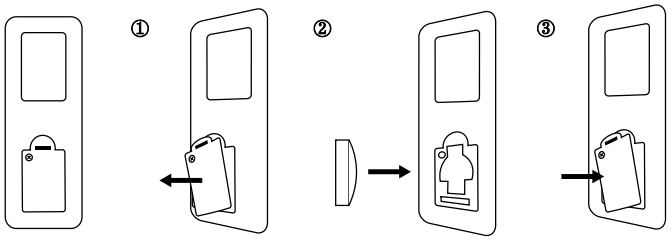

1. Afloje el tornillo y saque la tapa.
2. Inserte la batería, con la superficie redondeada hacia adentro.
3. Vuelva a colocar la tapa y luego apriete el tornillo.

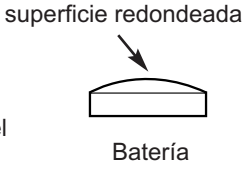

NOTA: Retire la batería si el control remoto no se utilizará durante más de un mes. Las baterías que quedan en el control remoto pueden tener fugas y causar daños.

Instrucciones De Operación De Control Remoto

1. Después de instalar el ventilador de techo de acuerdo con el procedimiento de ensamblaje y conectarlo de acuerdo con las especificaciones de la fuente de alimentación, realice el procedimiento de emparejamiento del control remoto y del ventilador de techo (consulte el método de emparejamiento del control remoto a continuación).
2. Una vez completado el emparejamiento, puede usar el control remoto para encender / apagar el ventilador de techo y seleccionar la velocidad.

INSTRUCCIONES DE OPERACIÓN

Procedimiento de emparejamiento de control remoto:

1 Instrucciones de emparejamiento

(1) Encienda el ventilador y dentro de 60 segundos presione el botón **0** (Apagado) en el control remoto durante 5 segundos. El control remoto iniciará el proceso de emparejamiento.

(2) Para los modelos **293048** y **293049**, el ventilador responderá el control remoto con tres sonidos "B" y finalizará el proceso de emparejamiento en menos de 20 segundos.

Para el modelo **293047**, el ventilador responderá al control remoto con tres sonidos "B" y luego se iniciará automáticamente, lo que indica la activación exitosa del siguiente proceso de emparejamiento y ajuste fino 3 y 4.

(3) Durante el proceso de ajuste fino, el ventilador gira en sentido horario hasta alcanzar la velocidad máxima y luego se detiene. Luego, el ventilador gira en sentido antihorario hasta que alcanza la velocidad máxima y luego se detiene.

(4) El proceso de emparejamiento y ajuste fino se ha completado. Este proceso lleva aproximadamente de 3 a 5 minutos.

Nota: Durante el proceso de emparejamiento, presionar cualquier botón no tendrá ningún efecto. La operación normal se reanuda una vez que el proceso de emparejamiento se ha c ompletado.

2 Después de un emparejamiento exitoso

El ventilador funcionará normalmente y puede controlarse con el control remoto. Para cualquier configuración en el control remoto, el ventilador responderá con un sonido "B".

El mando a distancia puede emparejarse con varios ventiladores tantos como desee. Pero los Fans solo pueden memorizar los dos últimos controles remotos emparejados con ellos.

3 Función de memoria

Este ventilador tiene una función de memoria de velocidad en caso de cortes de energía. Si el ventilador funciona a la velocidad máxima cuando se apaga en un corte de energía, reanudará su funcionamiento a la velocidad máxima cuando se vuelva a encender. La función de memoria registra la última velocidad de funcionamiento.

4 En caso de reemplazo de la cuchilla

Repita los pasos de la sección 1 anterior (procedimiento de emparejamiento) después de reemplazar las aspas del ventilador.

5. Control de dirección

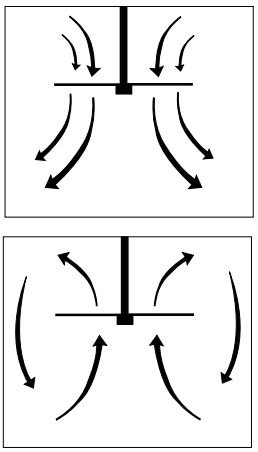

Presione el control de dirección para cambiar la dirección de rotación de las aspas del ventilador.

Cuando la aspa del ventilador gira en sentido horario y el aire soplará hacia abajo. Un flujo de aire hacia abajo crea un efecto de enfriamiento. Esto le permite configurar su aire acondicionado en una temperatura más alta sin afectar su comodidad.

Cuando la aspa del ventilador gira en sentido antihorario y el aire explota. Un flujo de aire ascendente mueve el aire caliente del área del techo. Esto le permite configurar su unidad de calefacción en una configuración más baja sin afectar su comodidad.

MANTENIMIENTO

⚠ ADVERTENCIA

Asegúrese de que la alimentación esté apagada antes del mantenimiento.

1. Debido al movimiento natural del ventilador, algunas conexiones y tornillos pueden aflojarse. Verifique las conexiones de soporte, los soportes y los accesorios de la cuchilla al menos dos veces al año para asegurarse de que estén seguros.
2. Limpie el ventilador periódicamente para ayudar a mantener la apariencia. No use agua al limpiar. Esto podría dañar el motor o posiblemente causar una descarga eléctrica.
3. Utilice solo un cepillo suave o un paño sin pelusa para evitar rayar el acabado.
4. No hay necesidad de engrasar su ventilador. El motor tiene cojinetes lubricados permanentemente.

SOLUCIÓN DE PROBLEMAS

Si tiene dificultades para operar su nuevo ventilador de techo, puede ser el resultado de un montaje, instalación o cableado incorrectos. En algunos casos, estos errores de instalación pueden confundirse con defectos.
Si tiene algún problema, consulte la siguiente guía de solución de problemas. Si no puede encontrar una solución al problema, consulte con un electricista autorizado. No intente realizar reparaciones eléctricas usted mismo. Por su propia seguridad, apague la alimentación en la caja de fusibles o en el disyuntor antes de solucionar los problemas de su ventilador.

Problema	Remedio Sugerido
El ventilador no arranca.	1.Compruebe los fusibles o disyuntores del circuito principal y derivado. 2.Compruebe las conexiones de cables como se realiza en CABLEADO ELÉCTRICO. **Precaución**: Asegúrese de que la alimentación principal esté apagada ! 3.Si el ventilador aún no arranca, comuníquese con un electricista con licencia. No intente solucionar los problemas de las conexiones eléctricas internas usted mismo.
El ventilador suena ruidoso	1.Compruebe para asegurarse de que todos los tornillos en la carcasa del motor estén ajustados (no demasiado apretados). 2.Compruebe para asegurarse de que los tornillos que sujetan el soporte de las aspas del ventilador al motor estén apretados. 3. Permitir un período de "Irrumpir" de 24 horas. La mayoría del ruido asociado con un nuevo ventilador desaparecerá después de este periodo..
Sacudida del ventilador	Los siguientes procedimientos deberían eliminar la mayor parte del bamboleo. Verifique la oscilación después de cada paso. 1.Compruebe que todas las cuchillas estén atornilladas firmemente en el portacuchillas. 2.Compruebe que todos los tornillos de fijación que sujetan el motor a la barra de suspensión estén apretados. 3.Asegúrese de que la varilla de suspensión esté bien apretada al soporte de montaje de la viga en I. 4.Si aún se nota la oscilación de la cuchilla, el intercambio de dos cuchillas adyacentes (lado a lado) puede redistribuya el peso y posiblemente resulte en una operación más suave.

FS Workspace
Business • Education • Facility Supplies
FilingSupplies.com

FilingSupplies.com | 800-810-3453

Ventilateur de plafond industriel DC

Modèles:293047 293048 293049

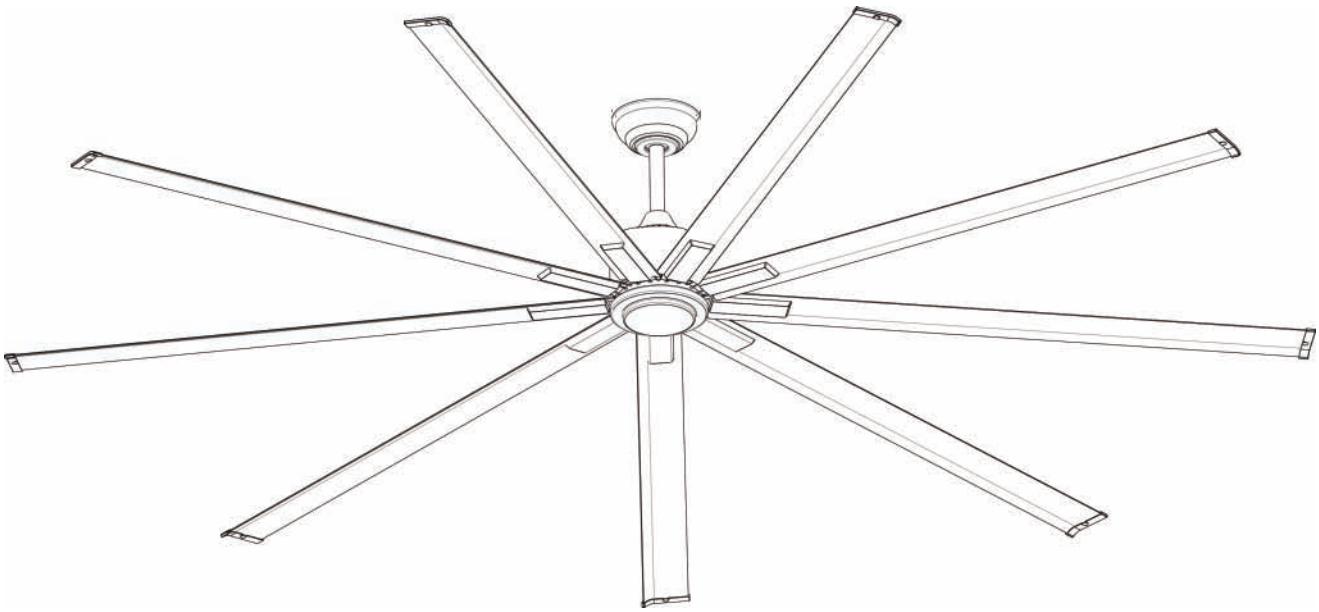

c UL us LISTED

LIRE ET CONSERVER CES INSTRUCTIONS

Ventilateur de plafond industriel DC

LES INSTRUCTIONS GÉNÉRALES DE SÉCURITÉ

Lisez attentivement les instructions avant d'assembler ou d'installer votre ventilateur. Il est important que vous respectiez toutes les consignes de sécurité afin d'éviter les blessures et/ou les dommages matériels.

1. Les travaux d'installation et le câblage électrique doivent être effectués par une personne qualifiée uniquement en conformité avec tous les codes et normes applicables.
2. Toutes les procédures de câblage et d'installation doivent être conformes aux codes électriques nationaux (ANSI/NFPA 70) et aux codes locaux.
3. Débranchez le ventilateur de l'alimentation électrique avant toute intervention.
4. Utiliser ce ventilateur uniquement de la manière prévue par le fabricant Ce ventilateur est destiné à être installé de façon permanente et à être utilisé pour la circulation uniquement.
5. Le câble de support secondaire fourni avec le ventilateur doit être correctement connecté.
6. Pour réduire le risque de blessure, ne pas plier le support des pales lors de l'installation du support sur le moteur, de l'installation des pales sur le support ou du nettoyage du ventilateur.
7. Avant d'effectuer l'entretien ou le nettoyage de l'unité, coupez l'alimentation électrique au niveau du panneau de service et verrouillez les moyens de déconnexion du panneau de service pour éviter toute mise sous tension accidentelle. Lorsque les moyens de déconnexion du panneau de service ne peuvent pas être verrouillés, fixez solidement un dispositif d'avertissement, tel qu'une étiquette, au panneau de service.
8. Faites attention au ventilateur et aux pales lorsque vous nettoyez, peignez ou travaillez à proximité du ventilateur. Coupez toujours le courant du ventilateur de plafond avant de procéder à l'entretien.
9. N'insérez pas d'objets étrangers entre les pales du ventilateur en rotation.
10. Les ventilateurs de plafond sans protection doivent être installés à au moins 3 mètres du sol, avec un espacement suffisant entre les pales et les murs, meubles, etc. adjacents.
11. Lorsqu'ils sont montés dans un plafond cathédrale, les extrémités des pales doivent se trouver à au moins un pied de la ligne de toit inclinée, faute de quoi le ventilateur pourrait osciller en raison de turbulences d'air.
12. La poutre de support doit pouvoir supporter au moins 90 livres (ou le poids du ventilateur et de tout accessoire qui pourrait être ajouté).

Convient à un usage commercial ou industriel uniquement.

13. pour les connexions d'alimentation, si le conducteur d'un ventilateur est identifié comme un conducteur de terre, il doit être connecté à une alimentation électrique avec conducteur de terre. Si le conducteur d'un ventilateur est identifié comme un conducteur non mis à la terre, il doit alors être connecté à une alimentation électrique à conducteur non mis à la terre. Si le conducteur d'un ventilateur est identifié comme étant un conducteur de terre d'équipement, il doit alors être connecté à un conducteur de terre d'équipement.
14. Pour réduire le risque d'incendie ou de choc électrique, n'utilisez pas ce ventilateur avec d'autres types de dispositifs de contrôle de vitesse à semi-conducteurs.

⚠ AVERTISSEMENT

POUR RÉDUIRE LE RISQUE DE CHOC, CE VENTILATEUR DOIT ÊTRE INSTALLÉ AVEC UN CONTRÔLE/INTERRUPTEUR MURAL ISOLANT D'USAGE GÉNÉRAL.

⚠ AVERTISSEMENT

Pour réduire le risque de blessure, ne pas plier le support de pale (bride ou porte-pale) lors de l'installation des supports, de l'équilibrage des pales ou du nettoyage du ventilateur. N'insérez pas d'objets étrangers entre les pales du ventilateur en rotation.

⚠ AVERTISSEMENT

Risque de brûlure chimique. Gardez les piles hors de portée des enfants.
Ce produit contient une pile bouton/monnaie au lithium. Si une pile bouton/monnaie au lithium neuve ou usagée est avalée ou pénètre dans le corps, elle peut causer de graves brûlures internes et peut entraîner la mort en 2 heures seulement. Sécurisez toujours complètement le compartiment de la batterie. Si le compartiment des piles ne se ferme pas correctement, arrêtez d'utiliser le produit, retirez les piles et gardez-le hors de portée des enfants. Si vous pensez que des piles ont pu être avalées ou placées à l'intérieur d'une partie du corps, consultez immédiatement un médecin.
-Les cellules doivent être éliminées de manière appropriée, y compris en les tenant éloignées des enfants.
-Même les cellules utilisées peuvent causer des blessures.

Spécification			
Modèle	293047	293048	293049
Size(inch)	72	96	108
Tension(V)	120	120	120
Fréquence(Hz)	60	60	60
Wattage(W)	47.5	47.5	48
AMPS(A)	0.68	0.68	0.7
RPM	145	92	81
Airflow(CFM)	11,290	17,018	19,448
Tige de suspension(pouces)	ϕ1-1/32x10”	ϕ1-1/32x10”	ϕ1-1/32x10”
Blade Pitch	4°	4°	4°
Vitesse	6	6	6
Poids net(lbs)	21.6	24.7	25.6
Certification	UL,cUL	UL,cUL	UL,cUL

Ventilateur de plafond industriel DC

PIÈCES DU VENTILATEUR

REF	QTY	DESCRIPTION
1	1	Support de montage
2	1	Assemblée paritaire Downrod/Ball
3	1	Canopy
4	1	Couverture de l'auvent
5	1	Couverture de Downrod
6	1	Assemblage du moteur
7	1	Porte-pale de ventilateur
8	9	Pale de ventilateur
9	9	Capuchon de pale de ventilateur
10	9	Couvercle de la vis de la pale de ventilateur
11	1	Couverture inférieure

1

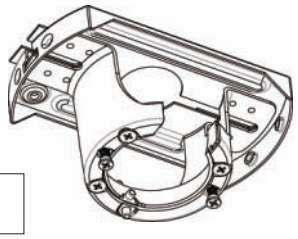

2

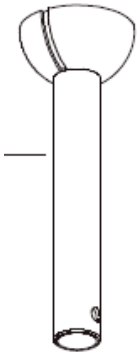

3

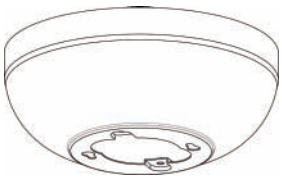

4

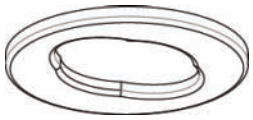

5



6



7

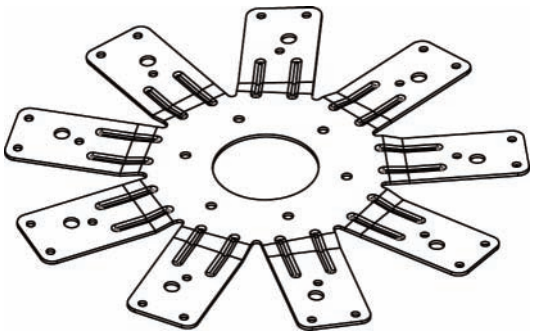

8

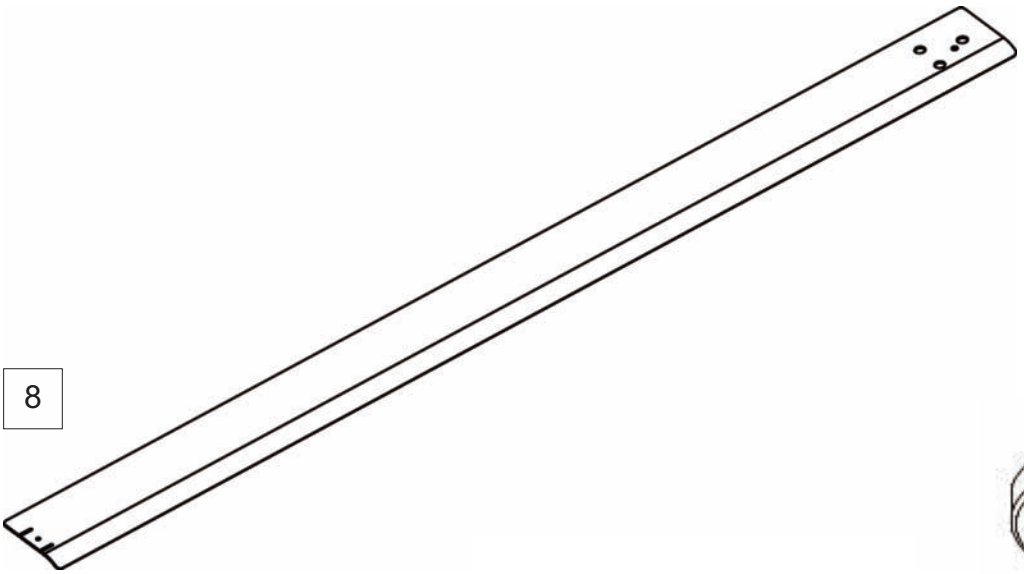

9

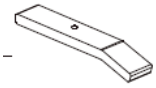

10

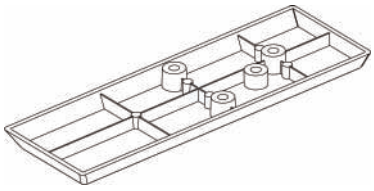

11

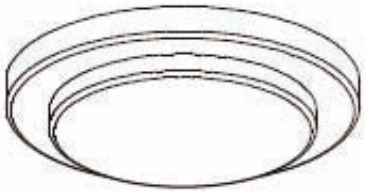

Ventilateur de plafond industriel DC

PIÈCES DU VENTILATEUR

REF	QTY	DESCRIPTION
H1	2	10#-32x3/4 Vis
H2	3	Capsules de fil de fer
H3	1	3/16x2” Vis à bois+Φ5.5xΦ25xT1.5 Rondelle de blocage (uniquement pour cUL)
H4	1	Broche de montage
H5	28	M5x10mm Vis à long terme
H6	1	Épingle à nourrice
H7	7	1/4-20x3/8” Vis à long terme
H8	7	Φ6 Laveuse à plat
H9	10	M4x6mm Vis à long terme
H10	10	Φ4 Laveuse à plat
H11	38	Φ5 Laveuse à plat
H12	10	M5x8mm Vis à long terme
H13	1	Support à distance et à distance
H14	1	Batterie

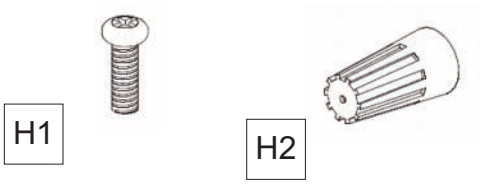

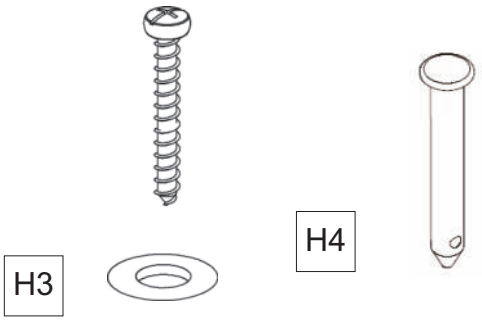

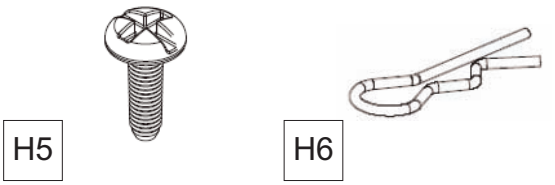

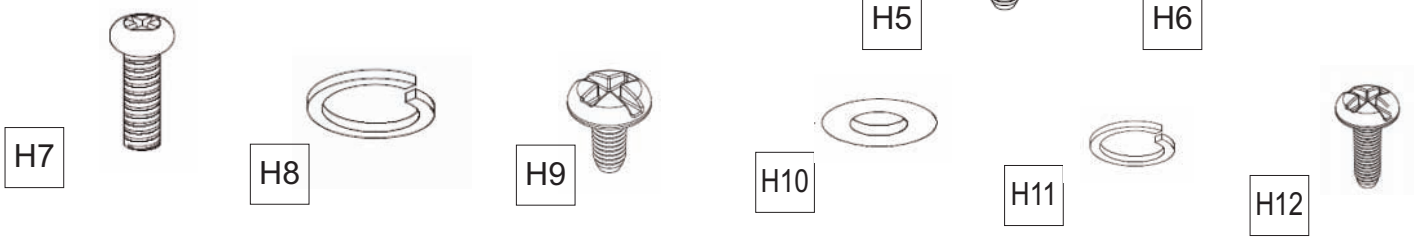

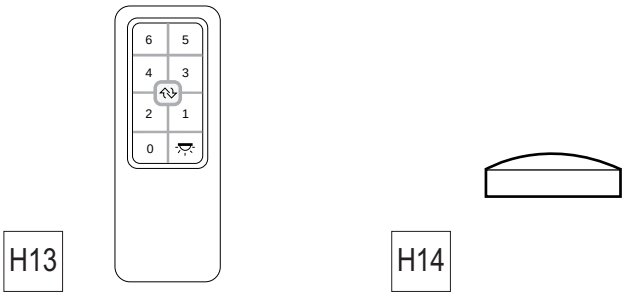

Dimensions(pouces)

Modèle	D	H
293047	72	14
293048	96	14
293049	108	14

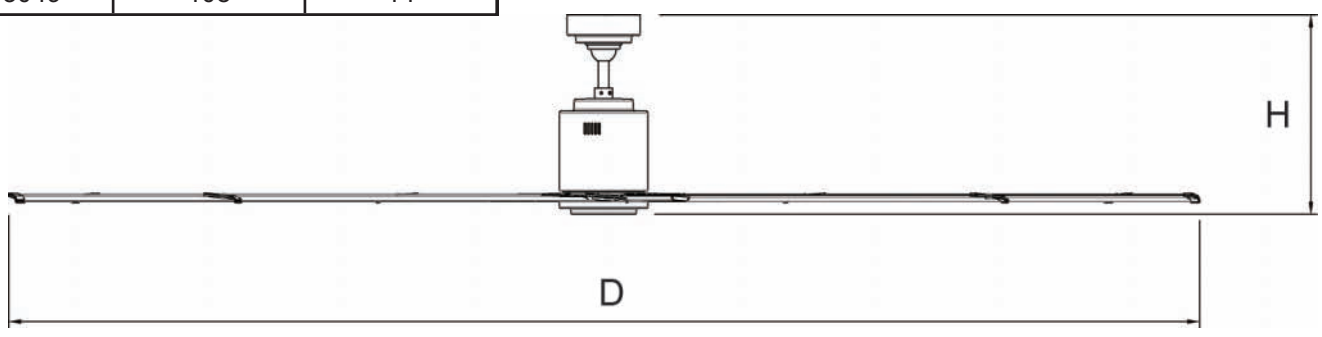

Ventilateur de plafond industriel DC

INSTRUCTIONS D'INSTALLATION

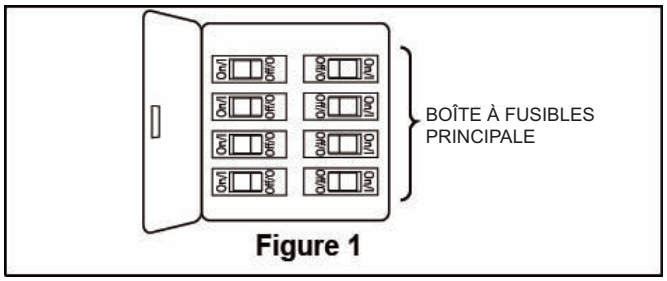

Figure 1

⚠ AVERTISSEMENT

Pour éviter tout risque de choc électrique, assurez-vous que l'électricité est coupée au niveau de la boîte à fusibles principale avant d'accrocher. (Figure 1)

REMARQUE: Si vous n'êtes pas sûr que la boîte de sortie est mise à la terre, contactez un électricien agréé pour obtenir des conseils, car elle doit être mise à la terre pour fonctionner en toute sécurité.

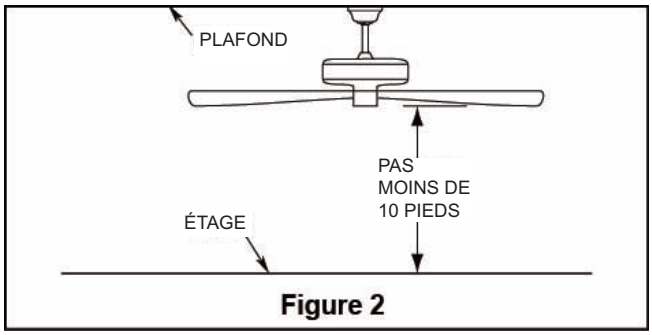

Figure 2

⚠ AVERTISSEMENT

Le ventilateur doit être suspendu avec un dégagement d'au moins 3 mètres entre le sol et les pales. (Figure 2)

⚠ AVERTISSEMENT

La boîte de sortie doit être solidement ancrée et capable de supporter une charge d'au moins 35 livres. Le support de suspension doit reposer fermement sur la boîte de sortie.
Si la boîte de sortie est encastrée, retirez le panneau mural jusqu'à ce que le support entre en contact avec la boîte. Si le support et/ou la boîte de sortie ne sont pas solidement fixés, le ventilateur pourrait osciller ou tomber. Le ventilateur doit être monté sur une boîte de sortie et les vis de montage fournies avec la boîte de sortie doivent être utilisées.

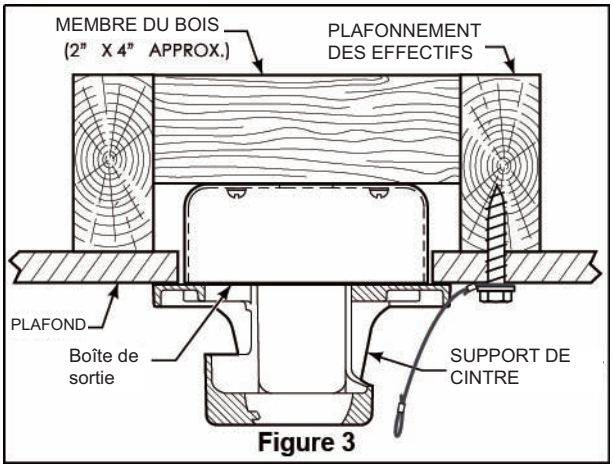

Figure 3

⚠ AVERTISSEMENT

Pour réduire le risque d'incendie, de choc électrique ou de blessure, montez sur la boîte de sortie marquée "Acceptable pour un support de ventilateur de 15,9 kg ou moins" et utilisez les vis de montage fournies avec le boîte de sortie.

⚠ AVERTISSEMENT

Pour réduire le risque de choc électrique, ce ventilateur doit être installé avec un interrupteur de contrôle mural isolant.

1. Avant l'installation, vérifiez que la boîte de sortie est solidement installée et qu'elle est capable de supporter au moins le poids du ventilateur. Fixez solidement le support de montage à la boîte de sortie de plafond acceptable pour le support du ventilateur de plafond..

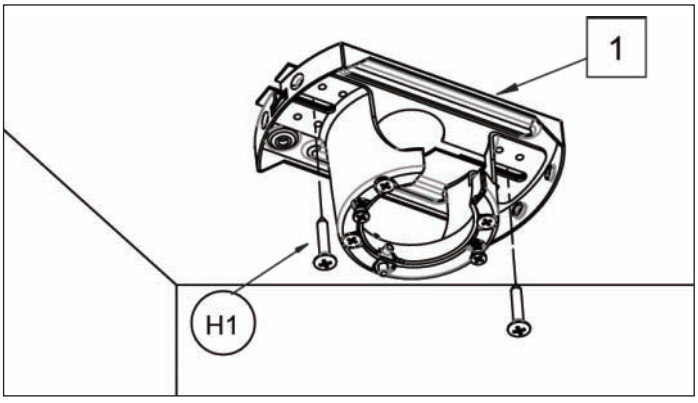

Montage au plafond nivelé

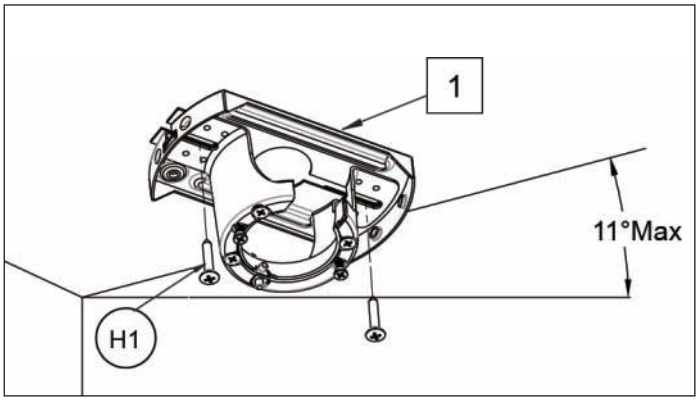

Montage en angle au plafond

Attention

Installez le ventilateur de plafond à un endroit tel que l'espacement entre le bout des pales et les objets ou les murs les plus proches soit d'au moins 300 mm (12"). Si le plafond est incliné, l'équipement de montage du ventilateur n'est conçu que pour une inclinaison ou une déclivité maximale de 11 degrés.

Ventilateur de plafond industriel DC

2. Installez le support des pales du ventilateur sur l'ensemble du moteur avec des rondelles de blocage (H8) Φ6 et des vis longues (H7)1/4-20x3/8"..

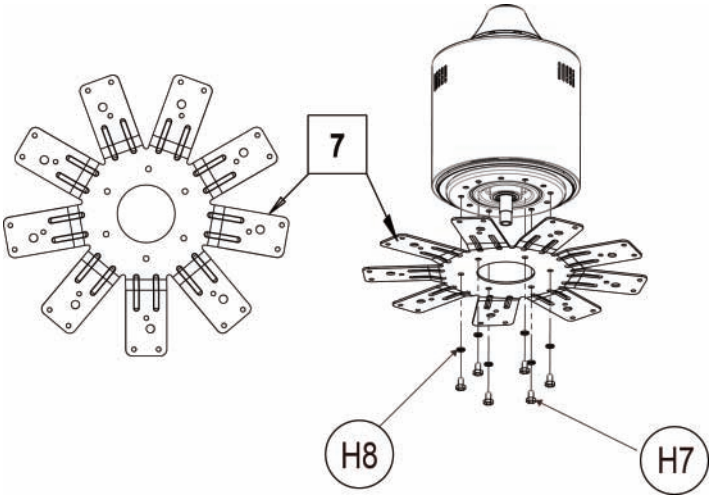

3. Installez l'ensemble du ventilateur sur le support de montage comme indiqué ci-dessous:

Faites passer les fils et le câble de sécurité à travers le couvercle de la tige descendante, le couvercle de l'auvent et l'auvent de plafond. Installez la bielle descendante avec le moteur à travers le capot, le couvercle du capot et le couvercle de la bielle descendante.

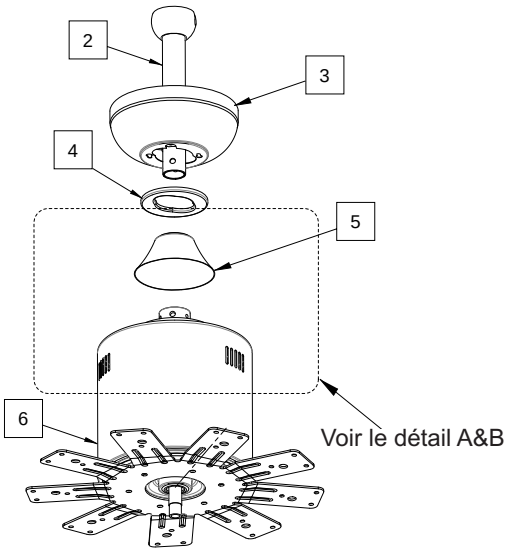

Retirez les deux vis de fixation de la bielle descendante et conservez-les pour la réinstallation. Installez la tige de montage (H4) en alignant les trous du support de la bielle descendante avec les trous de la bielle descendante. Fixez la goupille avec la goupille fendue (H6). Installez et serrez les deux vis de réglage avec les écrous dans le support de la barre descendante.

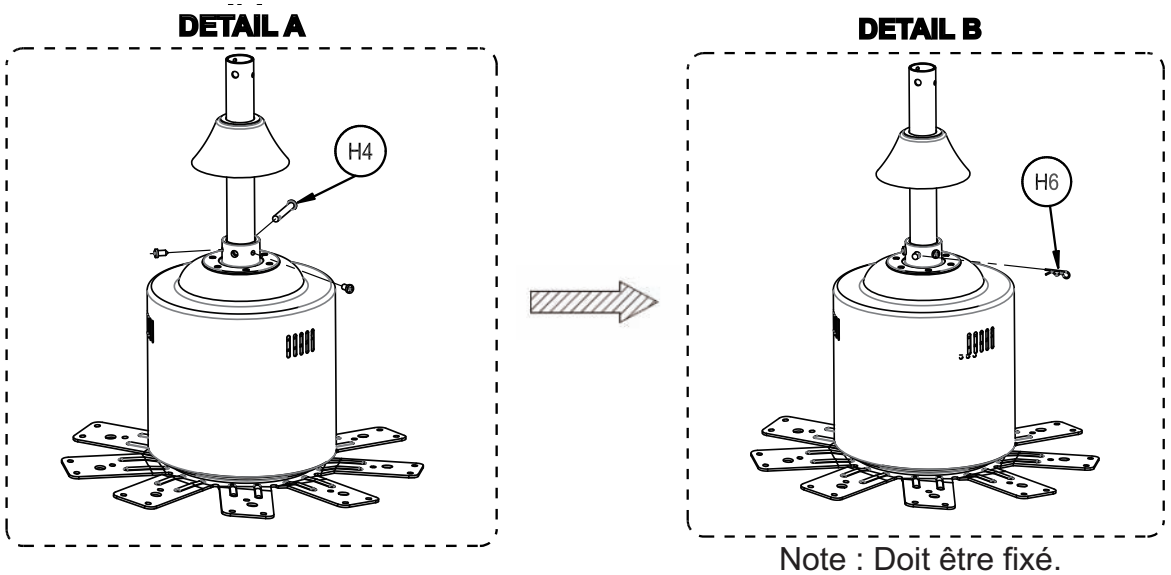

Note : Doit être fixé.

⚠ AVERTISSEMENT

Il est essentiel que la goupille de montage dans le support de descente soit correctement installée et que les vis et les écrous soient bien serrés. Le non-respect de ces consignes peut entraîner la chute du ventilateur.

Ventilateur de plafond industriel DC

4. Installez l'ensemble du ventilateur sur le support de montage comme indiqué ci-dessous.

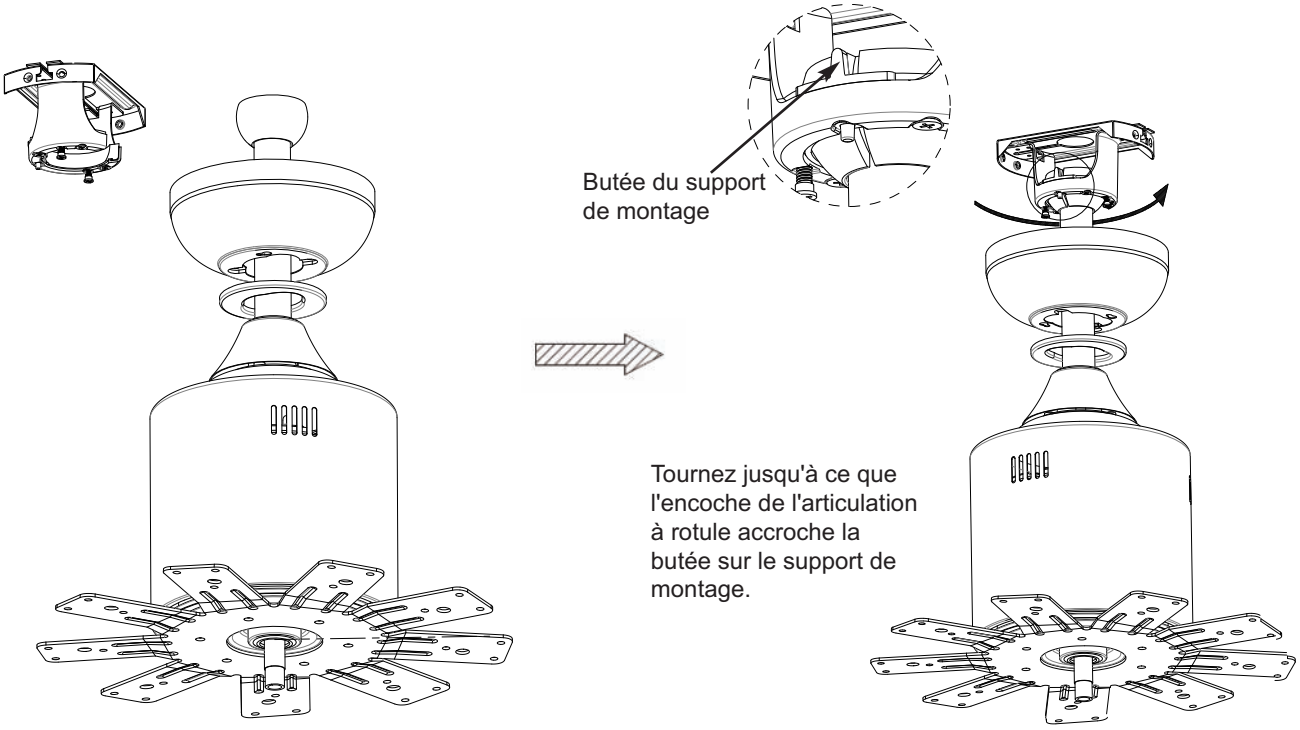

5. Raccordez les fils aux fils d'alimentation/de mise à la terre à l'aide de connecteurs comme indiqué ci-dessous. Fixez le câble de sécurité au plafond avec une vis à bois (H3) 3/16 * 1-1/2 pouce +Φ5.5xΦ25xT1.5 rondelle de blocage .

Le conducteur d'un ventilateur identifié comme conducteur de terre doit être connecté à un conducteur d'alimentation mis à la terre, le conducteur du ventilateur identifié pour la mise à la terre de l'équipement doit être connecté à un conducteur de mise à la terre de l'équipement.

Après avoir effectué les connexions, le fil doit être écarté avec le conducteur mis à la terre (fil neutre) et le conducteur de mise à la terre de l'équipement (fil de terre) d'un côté de la boîte de sortie et le conducteur non mis à la terre (fil sous tension) de l'autre côté de la boîte de sortie.

Les épissures après avoir été faites doivent être tournées vers le haut et poussées avec précaution dans la boîte de sortie.

⚠ AVERTISSEMENT

1 Cet appareil doit être mis à la terre.
2. Ce produit doit être installé par un électricien certifié conformément aux codes locaux.
3.Vérifiez que toutes les connexions sont bien serrées, y compris la mise à la terre, et qu'aucun fil nu n'est visible au niveau des connecteurs. Ne faites pas fonctionner le ventilateur tant que les pales ne sont pas en place. Le bruit et les dommages au moteur pourraient en résulter.

CÂBLAGE ÉLECTRIQUE

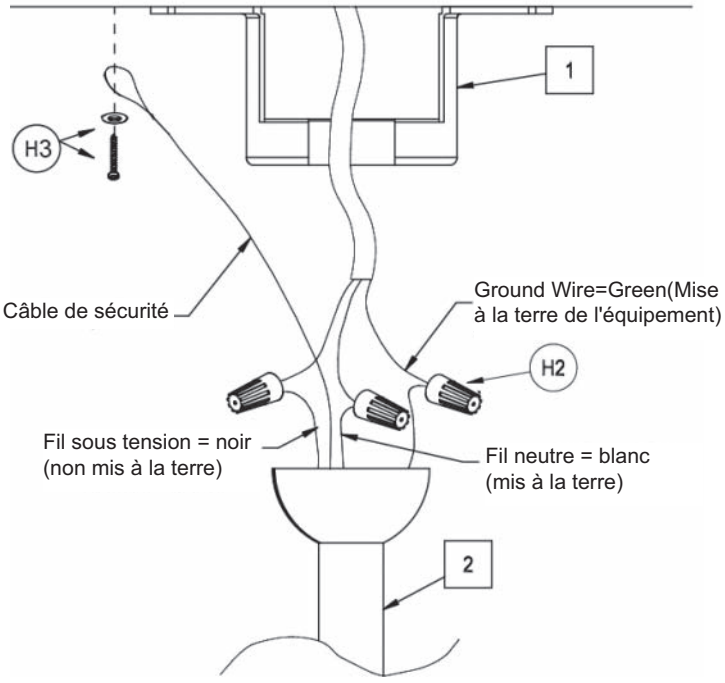

6. Retirez les deux vis du support de montage. Assemblez le canopi en serrant les vis. Fixez et serrez bien le couvercle de la capote.

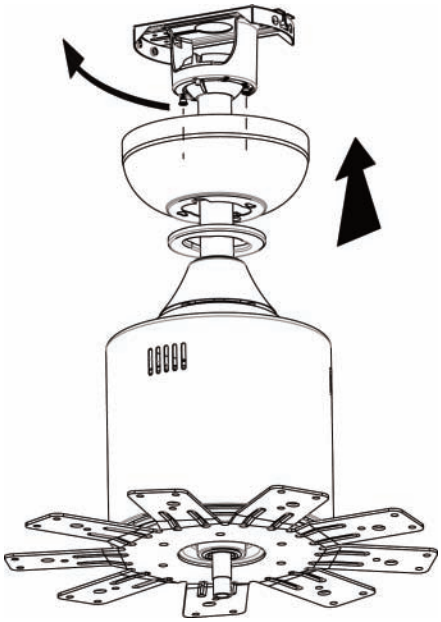

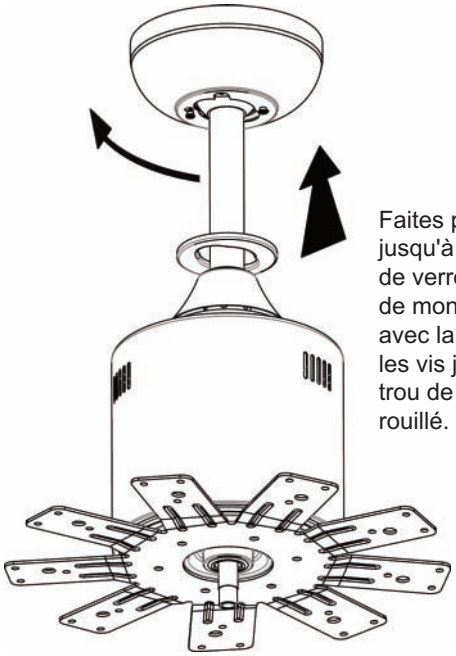

Faites pivoter la capote jusqu'à ce que la goupille de verrouillage du support de montage soit engagée avec la capote, puis serrez les vis jusqu'à ce que le trou de serrure soit verrouillé.

7. Installez le capuchon de l'aube du ventilateur sur l'aube du ventilateur avec (H9) une vis M4x6mm de long et (H10) une rondelle plate Φ4. Répétez cette étape pour les 9 pales du ventilateur.

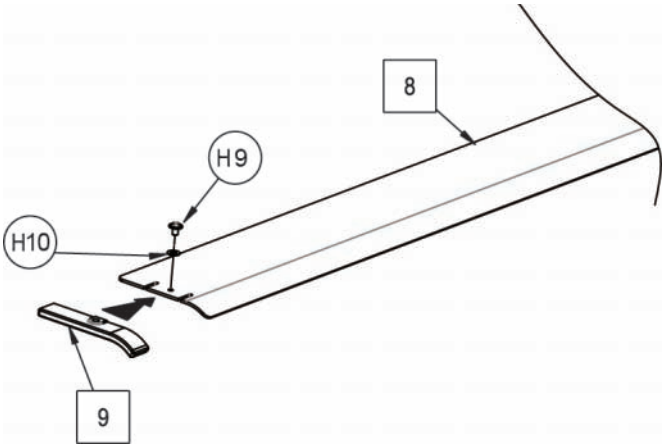

8. Installez le couvercle de la vis de l'aube du ventilateur sur l'aube du ventilateur avec (H12) une vis de M5x8mm de long et (H11) Φ5 une rondelle de blocage. Répétez cette étape pour les 9 pales du ventilateur..

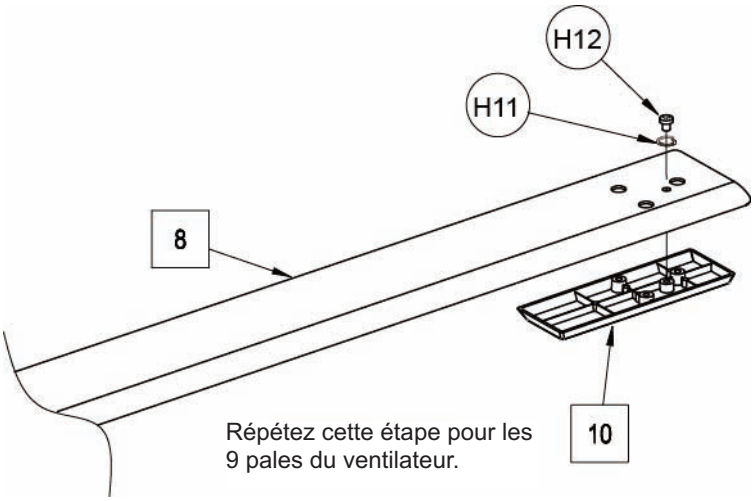

Répétez cette étape pour les 9 pales du ventilateur.

Ventilateur de plafond industriel DC

9. Assemblez l'aube de ventilateur sur le support d'aube de ventilateur avec une vis (H5) M5x10mm de long et une rondelle de blocage (H11) Φ5. Répétez cette étape pour les 9 pales du ventilateur.

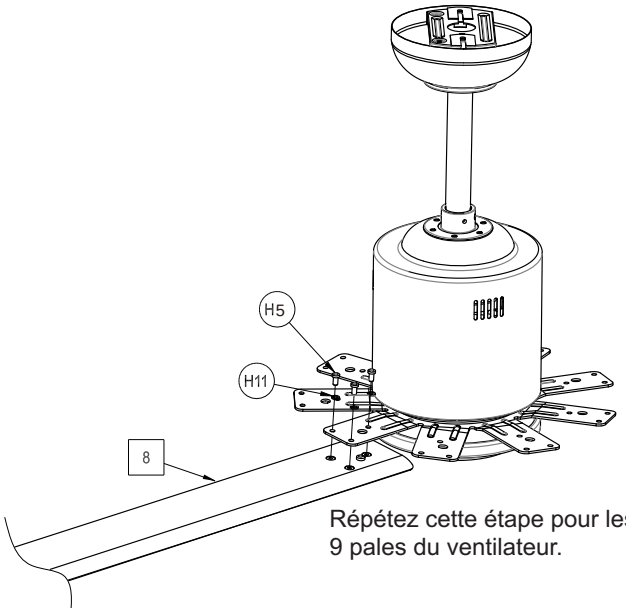

Répétez cette étape pour les 9 pales du ventilateur.

10. Faites pivoter le couvercle inférieur vers l'ensemble du ventilateur jusqu'à ce qu'il soit bien serré.

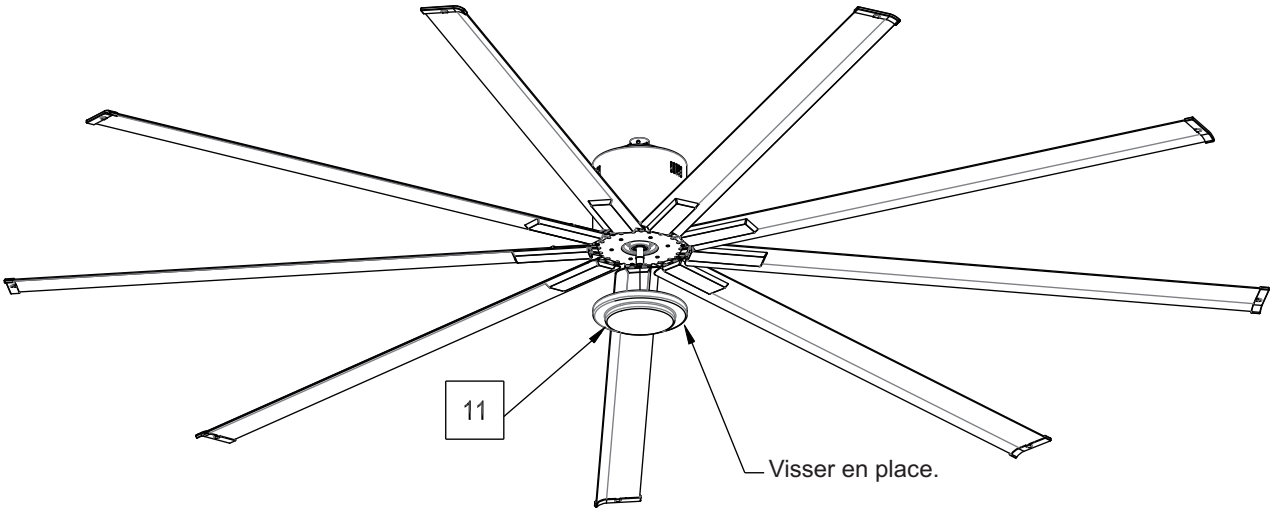

Télécommande

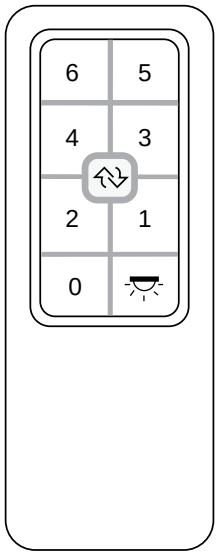

Button	Description
6	Vitesse 6 (Maximum)
5	Vitesse 5
4	Vitesse 4
3	Vitesse 3
2	Vitesse 2
1	Vitesse 1 (Minimum)
0	Mise hors tension
⇆	Contrôle de la direction(Sens horaire/antihoraire)
☼	Pas de fonction

Comment insérer une pile

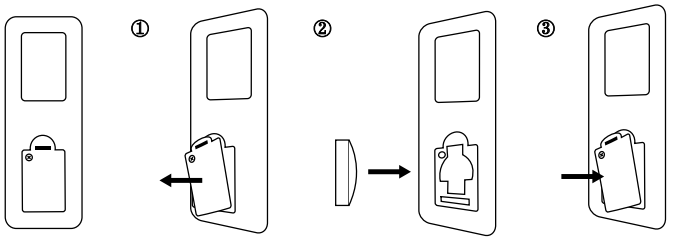

1. Dévissez la vis et retirez le couvercle.
2. Insérez la pile, surface arrondie vers l'intérieur.
3. Remettez le couvercle en place puis serrez la vis.

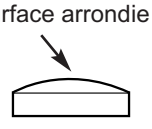

REMARQUE: Retirez la pile si la télécommande ne sera pas utilisée pendant plus d'un mois. Les piles laissées dans la télécommande peuvent fuir et causer des dommages.

Instructions d'utilisation de la télécommande

1. Après avoir installé le ventilateur de plafond conformément à la procédure de montage et l'avoir raccordé conformément aux spécifications de l'alimentation électrique, effectuez la procédure d'appariement de la télécommande et du ventilateur de plafond (voir la méthode d'appariement de la télécommande ci-dessous).
2. Une fois l'appariement terminé, vous pouvez utiliser la télécommande pour allumer/éteindre le ventilateur de plafond et sélectionner la vitesse.

INSTRUCTIONS D'UTILISATION

Procédure d'appariement des télécommandes:

1 Instructions d'appariement

(1) Mettez le ventilateur en marche et, dans les 60 secondes qui suivent, appuyez sur le bouton **0** (Arrêt) de la télécommande pendant 5 secondes. La télécommande lancera le processus d'appariement.

(2) Pour les modèles **293048** & **293049**, le ventilateur répondra à la télécommande par trois sons "B" et terminera le processus d'appariement en moins de 20 secondes.

Pour le modèle **293047**, le ventilateur répondra à la télécommande par trois sons "B" et démarrera ensuite automatiquement, indiquant l'activation réussie du processus d'appariement et de réglage fin 3 & 4 suivant.

(3) Pendant le processus de réglage fin, le ventilateur tourne dans le sens des aiguilles d'une montre jusqu'à ce qu'il atteigne sa vitesse maximale, puis s'arrête. Ensuite, le ventilateur tourne dans le sens inverse des aiguilles d'une montre jusqu'à ce qu'il atteigne sa vitesse maximale, puis s'arrête.

(4) Le processus d'appariement et de réglage fin est terminé. Ce processus prend environ 3 à 5 minutes.

Note: Pendant le processus d'appariement, appuyer sur n'importe quel bouton n'aura aucun effet. Le fonctionnement normal reprend une fois le processus d'appariement terminé.

2 Après un jumelage réussi

Le ventilateur fonctionne normalement et peut être commandé à l'aide de la télécommande. Pour tout réglage sur la télécommande, le ventilateur répondra par un son "B".

La télécommande peut être associée à plusieurs ventilateurs autant que vous le souhaitez. Mais les fans ne peuvent mémoriser que les deux dernières télécommandes associées.

3 Fonction mémoire

Ce ventilateur a une fonction de mémoire de vitesse en cas de coupure de courant. Si le ventilateur fonctionne à la vitesse maximale lorsqu'il s'arrête en cas de panne de courant, il reprendra son fonctionnement à la vitesse maximale lorsque le courant revient. La fonction de mémoire enregistre la dernière vitesse de fonctionnement.

4 En cas de remplacement de la lame

Répétez les étapes de la section 1 ci-dessus (procédure d'appariement) après avoir remplacé les pales du ventilateur.

5. Contrôle de la direction

Appuyez sur la commande de direction pour changer le sens de rotation des pales du ventilateur.

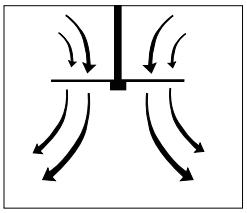

Lorsque la pale du ventilateur tourne dans le sens des aiguilles d'une montre, l'air est soufflé vers le bas. Un flux d'air descendant crée un effet de refroidissement. Cela vous permet de régler votre climatiseur sur une température plus élevée sans affecter votre confort.

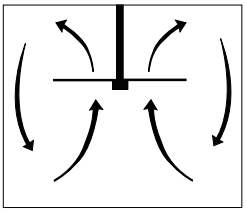

Lorsque la pale du ventilateur tourne dans le sens inverse des aiguilles d'une montre, l'air est soufflé vers le haut. Un flux d'air ascendant déplace l'air chaud hors du plafond. Cela vous permet de régler votre unité de chauffage sur une température plus basse sans affecter votre confort.

ENTRETIEN

⚠ AVERTISSEMENT

Assurez-vous que l'alimentation électrique est coupée avant de procéder à la maintenance.

1. En raison du mouvement naturel du ventilateur, certaines connexions et vis peuvent se desserrer. Vérifiez au moins deux fois par an la fixation des supports, des équerres et des pales pour vous assurer qu'ils sont bien fixés.
2. Nettoyez le ventilateur régulièrement pour en préserver l'apparence. N'utilisez pas d'eau lors du nettoyage. Cela pourrait endommager le moteur, ou éventuellement provoquer un choc électrique.
3. N'utilisez qu'une brosse douce ou un chiffon non pelucheux pour éviter de rayer la finition.
4. Il n'est pas nécessaire de huiler le ventilateur. Le moteur a des roulements lubrifiés en permanence.

DÉPANNAGE

Si vous avez des difficultés à faire fonctionner votre nouveau ventilateur de plafond, cela peut être dû à un mauvais assemblage, une mauvaise installation ou un mauvais câblage. Dans certains cas, ces erreurs d'installation peuvent être confondues avec des défauts.
Si vous rencontrez des problèmes, veuillez consulter le guide de dépannage suivant. Si vous ne parvenez pas à trouver une solution au problème, veuillez consulter un électricien agréé. N'essayez pas de faire des réparations électriques par vous-même. Pour votre propre sécurité, coupez le courant au niveau de la boîte à fusibles ou du disjoncteur avant d'essayer de réparer votre ventilateur.

Problèmes	Solution proposée
Le ventilateur ne démarre pas.	1.vérifiez les fusibles ou les disjoncteurs des circuits principaux et secondaires. 2.Vérifiez les connexions des fils comme indiqué dans la section CÂBLAGE ÉLECTRIQUE. **Attention**: Assurez-vous que l'alimentation principale est bien coupée off ! 3.Si le ventilateur ne démarre toujours pas, contactez un électricien agréé. N'essayez pas de dépanner vous-même les connexions électriques internes.
Le ventilateur est bruyant	1.Vérifiez que toutes les vis dans le boîtier du moteur sont bien serrées (pas trop). 2.Vérifiez que les vis qui fixent le support des pales du ventilateur au moteur sont bien serrées. 3.Prévoyez une période de rodage de 24 heures. La plupart des bruits associés à un nouveau ventilateur disparaîtront après cette période.
Le ventilateur vacille	Les procédures suivantes devraient éliminer la plupart des oscillations. Vérifiez l'oscillation après chaque étape. 1.Vérifiez que toutes les lames sont fermement vissées dans le porte-lame. 2.Vérifiez que toutes les vis de fixation du moteur à la tige de suspension sont bien serrées. 3.Assurez-vous que la tige de suspension est bien serrée sur le support de montage de la poutre en I. 4.Si l'oscillation de la lame est toujours visible, l'échange de deux lames adjacentes (côte à côte) peut redistribuer le poids et permettre un fonctionnement plus régulier.