Industrial Ceiling Fan

Model: 604219 604220



READ AND SAVE THESE INSTRUCTIONS

Industrial Ceiling Fan

Read Instructions carefully before assembling or installing your fan. It is important that you observe all safety information to help prevent personal injury and/or property damage.

1. Installation work and electrical wiring should be done by qualified persons only in accordance with all applicable codes and standards.
2. Unplug or disconnect the fan before servicing.
3. Use this fan only in the manner intended by the manufacturer. This fan is intended for permanent installation and to be used for air circulation only.
4. The secondary support cable included with the fan must be properly connected.
5. To reduce the risk of personal injury, do not bend the blade brackets when installing the brackets, balancing the blades, or cleaning the fan. Do not insert foreign objects in between rotating fan blades.
6. Ceiling fans without guards are to be installed at least ten feet above floor with adequate clearance between blades and adjacent walls, furnishing, etc.
7. When mounted in a cathedral ceiling, blade tips should be at least one foot from the angled roof line or air turbulence may cause fan to sway.
8. The supporting beam must be capable of holding at least 80 pounds (or the weight of the fan plus any accessories that might be added).
9. Do not operate any fan with a damaged cord or plug. Discard fan or return to an authorized service facility for examination and/or repair.
10. To reduce the risk of fire or electric shock, do not use this fan with other types of solid-state speed control devices.

FOR INDUSTRIAL USE ONLY.

Unpacking

• Carefully remove fan and parts from carton and check for shipping damage.
• Check parts list against carton contents.
• Do not install blades before mounting fan.

Electrical Hookup

1. All electrical hookups should be made by a qualified person.
2. The installation shall be in accordance with the local codes.
3. Check state and local codes to assure proper hookup.
4. Disconnect power at main service panel.
5. Lock in open position and tag it to prevent unexpected power application.
6. Check that power source conforms to electrical requirements of fan.

Product Specification		
Model	604219	604220
Dimensions(Inches)	56	60
Voltage(V)	120	120
Frequency(Hz)	60	60
Wattage(W)	106	106
AMPS(A)	0.9	0.9
RPM	190	190
Decibel Rating	47	49
CFM Low & High	3039/7599	3090/7885
Horsepower	1/10	1/10
Blade Type	Aluminum	Aluminum
Max Ambient Temperature	104F	104F
Coverage Area Sq Ft	200	250
Downrod length	10 inch	10 inch
Total height from Bottom of Fan to Ceiling	17.2 inch	17.2 inch
Net Weight(lbs)	15.4	15.5
Certification	UL LISTED	UL LISTED

CFM Low & High: Average value of measured airflow (CFM) at low & high speed from DOE (Department of Energy) Test Report.

Tools and Supplies

• Slot, Phillips head and Screwdrivers
• Adjustable crescent wrench
• Grounded metal outlet box with single receptacle
• Drill Bit size: 7/16 ~ 1/2 inch

CONNECTS		
Part	**Qty.**	**Description**
1	1	Pre-assembled Fan without Blades
2	3	Blades with Brackets Attached
3	1	Mounting Bracket
4	1	J Wood Screw
5	4	Canopy Mounting Screw
6	6	Screw
7	6	Flat Washer
8	6	Spring Washer
9	6	Wiring Cap
10	1	Speed Control
11	2	#6-32 3/4" Screw
12	2	#6-32 5/16" Screw

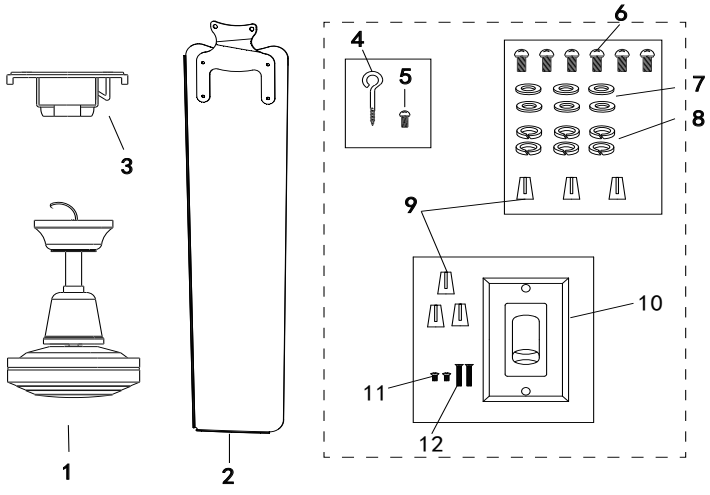

Industrial Ceiling Fan

Assembly Instructions
Before Mounting

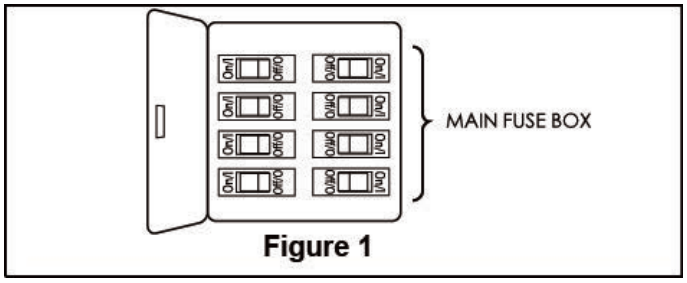

Figure 1

⚠ WARNING

To avoid possible electrical shock, be sure electricity is turned off at the main fuse box before hanging. (Figure 1)

NOTE: If you are not sure if the outlet box is grounded, contact a licensed electrician for advice, as it must be grounded for safe operation.

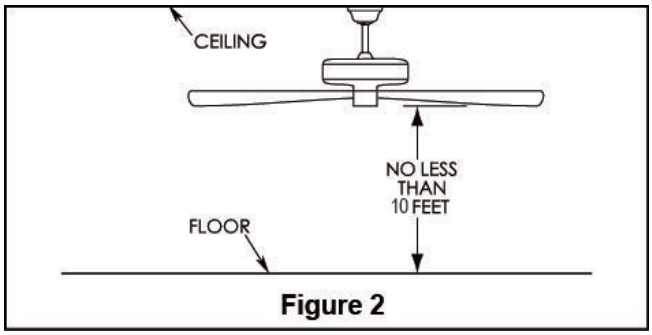

Figure 2

⚠ WARNING

The fan must be hung with at least 10´ of clearance from floor to blades. (Figure 2)

⚠ WARNING

To Reduce The Risk Of Fire, Electric Shock, Or Personal Injury, Mount To Outlet Box Marked " Acceptable for Fan Support of 15.9 kg (35 lbs) or less" And Use Mounting Screws Provided With The Outlet Box.

If your ceiling fan does not have an existing UL-listed mounting box, then install one using the following instructions:

1. Disconnect the power by removing the fuses or turning off the circuit breakers.
2. Secure the outlet box directly to the building structure. Use the appropriate fasteners and materials. The outlet box and support structure must be securely mounted and capable of reliably supporting 35 lbs. (15.9kg). Use only UL Listed outlet boxes marked "Acceptable for Fan Support of 35 lbs. (15.9kg) or less.". Do not use a plastic outlet box.
3. The illustrations below show three different ways to mount the outlet box.

Low profile box (Figure 3)

A 1⁄2-in.(12.7mm)-deep pancake box is meant to be screwed to a joist or block. It's used if only one cable is coming into the box. It is also available in a saddle-mount configuration

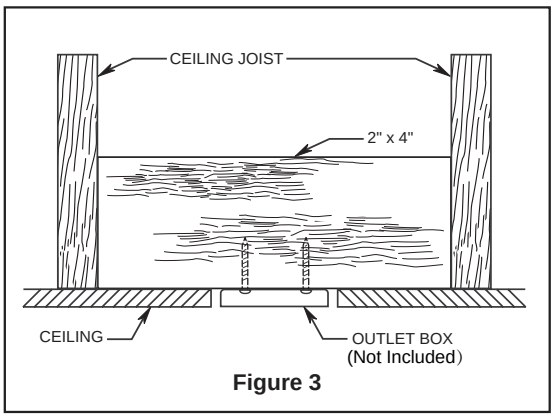

Figure 3

Deep box (Figure 4)

A 2-1⁄4 in.(57.15mm) deep box can be attached to blocking between joists and is roomy enough to handle more than one cable.

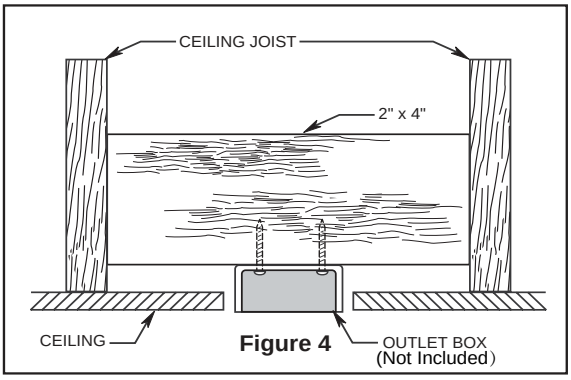

Figure 4

Deep box with brace (Figure 5)
Paired with a deep box, this hanger is meant to Span between two joists and takes the place of wooden blocking.

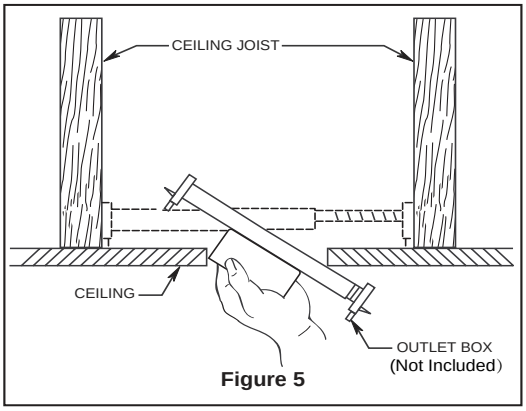

Figure 5

Installing the mounting bracket

1. Pass the 120-Volt supply wires through the center hole in the mounting bracket(3).
2. Install the ceiling mounting plate on the outlet box by sliding the mounting bracket over the two screws provided with the outlet box. If necessary, use leveling washers (not included) between the mounting bracket and the outlet box. Note that the flat side of the mounting bracket is toward the outlet box.
3. Securely tighten the two mounting screws.

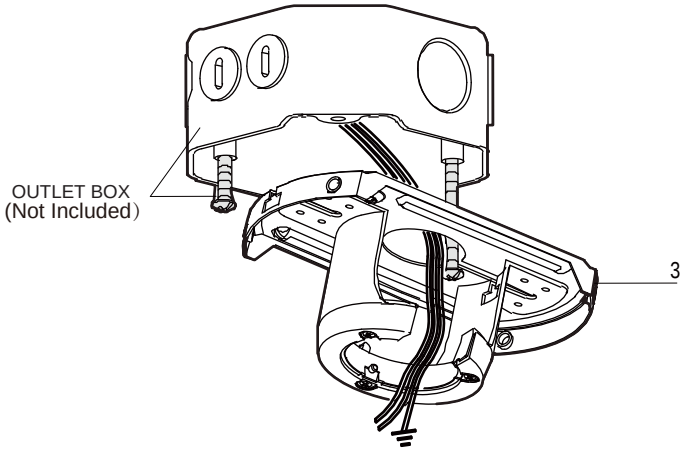

Hanging the fan

1. Carefully lift the fan motor assembly up to the mounting bracket(3).
2. Seat the hanger ball portion of the ball/down-rod(A) assembly in the mounting bracket socket. Ensure that the tab on the mounting bracket(3) socket is properly seated in the groove in the hanger ball.

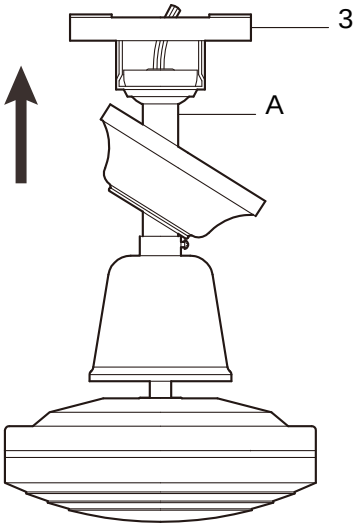

Connecting the safety cable

1. Turn the wood screw(4) into the ceiling.
2. Place the looped end of the safety cable(B) onto the wood screw(4) and then tighten the screw firmly, or connect the safety cable(B) directly to the outer joist or mounting bracket(3).

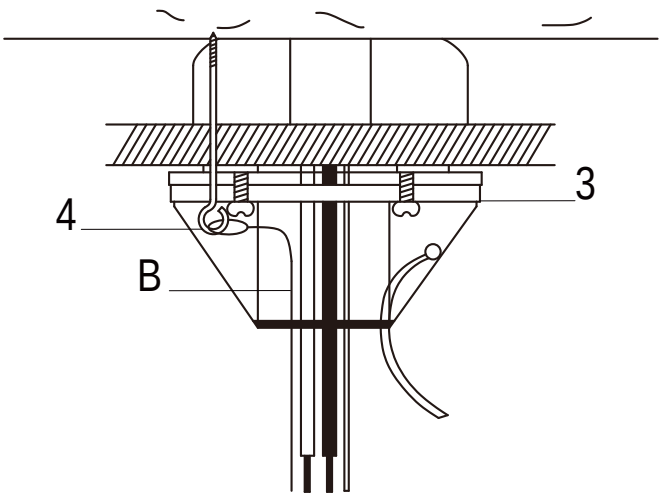

Industrial Ceiling Fan

Attaching the canopy

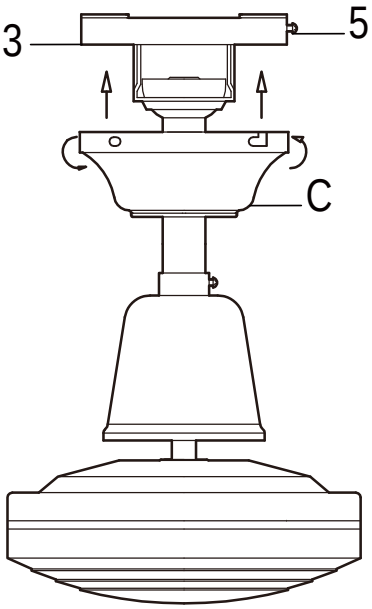

1. Align the locking slots of the ceiling canopy (C) with the two screws in the mounting bracket (3). Push up to engage the slots, and turn clockwise to lock the canopy (C) in place.
2. Firmly tighten the two mounting screws (5).
3. Install the remaining two mounting screws (5) into the holes in the canopy (C) and tighten firmly.

Making the electrical connection

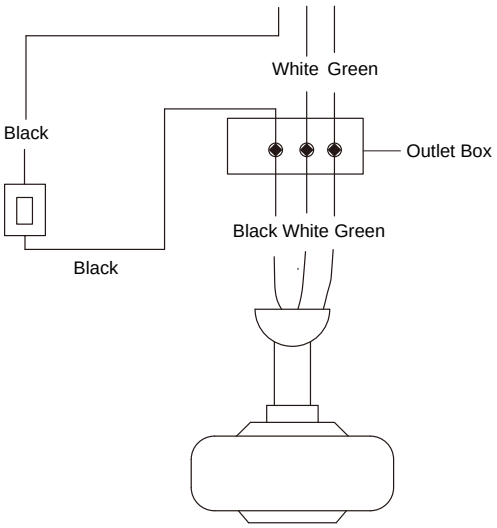

1. Connect the ground conductor of the 120-Volt supply to the green wire of the fan.
2. Connect the fan motor white wire to the supply white wire using a wiring cap (9).
3. Connect the fan motor black wire to the supply black wire using a wiring cap (9).
4. After connecting the wires, spread them apart so that the green and white wires are one side of the outlet box and the black wire is on the other side.
5. Turn the wire connecting nuts upward, and carefully push the wiring into the outlet box.

Attach Blades

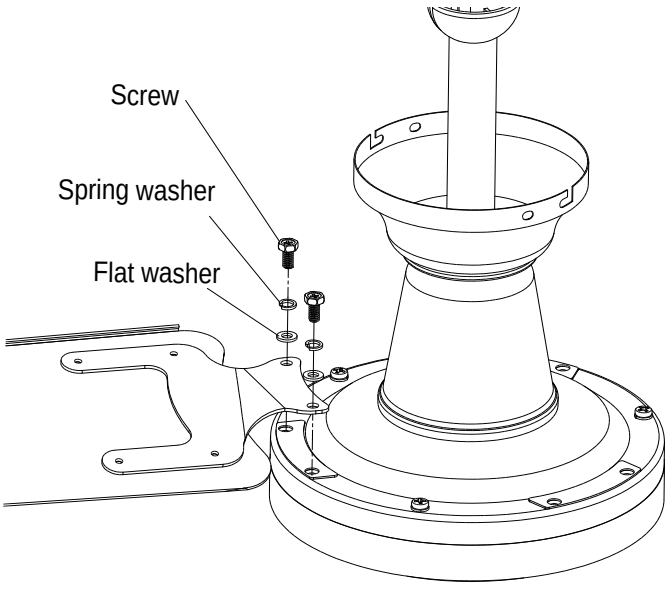

1. Position the blade with bracket attached(2) on the motor so the mounting screw holes align with the threaded holes.
2. Turn the screw (6), spring washer (8), and flat washer (7) into the hole but do not completely tighten. Make sure the second hole in the blade assembly aligns with a hole in the motor housing.
3. Install a second screw (6), spring washer (8) and flat washer (7) in the blade assembly in the same manner.
4. Repeat for the remaining blades.
5. Tighten all screws.

Note: All blades MUST face the same direction.

Operation

Turn on the power and check operation of fan.

The wall control the fan speeds as follows:

0 - off; 1 - high; 2 - medium high; 3 - medium; 4 - low.

Speed settings for warm or cool weather depend on factors such as room size, ceiling height, number of fans and so on.

The slide switch controls direction, forward or reverse.

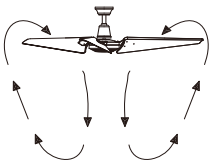

Warm weather - (Forward) Fan turns counterclockwise direction. A downward air flow creates a cooling effect.

This allows you to set your air conditioner on a higher temperature setting without affecting your comfort.

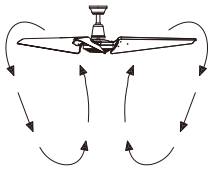

Cool weather - (Reverse) Fan turns clockwise direction. An upward airflow moves warm air off the ceiling area.

This allows you to set your heating unit on a lower setting without affecting your comfort.

The slide switch has been included, it located on the couple yoke. Please loosen the set screw on the top of yoke cover, then slide the bell up to the down rod, after adjust the slide switch, please repeat the yoke cover.

NOTE: Turn off and wait for fan to stop before changing the setting of the forward/reverse slide switch.

Reverse Direction

The reverse switch is located on the coupler. To switch the direction of the blade rotation, follow the instructions below:

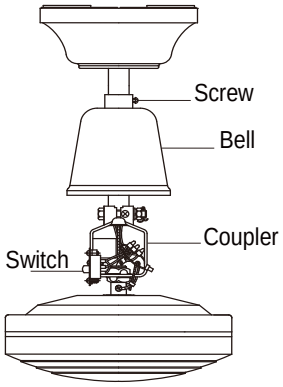

1. Remove screw from bell.
2. Slide the bell up to reveal switch.
3. Slide switch to change motor direction.
4. Set reverse switch in desired direction:

For warm weather, set switch in down position.

For cool weather, set switch in up position.

5. Slide the bell back down.
6. Align screw hole in bell with hole in down rod and reinstall screw.

Maintenance

1. Because of the fan's natural movement, some connections may become loose. Check the support connections, brackets, and blade attachments twice a year. Make sure they are secure.
2. Clean your fan periodically to help maintain its new appearance over the years. Do not use water when cleaning. This could damage the motor, or the wood, or possibly cause electrical shock.
3. Use only a soft brush or lint-free cloth to avoid scratching the finish. The plating is sealed with a lacquer coating to minimize discoloration or tarnishing.
4. There is no need to oil your fan. The motor has permanently lubricated bearings.

TROUBLESHOOTING

If you have difficulty operating your new ceiling fan, it may be the result of incorrect assembly, installation, or wiring. In some cases, these installation errors may be mistaken for defects.

If you experience any faults, please check this Trouble Shooting chart. If a problem cannot be remedied, please consult with your authorized electrician and do not attempt any electrical repairs yourself.

Industrial Ceiling Fan

TROUBLE	SUGGESTED REMEDY
If fan does not start:	1. Check main and branch circuit fuses or circuit breakers. 2. Check wire connections as explained on page 5 of this manual. CAUTION: Make sure main power is turned off. 3. Make sure forward/reverse switch is firmly in the correct position. Fan will not operate when switch is in the middle. 4. If the fan still will not start, contact a qualified electrician. Do not attempt to troubleshoot internal electrical connections yourself.
If fan sounds noisy:	1. Check to make sure all screws in motor housing are snug (not over tightened). 2. Check to make sure the screws which attach the fan blade holder to the motor are tight. 3. Some fan motors are sensitive to signals from Solid State variable speed controls. 4. Allow "break-in" period of 24 hours. Most noises associated with a new fan will disappear after this period.
If fan wobbles:	The following procedures should eliminate most of the wobble. Check for wobble after each step. 1. Check that all blades are screwed firmly into blade holders. 2. Check that all blade holders are tightened securely to motor. 3. Make sure that canopy and mounting bracket are tightened securely to ceiling joist. 4. If blade wobble is still noticeable, interchanging two adjacent (side by side) blades can redistribute the weight and possibly result in smoother operation.

Ventilador de Techo Industrial

Modelos: 604219 604220



UL US LISTED

Lea y guarde estas instrucciones

Ventilador de Techo Industrial

Lea las instrucciones cuidadosamente antes de armar o instalar su ventilador. Es importante que observe toda la información de seguridad para ayudar a prevenir lesiones personales y / o daños a la propiedad.

1. El trabajo de instalación y el cableado eléctrico deben ser realizados por personas calificadas solo de acuerdo con todos los códigos y normas aplicables.
2. Siempre apague el ventilador del techo antes de realizar el mantenimiento.
3. Utilice este ventilador solo de la manera prevista por el fabricante. Este ventilador está diseñado para una instalación permanente y debe usarse solo para circulación.
4. El cable de soporte secundario incluido con el ventilador debe estar conectado correctamente.
5. Para reducir el riesgo de lesiones personales, no doble el soporte de la cuchilla cuando instale el soporte en el motor, instale las aspas en el soporte o limpie el ventilador.

Solo para uso industrial.

6. El ventilador de techo sin protector debe instalarse al menos a 10 pies sobre el piso con espacio suficiente entre las aspas y las paredes adyacentes, muebles, etc.
7. Cuando se monta en el techo de la catedral, las puntas de las aspas deben estar al menos a 1 pie de la línea del techo en ángulo o la turbulencia del aire puede hacer que el ventilador se balancee.
8. La viga de soporte debe ser capaz de sostener al menos 90 libras (o el peso del ventilador más cualquier accesorio que se pueda agregar).
9. No opere ningún ventilador con un cable o enchufe dañado. Deseche el ventilador o devuélvalo a un centro de servicio autorizado para su examen y/o reparación.
10. 14.Para reducir el riesgo de incendio o descarga eléctrica, no use este ventilador con otros tipos de dispositivos de control de velocidad de estado sólido.

Desembalaje

- Retire con cuidado el ventilador y las piezas del cartón y compruebe si hay daños en el envío.
- Compruebe la lista de piezas en relación con el contenido de la caja.
- No instale cuchillas antes de montar el ventilador.

Conexión eléctrica

1. Todas las conexiones eléctricas deben ser realizadas por una persona calificada.
2. La instalación se ajustará a los códigos locales.
3. Compruebe los códigos estatales y locales para asegurar una conexión adecuada.
4. Desconecte la alimentación en el panel de servicio principal.
5. Bloquee en posición abierta y etiquétela para evitar una aplicación de energía inesperada.
6. Compruebe que la fuente de alimentación cumple con los requisitos eléctricos del ventilador.

Especificaciones		
Modelo	604219	604220
Dimensiones (pulgadas)	56	60
Voltage(V)	120	120
Frequency(Hz)	60	60
Wattage(W)	106	106
AMPS(A)	0.9	0.9
RPM	190	190
Decibelio	47	49
CFM Low & High	3039/7599	3090/7885
Caballo de fuerza	1/10	1/10
Tipo de cuchilla	Aluminum	Aluminum
Ambiente máx. Temperatura	104F	104F
Área de Cobertura Sq Ft	200	250
Longitud de la varilla	10 inch	10 inch
Altura total desde la parte inferior del ventilador hasta el techo	17.2 inch	17.2 inch
Peso Neto(lbs)	15.4	15.5
Certificación	UL LISTED	UL LISTED

CFM Low & High: Valor medio del caudal de aire medido (CFM) a baja y alta velocidad del informe de prueba del DOE (Departamento de Energía).

Herramientas y suministros

- Ranura, cabeza Phillips y destornilladores
- Llave de media luna ajustable
- Caja de salida de metal puesta a tierra con un solo receptáculo
- Tamaño de la broca: 7/16 ~ 1/2 pulgada

CONECTA		
REF	Qty.	DESCRIPCIÓN
1	1	Ventilador premontado sin cuchillas
2	3	Cuchillas con soportes adjuntos
3	1	Soporte de montaje
4	1	Tornillo para madera J
5	4	Tornillo de montaje del dosel
6	6	Tornillo
7	6	Arandela plana
8	6	Arandela de resorte
9	6	Tapa de cableado
10	1	Control de velocidad
11	2	#6-32 3/4” Tornillo
12	2	#6-32 5/16” Tornillo

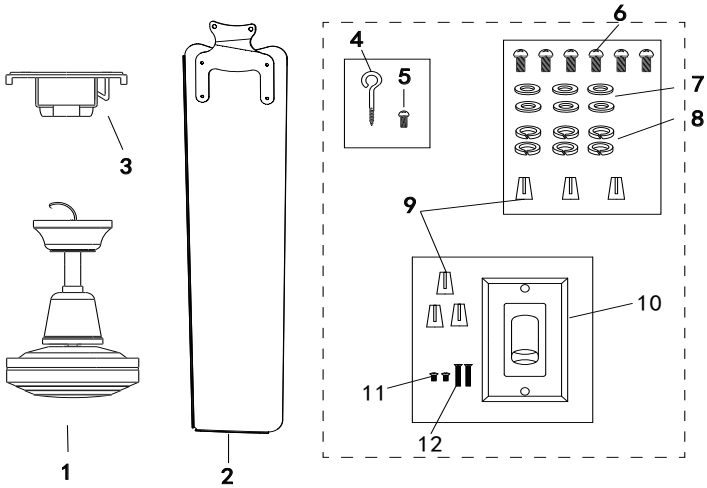

Ventilador de Techo Industrial

Instrucciones de montaje
Antes del montaje

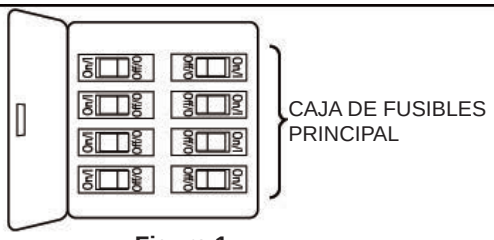

Figura 1

⚠ ADVERTENCIA

Para evitar posibles descargas eléctricas, asegúrese de que la electricidad esté apagada en la caja de fusibles principal antes de colgar. (Figura 1)

NOTA: Si no está seguro de si la caja de toma de corriente está conectada a tierra, comuníquese con un electricista autorizado para obtener asesoramiento, ya que debe estar conectada a tierra para una operación segura.

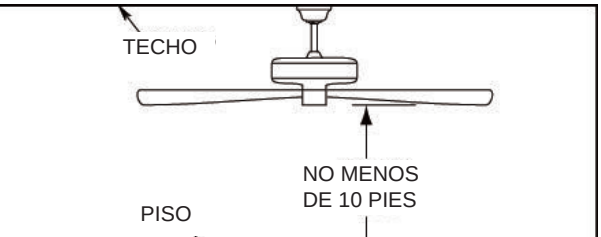

Figura 2

⚠ ADVERTENCIA

El ventilador debe colgarse con al menos 10 pies de espacio libre desde el piso hasta las aspas. (Figura 2)

⚠ ADVERTENCIA

Para Reducir El Riesgo De Incendio, Descarga Eléctrica o Lesiones Personales, Monte En La Caja De Salida Marcada Como "Aceptable para soporte de ventilador de 15.9 kg (35 lb) o menos" y Use Los Tornillos De Montaje Provistos Con La Caja De Salida.

Si el ventilador de techo no tiene una caja de montaje existente incluida en la lista UL, instale una siguiendo las siguientes instrucciones:

1. Desconecte la alimentación quitando los fusibles o apagando los disyuntores.
2. Asegure la caja de salida directamente a la estructura del edificio. Utilice los sujetadores y materiales apropiados. La caja de salida y la estructura de soporte deben estar montadas de forma segura y ser capaces de soportar de forma confiable 35 libras. Utilice solo cajas de salida listadas por UL marcadas como “Aceptables para Soporte de Ventilador de 35 libras o menos”.No utilice una caja de salida de plástico.
3. Las ilustraciones a continuación muestran tres maneras diferentes de montar la caja de salida.

Caja de perfil bajo (Figura 3)

Una caja de panqueques de 1⁄2 pulg. (12,7 mm)de profundidad está diseñada para atornillarse a una viga o bloque. Se utiliza si solo entra un cable en la caja. También está disponible en una configuración de montaje en sillín

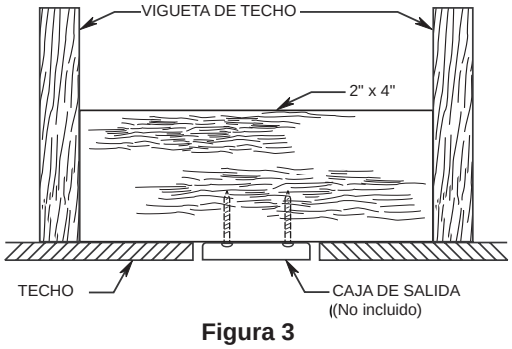

Figura 3

Caja profunda (Figura 4)

Una caja de 2-1⁄4 pulg. (57.15 mm) de profundidad se puede conectar al bloqueo entre viguetas y es lo suficientemente espaciosa como para manejar más de un cable.

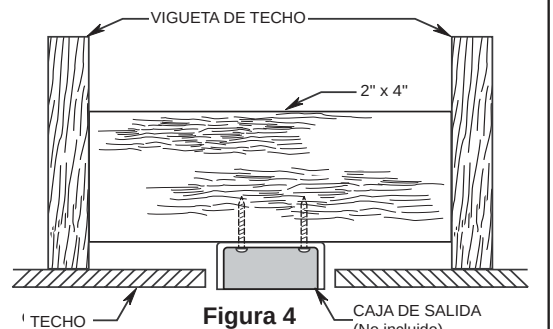

Figura 4

Ventilador de Techo Industrial

Caja profunda con abrazadera (Figura 5)
Emparejado con una caja profunda, este colgador está destinado a abarcar entre dos viguetas y toma el lugar de bloqueo de madera.

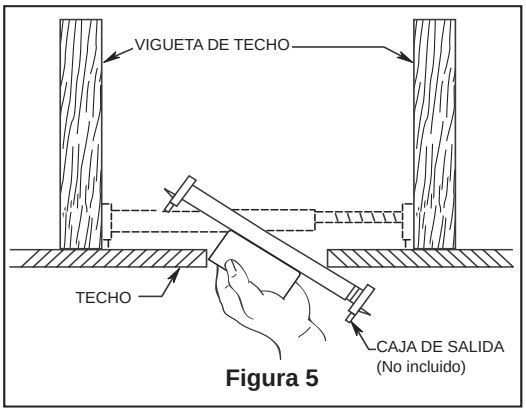

Figura 5

Instalación del soporte de montaje

1. Pase los cables de alimentación de 120 voltios a través del orificio central en el soporte de montaje (3).
2. Instale la placa de montaje del techo en la caja de salida deslizando el soporte de montaje sobre los dos tornillos provistos con la caja de salida. Si es necesario, utilice arandelas de nivelación (no incluidas) entre el soporte de montaje y la caja de salida. Tenga en cuenta que el lado plano del soporte de montaje está hacia la caja de salida.
3. Apriete firmemente los dos tornillos de montaje.

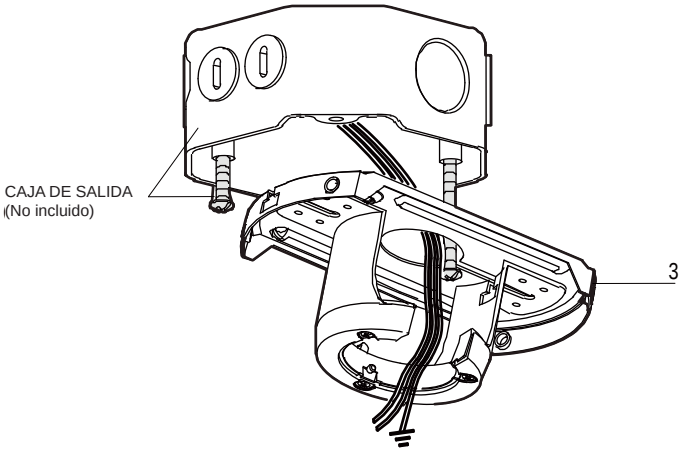

Colgar el ventilador

1. Levante con cuidado el conjunto del motor del ventilador hasta el soporte de montaje (3).
2. Asiente la parte de bola de suspensión del conjunto de bola/varilla descendente (A) en el zócalo del soporte de montaje. Asegúrese de que la lengüeta del soporte de montaje (3) esté correctamente asentada en la ranura de la bola colgante.

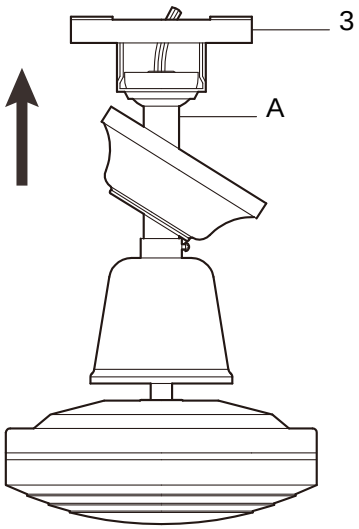

Conexión del cable de seguridad

1. Gire el tornillo de madera (4) en el techo.
2. Coloque el extremo en bucle del cable de seguridad (B) en el tornillo de madera (4) y luego apriete el tornillo firmemente, o conecte el cable de seguridad (B) directamente a la vigueta externa o al soporte de montaje (3).

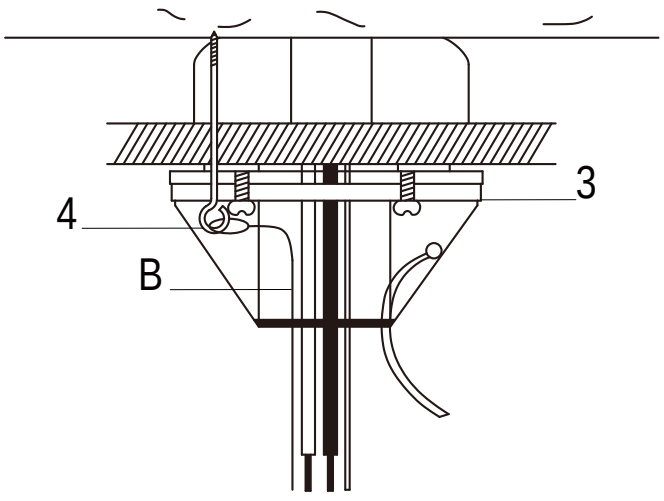

Ventilador de Techo Industrial

Colocación del dosel

1. Alinee las ranuras de bloqueo de la cubierta del techo (C) con los dos tornillos en el soporte de montaje (3). Empuje hacia arriba para acoplar las ranuras y gire en el sentido de las agujas del reloj para bloquear el dosel (C) en su lugar.
2. Apriete firmemente los dos tornillos de montaje (5).
3. Instale los dos tornillos de montaje restantes (5) en los orificios de la cubierta (C) y apriételos firmemente.

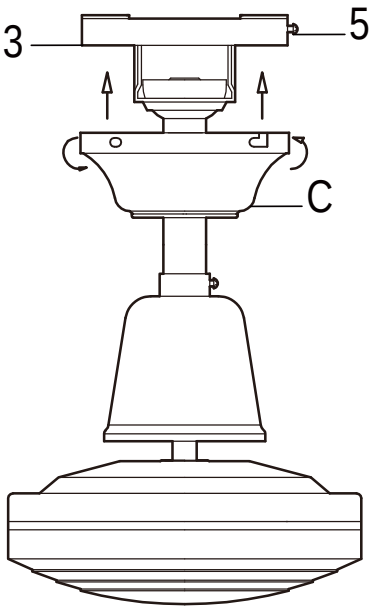

Realización de la conexión eléctrica

1. Conecte el conductor de tierra del suministro de 120 voltios al cable verde del ventilador.
2. Conecte el cable blanco del motor del ventilador al cable blanco de suministro utilizando una tapa de cableado (9).
3. Conecte el cable negro del motor del ventilador al cable negro de alimentación con una tapa de cableado (9).
4. Después de conectar los cables, extiéndalos para que los cables verdes y blancos estén a un lado de la caja de salida y el cable negro esté al otro lado.
5. Gire las tuercas de conexión del cable hacia arriba y empuje cuidadosamente el cableado en la caja de salida.

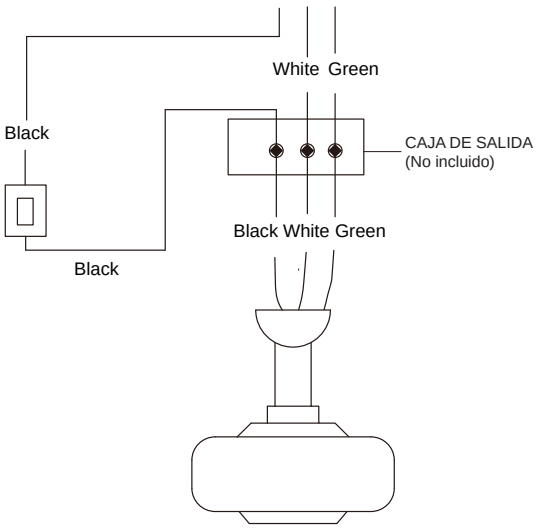

Fije las cuchillas

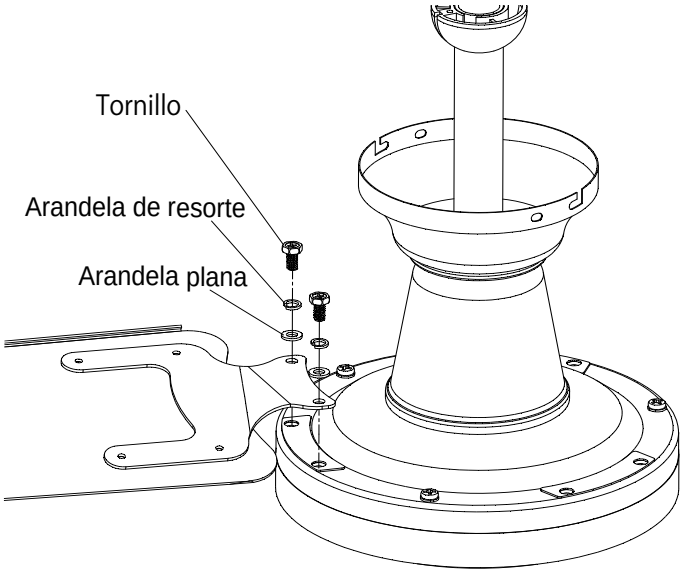

1. Coloque la cuchilla con el soporte fijado (2) en el motor para que los orificios del tornillo de montaje se alineen con los orificios roscados.
2. Gire el tornillo (6), la arandela de resorte (8) y la arandela plana (7) en el orificio, pero no apriete completamente. Asegúrese de que el segundo orificio en el conjunto de cuchillas se alinee con un orificio en la carcasa del motor.
3. Instale un segundo tornillo (6), una arandela de resorte (8) y una arandela plana (7) en el conjunto de la cuchilla de la misma manera.
4. Repita para las cuchillas restantes.
5. Apriete todos los tornillos.

Nota: Todas las cuchillas DEBEN estar orientadas en la misma dirección.

Ventilador de Techo Industrial

Operación

Encienda la alimentación y compruebe el funcionamiento del ventilador.

La pared controla las velocidades del ventilador de la siguiente manera:
0 - apagado; 1 - alto; 2 - medio alto; 3 - medio; 4 - bajo.
Los ajustes de velocidad para climas cálidos o fríos dependen de factores como el tamaño de la habitación, la altura del techo, el número de ventiladores, etc.

El interruptor deslizante controla la dirección, hacia adelante o hacia atrás.

Clima cálido - el ventilador gira en sentido contrario a las agujas del reloj. Un flujo de aire hacia abajo crea un efecto de enfriamiento. Esto le permite configurar su aire acondicionado en una temperatura más alta sin afectar su comodidad.

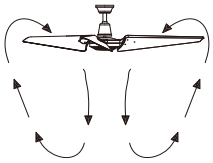

Clima frío - (Reverso) El ventilador gira en el sentido de las agujas del reloj. Un flujo de aire ascendente mueve el aire caliente del área del techo. Esto le permite configurar su unidad de calefacción en una configuración más baja sin afectar su comodidad.

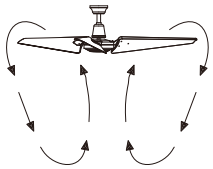

El interruptor deslizante ha sido incluido, se encuentra en el yugo de la pareja. Afloje el tornillo de fijación en la parte superior de la cubierta del yugo, luego deslice la campana hasta la varilla inferior, después de ajustar el interruptor deslizante, repita la cubierta del yugo.
NOTA: Apague y espere a que el ventilador se detenga antes de cambiar la configuración del interruptor deslizante de avance/retroceso.

Dirección inversa

El interruptor de marcha atrás se encuentra en el acoplador. Para cambiar la dirección de rotación de la cuchilla, siga las instrucciones a continuación:

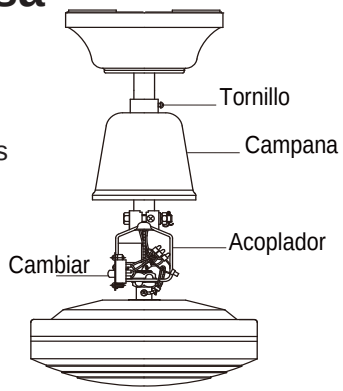

1. Retire el tornillo de la campana.
2. Deslice la campana hacia arriba para revelar el interruptor.
3. Deslice el interruptor para cambiar la dirección del motor.
4. Ajuste el interruptor de marcha atrás en la dirección deseada:
   Para climas cálidos, coloque el interruptor en posición baja.
   Para climas fríos, configure el interruptor en la posición de arriba.
5. Deslice la campana hacia abajo.
6. Alinee el orificio del tornillo en la campana con el orificio en la varilla inferior y vuelva a instalar el tornillo.

MANTENIMIENTO

1. Debido al movimiento natural del ventilador, algunas conexiones y tornillos pueden aflojarse. Verifique las conexiones de soporte, los soportes y los accesorios de la cuchilla al menos dos veces al año para asegurarse de que estén seguros.
2. Limpie el ventilador periódicamente para ayudar a mantener la apariencia. No use agua al limpiar. Esto podría dañar el motor o posiblemente causar una descarga eléctrica.
3. Utilice solo un cepillo suave o un paño sin pelusa para evitar rayar el acabado.
4. No hay necesidad de engrasar su ventilador. El motor tiene cojinetes lubricados permanentemente.

SOLUCIÓN DE PROBLEMAS

Si tiene dificultades para operar su nuevo ventilador de techo, puede ser el resultado de un montaje, instalación o cableado incorrectos. En algunos casos, estos errores de instalación pueden confundirse con defectos.

Si tiene algún problema, consulte la siguiente guía de solución de problemas. Si no puede encontrar una solución al problema, consulte con un electricista autorizado. No intente realizar reparaciones eléctricas usted mismo. Por su propia seguridad, apague la alimentación en la caja de fusibles o en el disyuntor antes de solucionar los problemas de su ventilador

Ventilador de Techo Industrial

Problema	Remedio Sugerido
El ventilador no arranca.	1. Compruebe los fusibles o disyuntores del circuito principal y derivado. 2. Compruebe las conexiones de cables como se realiza en CABLEADO ELÉCTRICO. **Precaución:** asegúrese de que la alimentación principal esté apagada! 3. Asegúrese de que el interruptor de avance / retroceso esté firmemente en la posición correcta. El ventilador no funcionará cuando el interruptor esté en el medio. 4. Si el ventilador aún no arranca, comuníquese con un electricista con licencia. No intente solucionar los problemas de las conexiones eléctricas internas usted mismo.
El ventilador suena ruidoso.	1. Compruebe para asegurarse de que todos los tornillos en la carcasa del motor estén ajustados (no demasiado apretados). 2. Compruebe para asegurarse de que los tornillos que sujetan el soporte de las aspas del ventilador al motor estén apretados. 3.Algunos motores de ventiladores son sensibles a las señales de los controles de velocidad variable de estado sólido. 4.Permitir un período de "Irrumpir" de 24 horas. La mayoría del ruido asociado con un nuevo ventilador desaparecerá después de este periodo.
Sacudida del ventilador.	Los siguientes procedimientos deberían eliminar la mayor parte del bamboleo. Verifique la oscilación después de cada paso. 1.Compruebe que todas las cuchillas estén atornilladas firmemente en el portacuchillas. 2.Compruebe que todos los tornillos de fijación que sujetan el motor a la barra de suspensión estén apretados. 3.Asegúrese de que la varilla de suspensión esté bien apretada al soporte de montaje de la viga en I. 4.Si aún se nota la oscilación de la cuchilla, el intercambio de dos cuchillas adyacentes (lado a lado) puede redistribuya el peso y posiblemente resulte en una operación más suave.

Ventilateur de plafond industriel

Modèles: 604219 604220



UL US LISTED

LIRE ET CONSERVER CES INSTRUCTIONS

Ventilateur de plafond industriel

Lisez attentivement les instructions avant d'assembler ou d'installer votre ventilateur. Il est important que vous respectiez toutes les consignes de sécurité afin d'éviter les blessures et/ou les dommages matériels.

1. Les travaux d'installation et le câblage électrique doivent être effectués par une personne qualifiée uniquement en conformité avec tous les codes et normes applicables.
2. Unplug or disconnect the fan before servicing.
3. Utiliser ce ventilateur uniquement de la manière prévue par le fabricant Ce ventilateur est destiné à être installé de façon permanente et à être utilisé pour la circulation uniquement.
4. Le câble de support secondaire fourni avec le ventilateur doit être correctement connecté.
5. Pour réduire le risque de blessure, ne pas plier le support des pales lors de l'installation du support sur le moteur, de l'installation des pales sur le support ou du nettoyage du ventilateur.
6. Les ventilateurs de plafond sans protection doivent être installés à au moins 3 mètres du sol, avec un espacement suffisant entre les pales et les murs, meubles, etc. adjacents.
7. Lorsqu'ils sont montés dans un plafond cathédrale, les extrémités des pales doivent se trouver à au moins un pied de la ligne de toit inclinée, faute de quoi le ventilateur pourrait osciller en raison de turbulences d'air.
8. La poutre de support doit pouvoir supporter au moins 80 livres (ou le poids du ventilateur et de tout accessoire qui pourrait être ajouté).
9. Veuillez ne pas opérer le ventilateur avec une corde ou une prise endommagée. Abandonnez le ventilateur ou faites-le retourner au centre de service autorisé pour effectuer le contrôle et/ou la réparation.
10. Pour réduire le risque d'incendie ou de choc électrique, n'utilisez pas ce ventilateur avec d'autres types de dispositifs de contrôle de vitesse à semi-conducteurs.

Pour usage industriel seulement.

Désemballage

- Veuillez retirer soigneusement le ventilateur et ses pièces à partir de la boîte d'emballage et vérifier pour trouver le dégât lié au transport.
- Veuillez vérifier la liste des pièces par rapport à la boîte d'emballage.
- Veuillez ne pas installer les lames avant d'installer le ventilateur.

Branchement électrique

1. Tous les branchements électriques doivent être effectués par une personne qualifiée.
2. L'installation doit être faite en vertu des codes locaux.
3. Veuillez vérifier les codes national et local afin de vous assurer le bon branchement.
4. Veuillez débrancher la source d'alimentation au panneau de service principal.
5. Veuillez le verrouiller en position ouverte et l'étiqueter afin d'éviter toute application électrique inattendue.
6. Veuillez vérifier pour voir si la source d'alimentation est conforme aux exigences électriques du ventilateur.

Spécification		
Modèle	604219	604220
Dimensions(Pouces)	56	60
Tension(V)	120	120
Fréquence(Hz)	60	60
Wattage(W)	106	106
AMPS(A)	0.9	0.9
RPM	190	190
Décibel	47	49
CFM Low & High	3039/7599	3090/7885
Cheval-vapeur	1/10	1/10
Type de lame	Aluminum	Aluminum
Température ambiante maximale Température	104F	104F
Superficie couverte Sq Ft	200	250
Longueur de la tige descendante	10 inch	10 inch
Hauteur totale du bas du ventilateur au plafond	17.2 inch	17.2 inch
Poids net(lbs)	15.4	15.5
Certification	UL LISTED	UL LISTED

CFM Low & High.: Valeur moyenne du débit d'air mesuré (CFM) à basse et haute vitesse du rapport de test DOE (Department of Energy).

Outils et Fournitures

- Fente, Tête en croix et Tournevis
- Clé à molette lunulaire réglable
- Boîte de sortie en métal mise à la terre avec un seul réceptacle
- Taille du foret : 7/16 ~ 1/2 pouce

CONNECTE		
REF	QTY	DESCRIPTION
1	1	Le ventilateur pré-assemblé sans lames
2	3	Lames avec supports attachés
3	1	Support de montage
4	1	J Vis à bois
5	4	Vis de montage d'auvent
6	6	Visser
7	6	Rondelle plate
8	6	Rondelle à ressort
9	6	Capuchon de câblage
10	1	Contrôle de vitesse
11	2	#6-32 3/4" Visser
12	2	#6-32 5/16" Visser

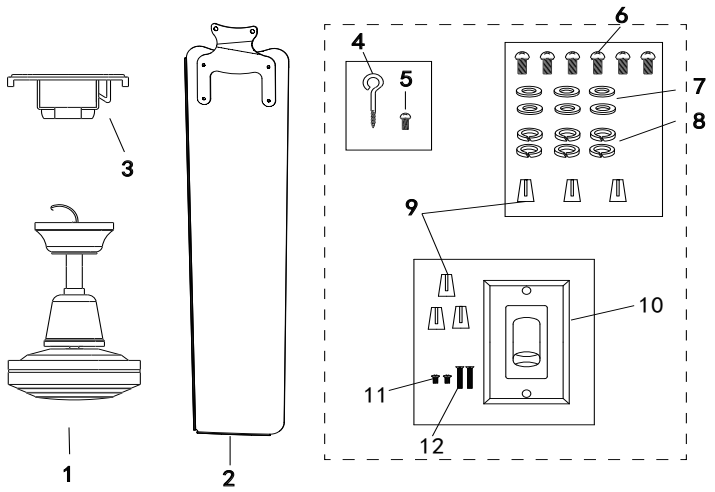

Ventilateur de plafond industriel

Instructions de montage
Avant le montage

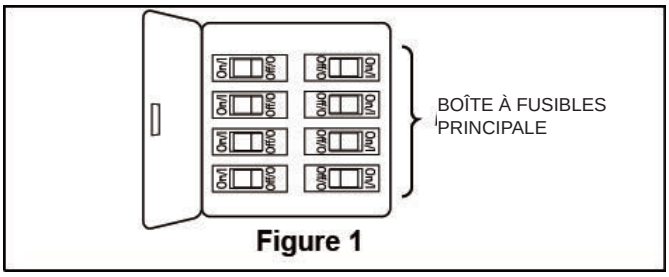

Figure 1

⚠ AVERTISSEMENT

Pour éviter tout risque de choc électrique, assurez-vous que l'électricité est coupée au niveau de la boîte à fusibles principale avant d'accrocher. (Figure 1)

REMARQUE: Si vous n'êtes pas sûr que la boîte de sortie est mise à la terre, contactez un électricien agréé pour obtenir des conseils, car elle doit être mise à la terre pour fonctionner en toute sécurité.

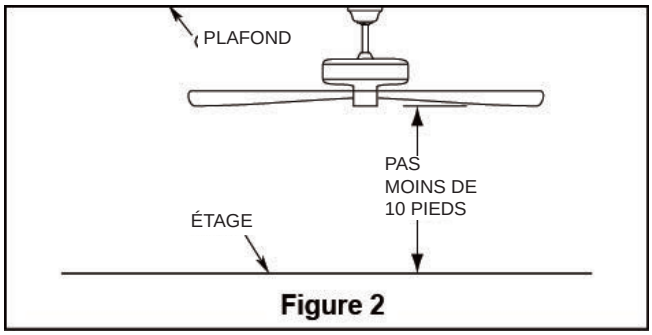

Figure 2

⚠ AVERTISSEMENT

Le ventilateur doit être suspendu avec un dégagement d'au moins 3 mètres entre le sol et les pales. (Figure 2)

⚠ AVERTISSEMENT

Pour réduire le risque d'incendie, de choc électrique ou de blessure, montez sur la boîte de sortie marquée "Acceptable pour un support de ventilateur de 15,9 kg ou moins" et utilisez les vis de montage fournies avec le boîte de sortie.

Si votre ventilateur de plafond n'a pas une boîte de montage existante listée UL, veuillez installer une en respectant les instructions suivantes:

1. Veuillez débrancher la source d'alimentation en retirant les fusibles ou en éteignant les disjoncteurs.
2. Veuillez fixer de manière directe la boîte de sortie à la structure du bâtiment. Veuillez utiliser les bons renforts d'assemblage et matériaux.

   La boîte de sortie et la structure de support doivent être fixées de manière solide et pourront supporter sûrement 35 lb. Veuillez n'utiliser que des boîtes de sortie listées UL et marquées « Valable pour un support de ventilateur de 35 lb ou moins ».

   Veuillez ne pas utiliser la boîte de sortie en plastique.
3. Les illustrations ci-dessous montrent trois manières pour installer la boîte de sortie.

Boîte à profil bas (Figure 3)

Une boîte à crêpes avec une profondeur de 1⁄2 po (soit 12,7 mm) est censée être vissée à une solive ou un bloc. Elle pourra être utilisée à condition qu'un seul câble entre dans la boîte. Une configuration de montage sur selle est aussi disponible à votre service.

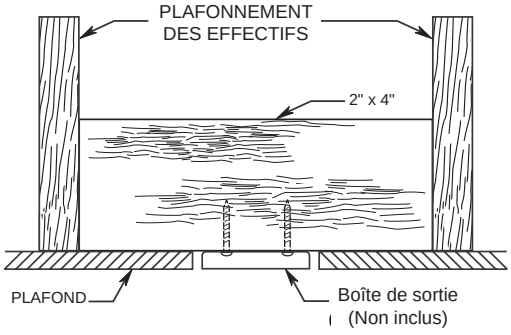

Figure 3

Boîte profonde (Figure 4)

Une boîte profonde de 2-1⁄4 po (soit 57,15 mm) pourra être attachée au bloc parmi les solives et est aussi capable de supporter plus d'un câble.

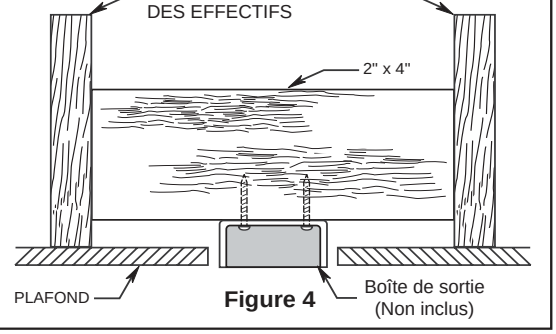

Figure 4

Ventilateur de plafond industriel

Boîte profonde avec support (Figure 5)
Le cintre, lié avec une boîte profonde, est destiné à établir un pont entre deux solives et remplace le blocage en bois.

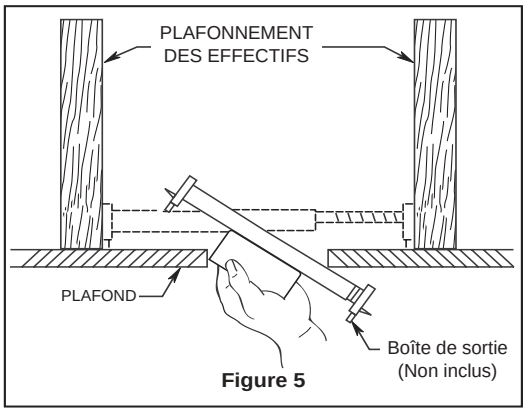

Figure 5

Cómo instalar el soporte de montaje

1. Pasa los cables de suministro de 120 Voltios a través del orificio central en el soporte de montaje(3).
2. Instala la placa de montaje de techo sobre la caja eléctrica deslizando el soporte de montaje sobre los dos tornillos suministrados con la caja eléctrica. Si es necesario, usa arandelas niveladoras (no incluidas) entre el soporte de montaje y la caja eléctrica. Fíjate que el lado plano del soporte de montaje esté hacia la caja eléctrica.
3. Ajusta firmemente los dos tornillos de montaje.

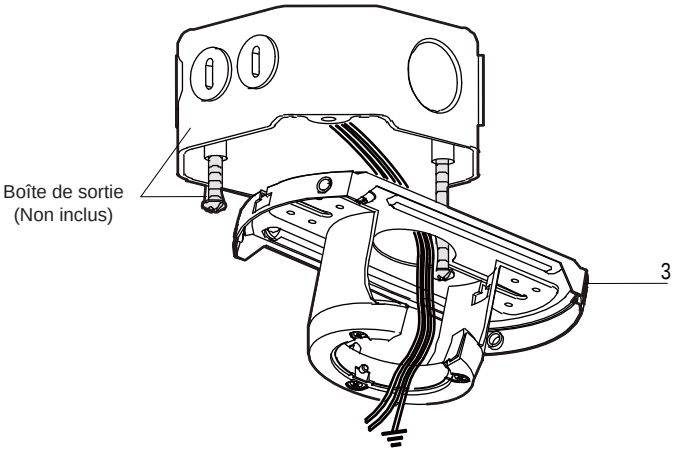

Cómo colgar el ventilador

1. Con cuidado alza el ensamblaje del motor del ventilador hasta el soporte de montaje(3).
2. Coloca la bola de soporte del ensamblaje del tubo bajante/bola (A) en el soporte de montaje. Asegúrate de que la pestaña sobre el soporte de montaje encaje bien dentro de la ranura de la bola de soporte (3).

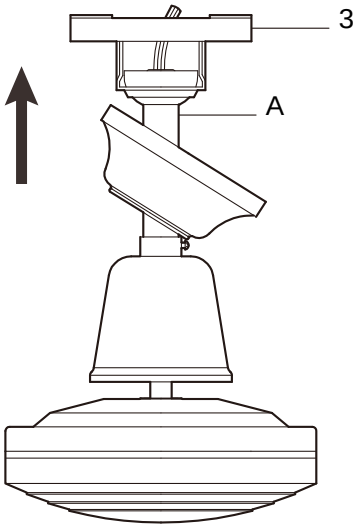

Cómo conectar el cable de seguridad

1. Enrosca el tornillo para madera (4) en el techo.
2. Coloca el extremo en bucle del cable de seguridad (B) sobre el tornillo para madera (4) y luego aprieta firmemente el tornillo, o conecta el cable de seguridad directamente a la viga externa o al soporte de montaje (3).

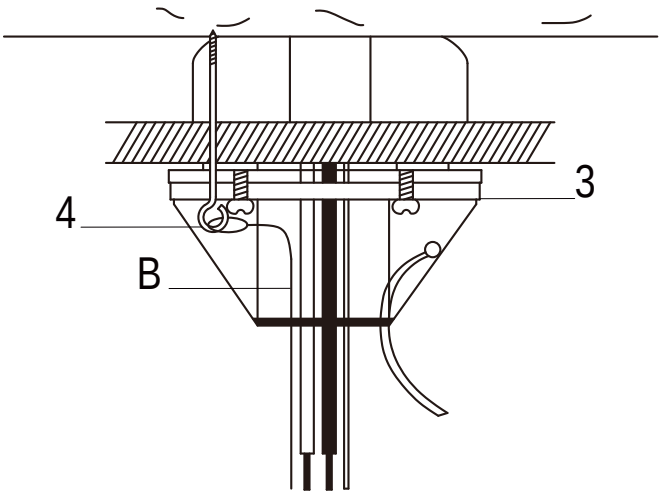

Ventilateur de plafond industriel

Cómo montar la cubierta

1. Alinea las ranuras de cierre de la cubierta de techo (C) con los dos tornillos del soporte de montaje (3). Alza para enganchar en las ranuras y gira de izquierda a derecha para asegurar la cubierta (C) en su sitio..
2. Ajusta firmemente los dos tornillos de montaje con la arandela de seguridad (5).
3. Instala los dos tornillos de montaje (5) restantes en los orificios de la cubierta (C) y aprieta firmemente.

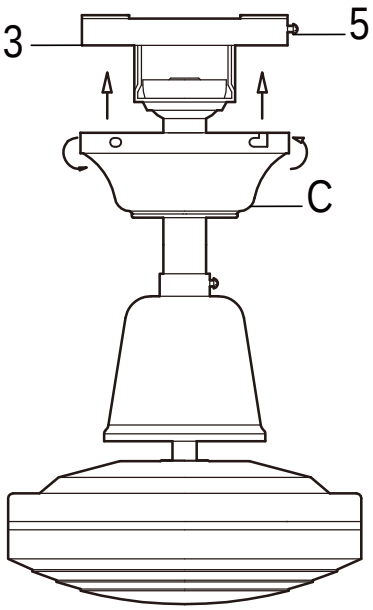

Cómo hacer las conexiones eléctricas

1. Conecta el conductor a tierra del cable de 120 Voltios al (los) cable(s) terminal(es) a tierra verde(s) del ventilador.
2. Conecta el cable blanco del motor del ventilador al cable blanco de suministro de energía usando una tuerca de cable (9).
3. Conecta el cable negro del motor del ventilador al cable negro de suministro de energía usando una tuerca de cable ((9).
4. Después de conectar los cables, sepáralos de manera que los cables verde y blanco queden de un lado de la caja eléctrica y el cable negro del otro.
5. Gira las tuercas de conexión del cable hacia arriba y con cuidado coloca el cableado dentro de la caja eléctrica.

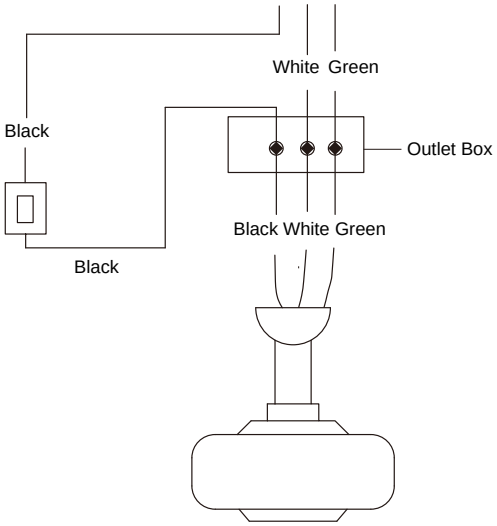

Cómo montar las aspas del ventilador

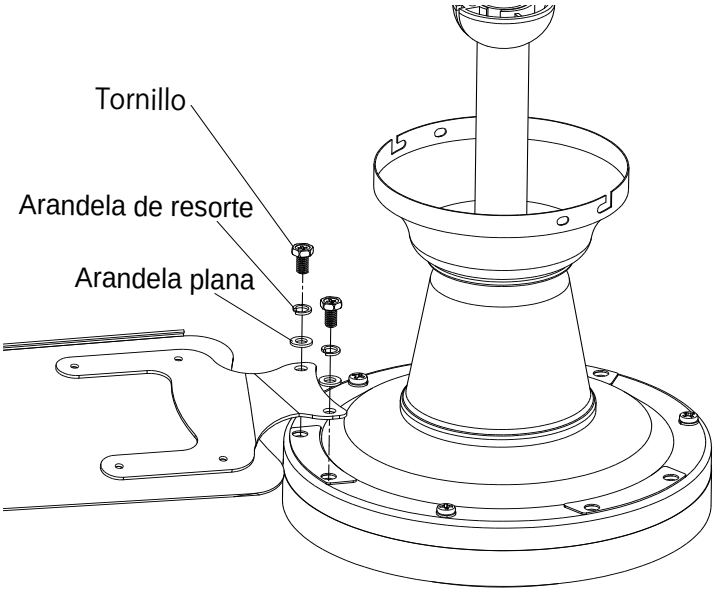

1. Coloca el ensamblaje de las aspas (2) el motor de tal manera que orificios de los tornillos de montaje queden alineados con los orificios roscados.
2. Inserta el tornillo (6), la arandela de resorte (8) y la arandela plana (7) en el orificio pero no los ajustes completamente. Asegúrate de que el segundo orificio en el ensamblaje de las aspas está alineado con un orificio en la carcasa del motor.
3. De la misma manera, coloca un segundo tornillo (6), arandela de resorte (8) y arandela plana (7) en el ensamblaje de las aspas.
4. Repite para las aspas restantes.
5. Ajusta todos los tornillos.

À Noter: Toutes les lames doivent faire face à la même direction.

Ventilateur de plafond industriel

Operación

Veuillez brancher à la source d'alimentation et vérifier le fonctionnement du ventilateur.

Le mur contrôle les vitesses du ventilateur de manière suivante:

0 - apagado; 1 - alto; 2 - medio alto; 3 - medio; 4 - bajo.

Le réglage pour une température chaude ou froide dépend des facteurs tels que la taille de la chambre, la hauteur de plafond, le nombre des ventilateurs et etc.

Le bouton d'interrupteur à glissière contrôle la direction, soit en avant ou soit en arrière.

La température chaude – (En avant) Le ventilateur tourne au sens inverse des aiguilles d'une montre. Un flux d'air descendant crée un effet de refroidissement. Cela vous permet de régler votre climatiseur sur une température plus élevée sans affecter votre confort.

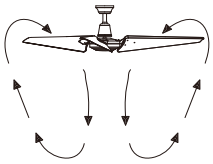

La température froide – (En arrière) Le ventilateur tourne au sens des aiguilles d'une montre. Un flux d'air ascendant déplace l'air chaud hors du plafond. Cela vous permet de régler votre unité de chauffage sur une température plus basse sans affecter votre confort.

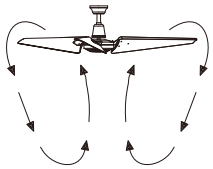

Le bouton d'interrupteur à glissière est inclus, il est situé sur le joug de couple. Veuillez détendre la vis de réglage située en haut de couvercle de joug, puis glissez la cloche jusqu'à la tige descendante, après voir ajusté le bouton d'interrupteur à glissière, veuillez répéter le couvercle de joug.

À Noter: Veuillez éteindre et attendre pour que le ventilateur arrête avant de modifier le réglage en avant ou en arrière du bouton d'interrupteur à glissière.

Cómo operar el ventilador

El interruptor de reversa está ubicado en la superficie del acoplador . Para invertir la dirección de giro de las aspas, sigue las instrucciones a continuación.

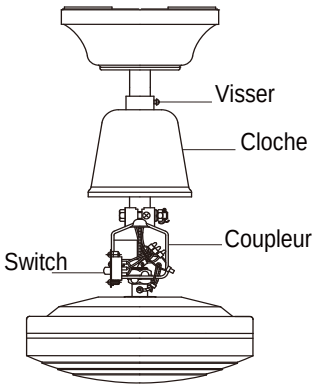

1. Afloja el tornillo de ajuste para asegurar la tapa del acoplador.
2. Deslice la campana hacia arriba para revelar el interruptor.
3. Le bouton d'interrupteur à glissière afin de modifier la direction du moteur.
4. Coloca el interruptor de reversa en la dirección deseada: para clima cálido, coloca el interruptor en la posición baja. Para clima frío, colócalo en la posición alta
5. Veuillez glisser la cloche vers le bas.
6. Veuillez aligner le trou de vis dans la cloche à l'aide de trou de la tige descendante et installer à nouveau la vis.

Mantenimiento y Limpieza

1. Debido al movimiento natural del ventilador, algunas conexiones pueden aflojarse. Revisa las conexiones de soporte, soportes y accesorios de aspas dos veces al año. Verifica que estén seguros. No es necesario desmontar el ventilador del techo.
2. Limpia tu ventilador con frecuencia, para que luzca como nuevo a pesar de los años. No uses agua al limpiar, esto puede dañar el motor o la madera, o causar descargas eléctricas. Usa solamente un cepillo suave o un paño sin pelusas para evitar arañar el acabado. El revestimiento está sellado con laca para minimizar la decoloración u opacidad.
3. Puedes aplicar una fina capa de pulimento para muebles a la madera para una mayor protección y belleza. Cubre los arañazos pequeños con una leve aplicación de lustrador para calzado.
4. Tu ventilador no necesita lubricación. El motor tiene cojinetes de bola sellados, permanentemente lubricados.

DÉPANNAGE

Si vous avez des difficultés à faire fonctionner votre nouveau ventilateur de plafond, cela peut être dû à un mauvais assemblage, une mauvaise installation ou un mauvais câblage. Dans certains cas, ces erreurs d'installation peuvent être confondues avec des défauts.

Si vous rencontrez des problèmes, veuillez consulter le guide de dépannage suivant. Si vous ne parvenez pas à trouver une solution au problème, veuillez consulter un électricien agréé. N'essayez pas de faire des réparations électriques par vous-même. Pour votre propre sécurité, coupez le courant au niveau de la boîte à fusibles ou du disjoncteur avant d'essayer de réparer votre ventilateur.

Ventilateur de plafond industriel

Problèmes	Solution proposée
Le ventilateur ne démarre pas.	1. Vérifiez les fusibles ou les disjoncteurs des circuits principaux et secondaires. 2. Vérifiez les connexions des fils comme indiqué dans la section CÂBLAGE ÉLECTRIQUE. **Attention**: Assurez-vous que l'alimentation principale est bien coupée off ! 3. Asegúrese de que el interruptor de avance / retroceso esté firmemente en la posición correcta. El ventilador no funcionará cuando el interruptor esté en el medio. 4. Si le ventilateur ne démarre toujours pas, contactez un électricien agréé. N'essayez pas de dépanner vous-même les connexions électriques internes.
Le ventilateur est bruyant	1. Vérifiez que toutes les vis dans le boîtier du moteur sont bien serrées (pas trop). 2. Vérifiez que les vis qui fixent le support des pales du ventilateur au moteur sont bien serrées. 3. Algunos motores de ventiladores son sensibles a las señales de los controles de velocidad variable de estado sólido. 4. Prévoyez une période de rodage de 24 heures. La plupart des bruits associés à un nouveau ventilateur disparaîtront après cette période.
Le ventilateur vacille	Les procédures suivantes devraient éliminer la plupart des oscillations. Vérifiez l'oscillation après chaque étape. 1. Vérifiez que toutes les lames sont fermement vissées dans le porte-lame. 2. Vérifiez que toutes les vis de fixation du moteur à la tige de suspension sont bien serrées. 3. Assurez-vous que la tige de suspension est bien serrée sur le support de montage de la poutre en I. 4. Si l'oscillation de la lame est toujours visible, l'échange de deux lames adjacentes (côte à côte) peut redistribuer le poids et permettre un fonctionnement plus régulier.