GLOBAL™ INDUSTRIAL
We can supply that.®

User's manual	Manual del usuario	Manuel de l'utilisateur
Customer Service US: 1-800-645-2986	**Servicio de atención al Cliente US: 1-800-645-2986**	**Service à la clientèle Canada: 888-645-2986**

LOCKER CORNER SLOPE TOP

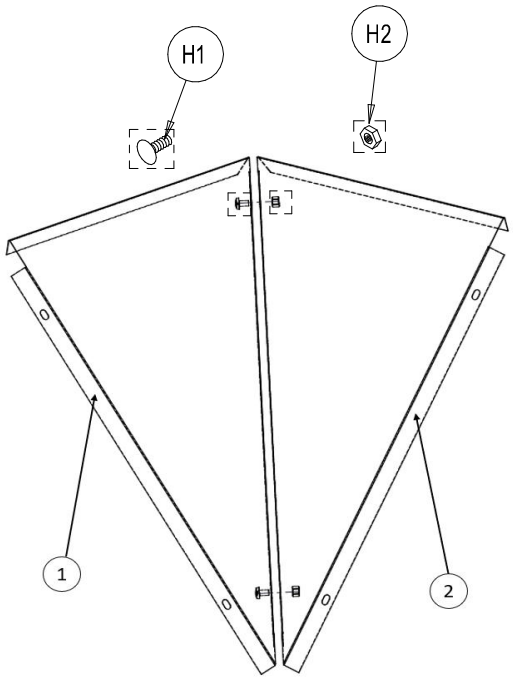

REF.	DESCRIPTION	QTY.
1	**Left Panel**	**1**
2	**Right Panel**	**1**
H1		**6**
H2		**6**

