LOCK INSTALLATION

PIANO BOX

1. Move the lock bar to positioning it in **"SYSTEM LOCKED"**
2. Introduce padlock into lock housing.
3. Insert the screw through lock housing and tighten.

CHEST

1. Insert bar through lock housing
2. Place screw and tighten.

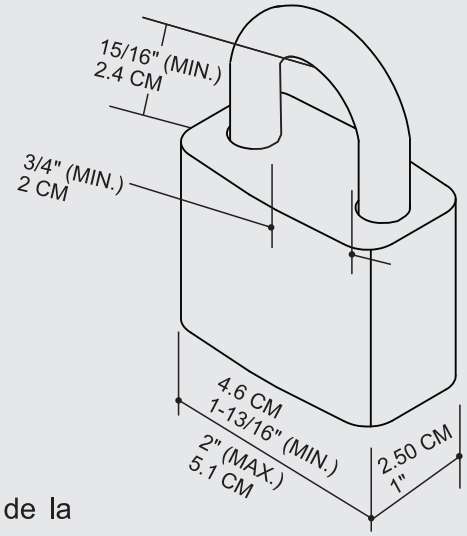

Before closing the lid and after placing the padlock verify the proper functioning of lock and unlock.

INSTALACIÓN DE LA TRABA

CAJA TIPO PIANO

1. Mueva la barra de traba hasta posicionarla en **"SYSTEM LOCKED"**.
2. Inserte el candado dentro de la cubierta de la traba.
3. Introduzca el tornillo a través de la cubierta de la traba y ajuste.

COFRE

1. Introduzca la barra a través de la cubierta de la traba.
2. Introduzca el tornillo y ajuste.

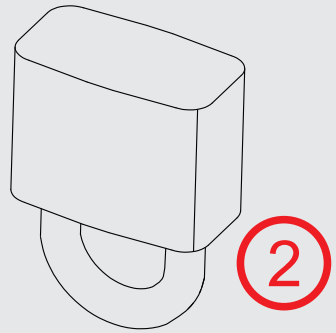

Antes de cerrar la tapa y después de haber colocado el candado verifique el buen funcionamiento de traba y destraba.

INSTALLATION DU VERROU

COFFRE PIANO

1. Déplacez la barre de surete á la position **SYSTÉME VERROUILLÉ.**
2. Mettez le cadenas sur la gaine de la serrure.
3. Insérez la vis dans le verrou par la gaine de la serrure et serrez.

TIROIR

1. Insérez la barre dans la gaine de la serrure.
2. Placez la vis et serrezla.

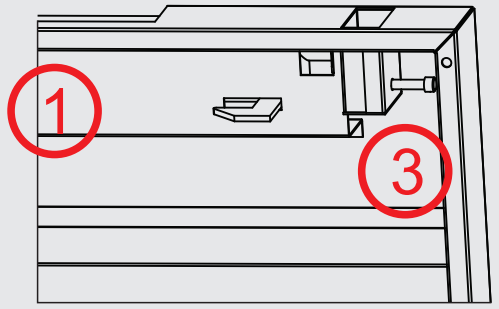

Avant de fermer le couvercie et aprés avoir mis le cadenas, vérifiez si les fonctions de verrouillage et de déverrouillage fonctionnent.