FS Workspace
Business • Education • Facility Supplies
FilingSupplies.com

User's manual	Manual del usuario	Manuel de l'utilisateur

FilingSupplies.com | 800-810-3453

HVLS BLDC Fan

Models:293042 293043 293044
293045 and 293046

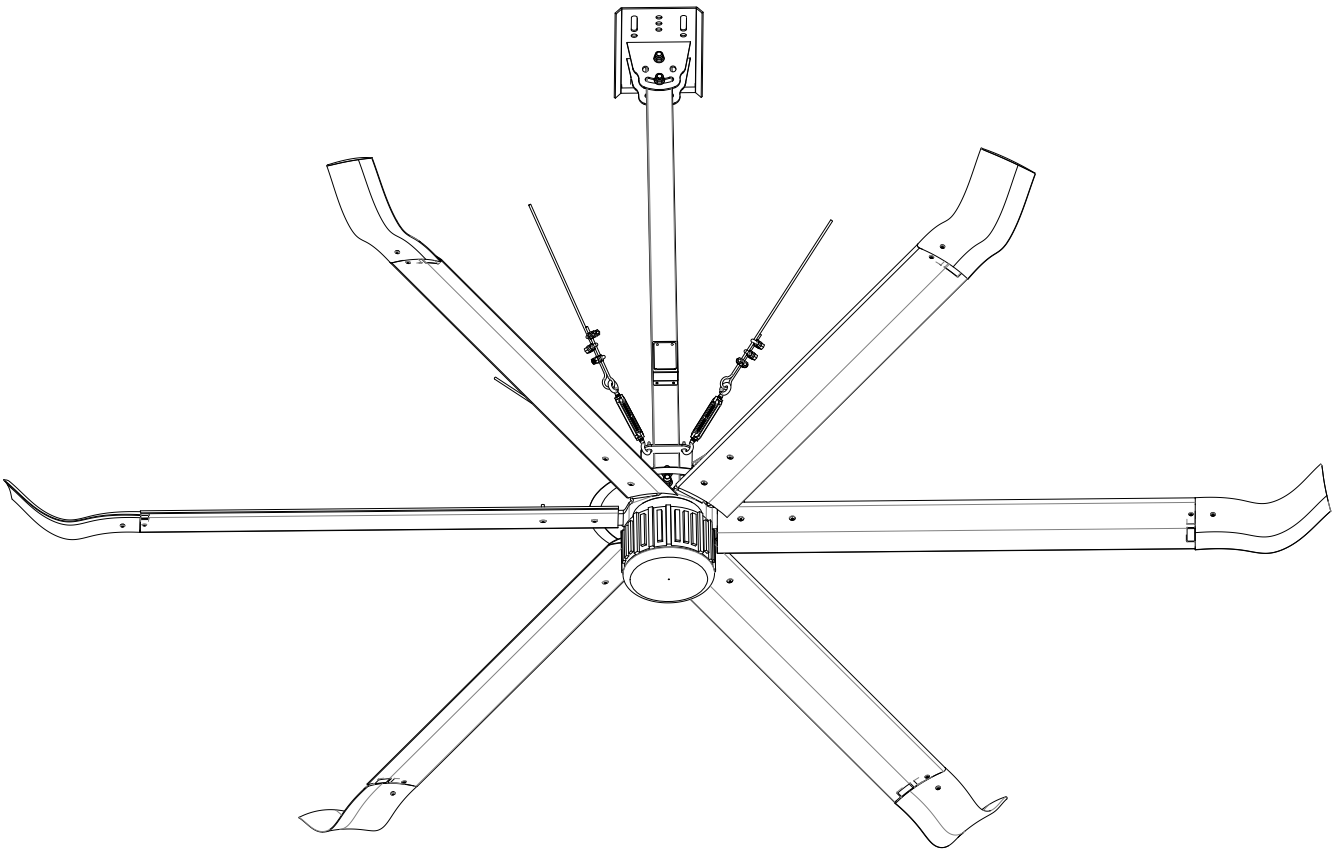

c UL us LISTED

READ & SAVE THESE INSTRUCTIONS

MODEL #

HVLS BLDC Fan

GENERAL SAFETY INSTRUCTIONS

Read instructions carefully before assembling or installing your fan. It is important that you observe all safety information to help prevent personal injury and/or property damage.

1. Installation work and electrical wiring must be performed in accordance with the requirement of NEC and CEC by authorized personal only.
2. All wiring and installation procedures must satisfy National Electrical Codes (ANSI/ NFPA 70) and Local Codes.
3. Use this fan only in the manner intended by the manufacturer. This fan is intended for permanent installation and to be used for circulation only.
4. The secondary support cable included with the fan must be properly connected.
5. To Reduce The Risk Of Personal Injury, Do Not Bend The Blade Brackets When Installing The Brackets, Balancing The Blades, Or Cleaning The Fan. Do Not Insert Foreign Objects In Between Rotating Fan Blades..
6. Before servicing or cleaning unit, switch power off at service panel and lock service panel disconnecting means to prevent power from being switched on accidentally. When the service disconnecting means cannot be locked, securely fasten a warning device, such as a tag, to the service panel.
7. Be careful of the fan and blades when cleaning, painting, or working near the fan. Always turn off the power to the ceiling fan before servicing.
8. Ceiling fans without guards are to be installed at least 3.05 Meters (10 Feet) above the floor with adequate clearance between blades and adjacent walls, furnishings, etc.
9. When mounted in cathedral ceiling, blade tips should be at least 1 foot from the angled roof line or air turbulence may cause the fan to sway.
10. The supporting beam must be capable of holding at least 600 KGS.
11. All set screws must be checked, and retightened where necessary, before installation.

⚠ WARNING

Disconnect the fan from the power supply before any servicing.

⚠ WARNING

To Reduce The Risk Of Personal Injury, Do Not Bend The Blade Brackets When Installing The Brackets, Balancing The Blades, Or Cleaning The Fan.

⚠ WARNING

Do not insert foreign objects in between rotating fan blades.

⚠ WARNING

TO REDUCE THE RISK OF SHOCK, THIS FAN MUST BE INSTALLED WITH A GENERAL USE ISOLATING WALL CONTROL/SWITCH.

⚠ WARNING

To Reduce The Risk Of Fire Or Electric Shock, Do Not Use This Fan With Other Types Of Solid-State Speed Control Devices.

For commercial and industrial use only !

SPECIFICATION					
Model	293042	293043	293044	293045	293046
Size(ft)	12	14	16	18	20
Voltage(V)	240	240	240	240	240
Frequency(Hz)	60	60	60	60	60
Wattage(W)	680	600	820	930	810
RPM	20-88	20-65	20-78	20-65	20-55
AMPS(A)	4.8	4.3	5.7	6.3	5.6
Hanger Rod Dimensiond(inch)	20	20	60	60	60
Blades	6	6	6	6	6
Net Weight(KG)	75	78	115	118	123
Certification	UL,cUL	UL,cUL	UL,cUL	UL,cUL	UL,cUL

HVLS BLDC Fan

PARTS OF THE FAN

REF	QTY	DESCRIPTION
1	1	I-Beam Mounting Bracket
2	2	I-Beam Mounting Spacer 1
3	2	I-Beam Mounting Spacer 2
4	1	Hanger Rod
5	1	Fan Blade Holder
6	1	Motor Hanger Assembly
7	1	Motor
8	6	Fan Blade
9	6	Fan Blade Cap
10	6	Fan Blade Safety Gasket
11	1	Motor Cap
12	6	Fan Blade Cap Spacer
13	1	Control Box

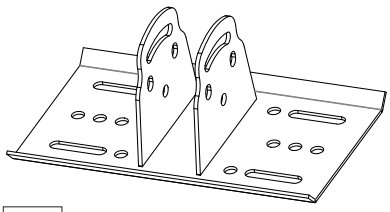

1

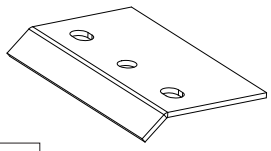

2

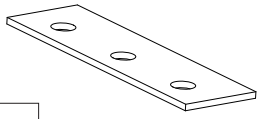

3

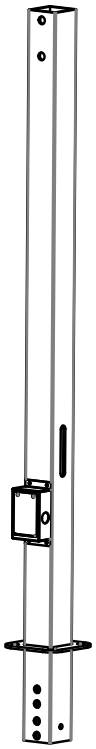

4

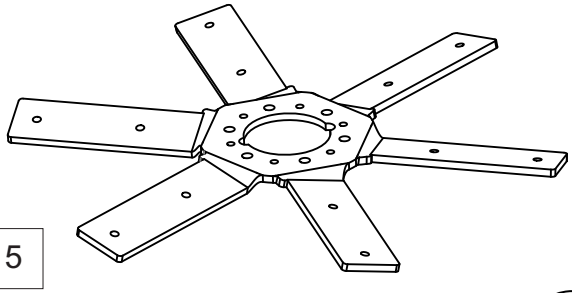

5

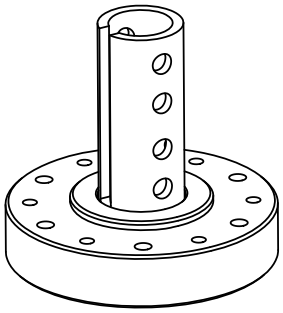

6

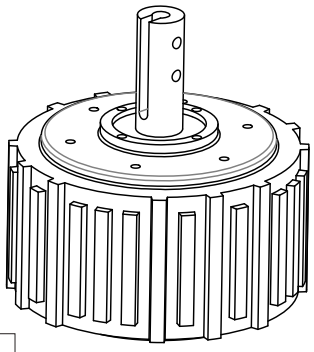

7

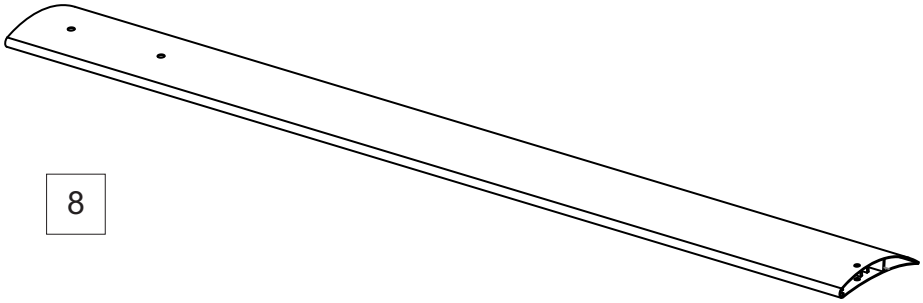

8

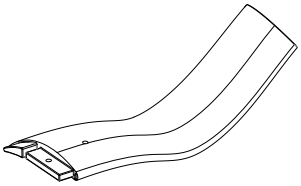

9



10

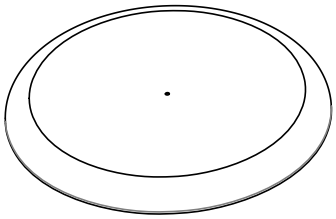

11



12

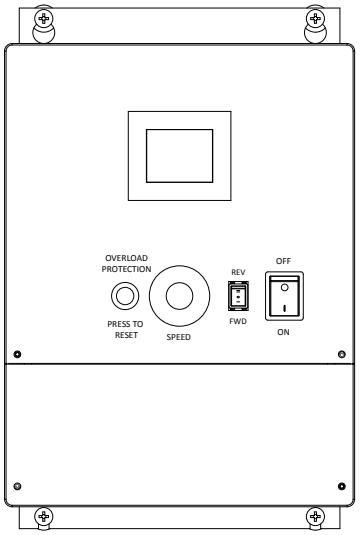

13

PARTS OF THE FAN

REF	QTY	DESCRIPTION
H1	1	4x16AWG Interconnecting Cord
H2	5	Safety Steelcable Φ6mmx10m
H3	4	Turnbuckle
H4	30	Steelcable lock
H5	6	Hex Screw M14x50mm
H6	6	Hex Screw M12x50mm
H7	2	Hex Socket Screw M14x120mm
H8	2	Hex Socket Screw M14x100mm
H9	2	Hex Socket Screw M12x90mm
H10	6	Hex Screw M8x70mm
H11	12	Hex Screw M8x45mm
H12	12	Hex Screw M6x35mm
H13	20	Flat Washer 14mm
H14	6	Flat Washer 12mm
H15	30	Flat Washer 8mm
H16	12	Flat Washer 6mm
H17	4	Spring Washer 14mm
H18	6	Spring Washer 12mm
H19	6	Spring Washer 8mm
H20	4	14mm Nut
H21	6	Self-tapping Nut 14mm
H22	2	Self-tapping Nut 12mm
H23	12	Self-tapping Nut 8mm
H24	12	Self-tapping Nut 6mm
H25	4	Plastic Anchor
H26	4	Screw ST5x40mm
H27	1	Spring Washer 10mm

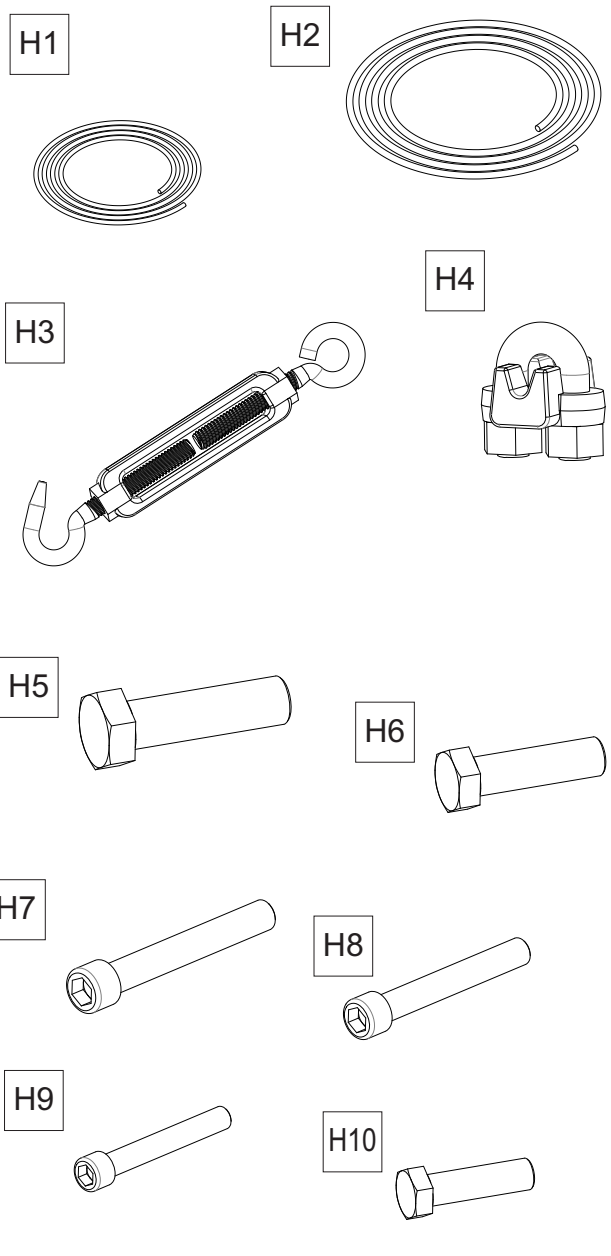

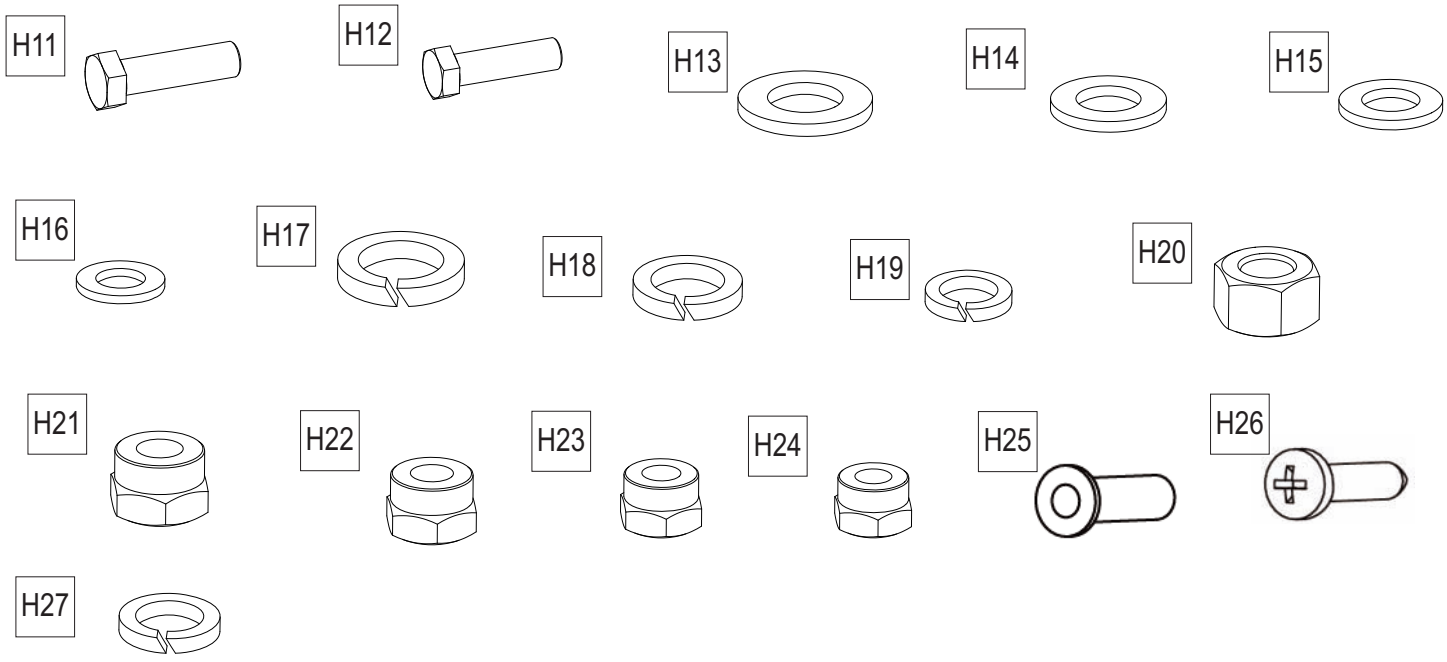

HVLS BLDC Fan

Dimensions(inch)

Model	D	H
293042	144	32
293043	168	32
293044	192	73
293045	216	73
293046	240	73

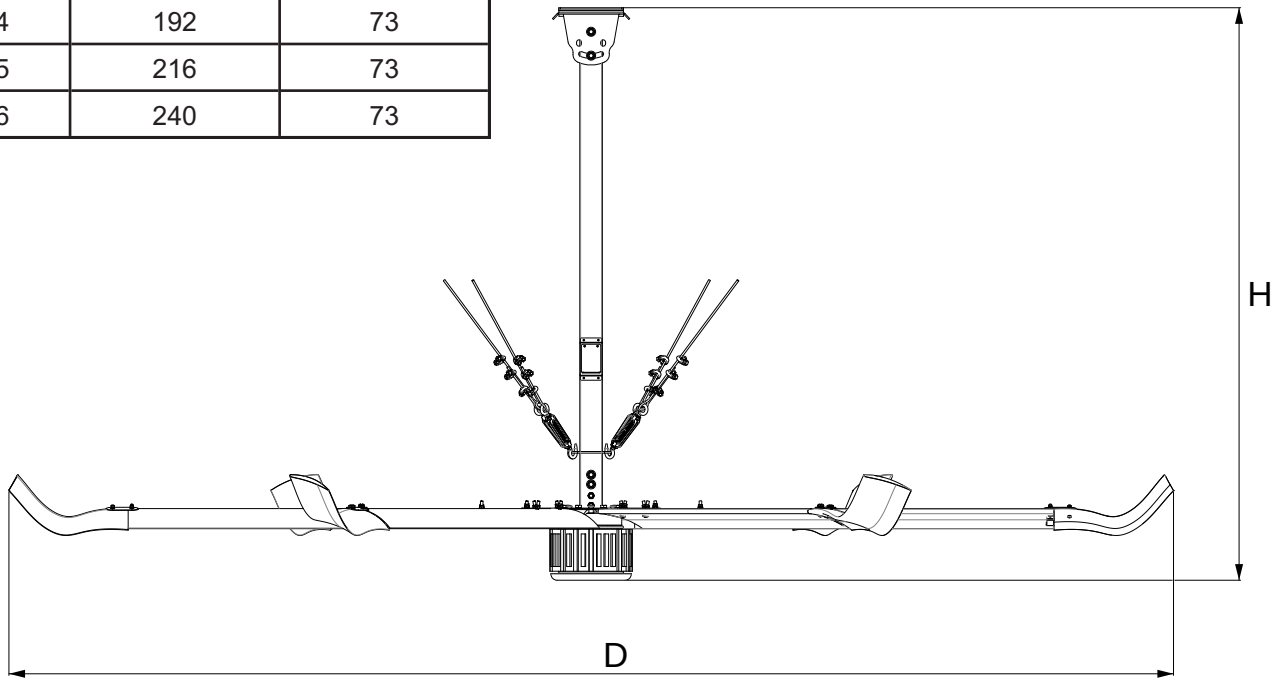

INSTALLATION INSTRUCTIONS

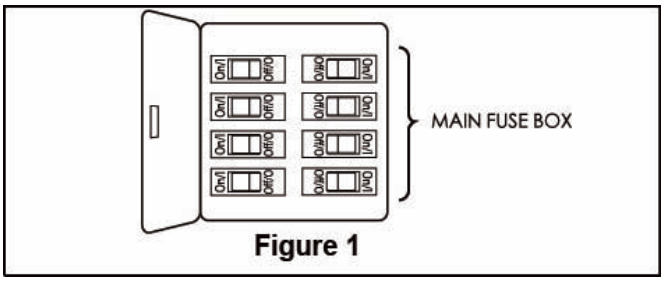

Figure 1

⚠ WARNING

To avoid possible electrical shock, be sure electricity is turned off at the main fuse box before hanging. (Figure 1)

NOTE: If you are not sure if the outlet box is grounded, contact a licensed electrician for advice, as it must be grounded for safe operation.

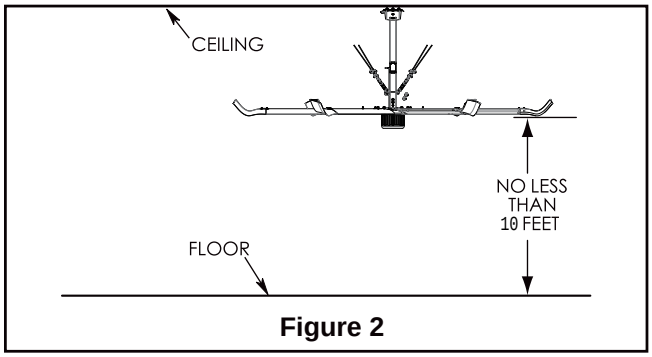

Figure 2

⚠ WARNING

The fan must be hung with at least 10´ of clearance from floor to blades. (Figure 2)

⚠ WARNING

To Reduce The Risk Of Fire, Electric Shock, And Injury To Persons, Ceiling-Suspended Fan Must Be Installed With Blades That Are Marked On Their Cartons To Indicate The Suitability With This Model. Other Blades Cannot Be Substituted.

1. Loosen the 12 screws and washers which on the motor hanger assembly.

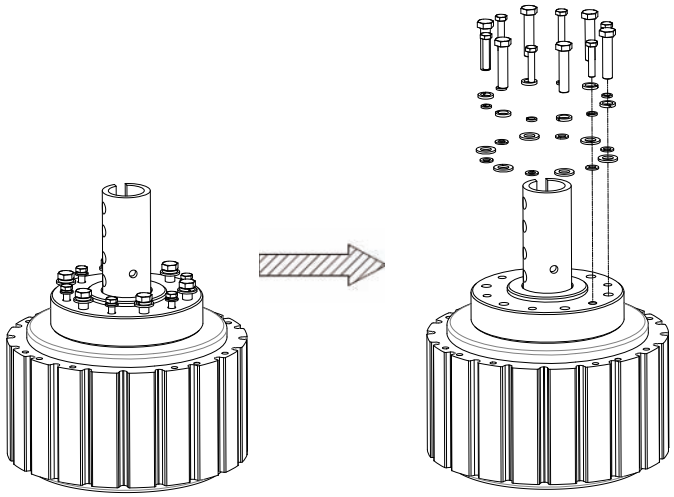

2. Install the fan blade holder to the motor assembly with screws and washers as below picture, make sure tighten all the screws and washers.

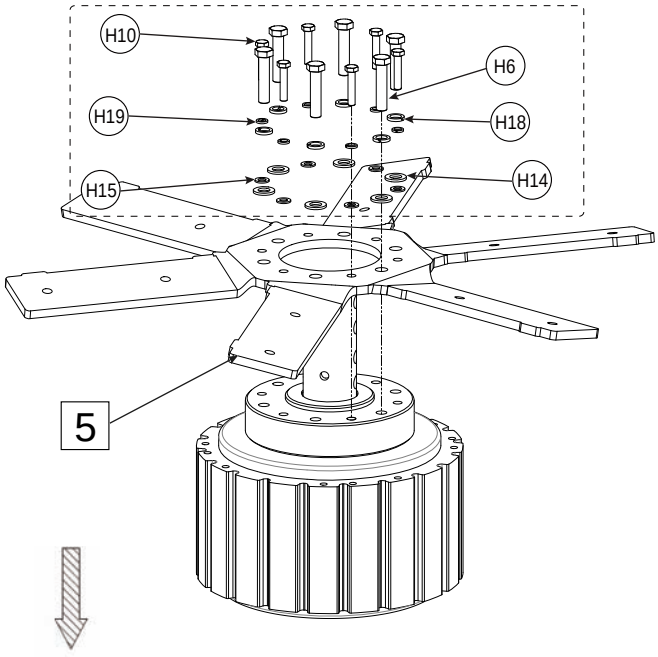

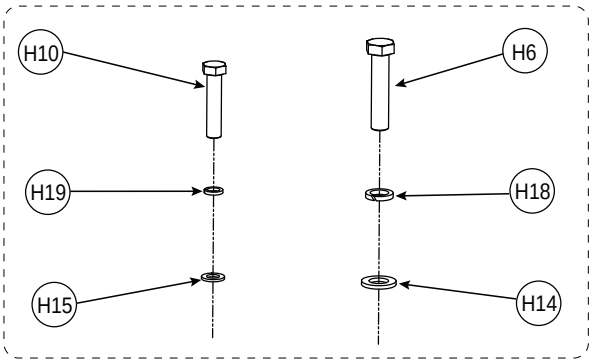

Screws and washers must be installed in pairs.
(H10)M8x70mm Screw must be installed with (H19) 8mm spring washer and (H15) 8mm flat washer.They should be tighten with 36N.M torgue.
(H6)M12x50mm Screw must be installed with (H18) 12mm spring washer and (H14) 12mm flat washer.They should be tighten with 135N.M torgue.

3. Install the I-Beam mounting bracket to the I-Beam with the I-Beam mounting spacer 1&2 to the (H20) 14mm nuts, (H21) 14mm Self-tapping Nut, (H17)14mm Spring Washer, (H13) 14mm flat washer and (H5) M14x50mm screw, make sure all the screws and washers are tighten with 135N.M torgue.

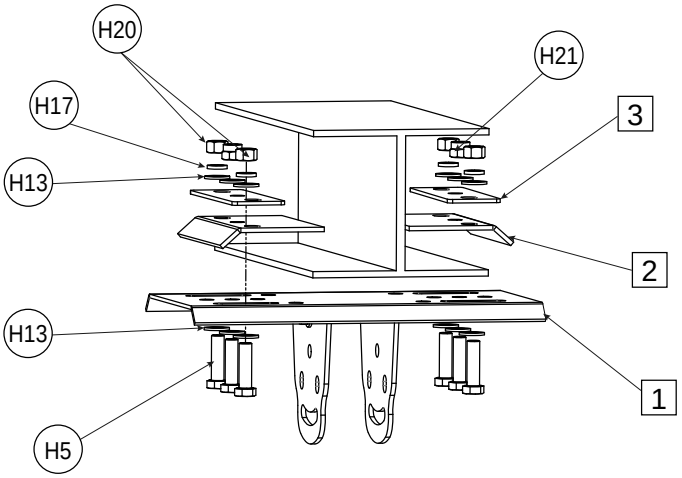

4. Install the hanger rod to the mounting bracket with (H7) M14x110mm screws, (H13)14mm flat washers and (H21)14mm self-tapping nuts.

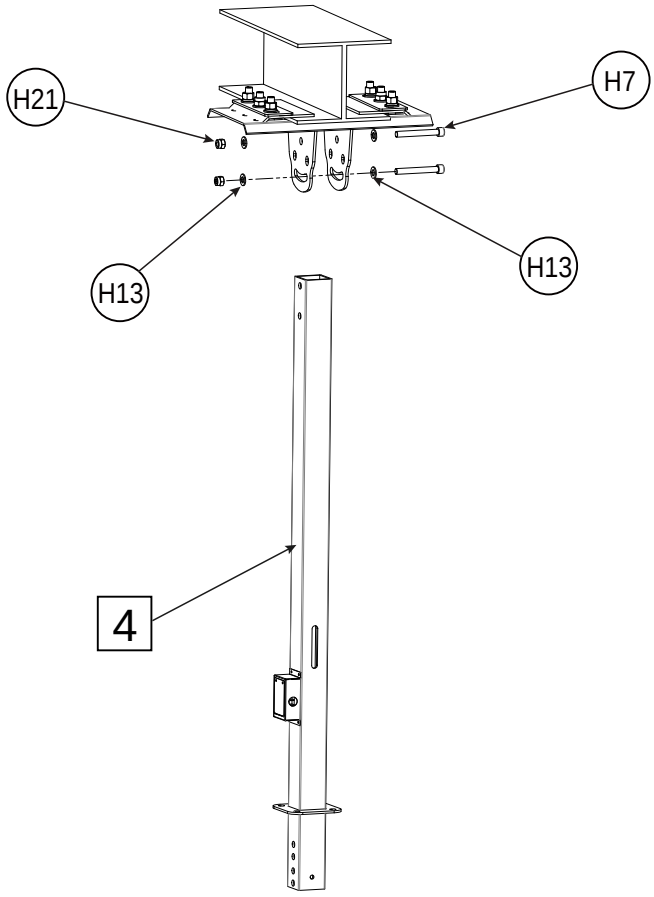

5.A.Encircle one end of the (H2) steel cable around the reliable fixing structure, then attach 3 (H4) steel cable lock onto the cable for secure installation.

B.Hook the (H3) turnbuckle to the holes in the sheet of hanger rod , and connect the other end of the (H2) safety steel cable. Attach the (H4) steel cable lock onto the cable for secure installation. Repeat step A and B, install all 4 steel cable.

A

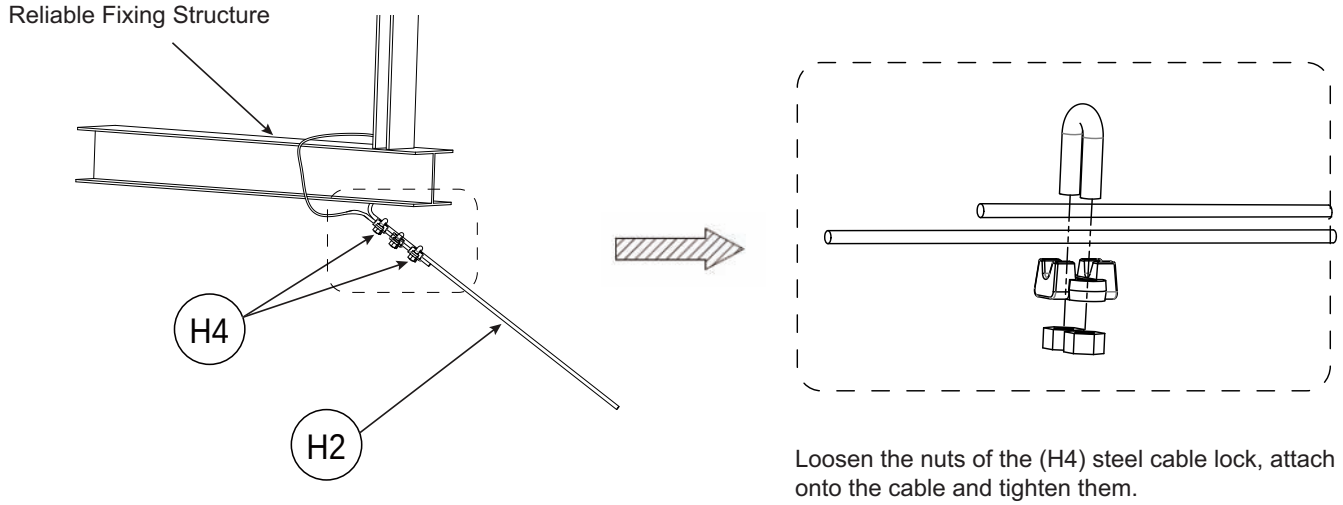

Loosen the nuts of the (H4) steel cable lock, attach onto the cable and tighten them.

B

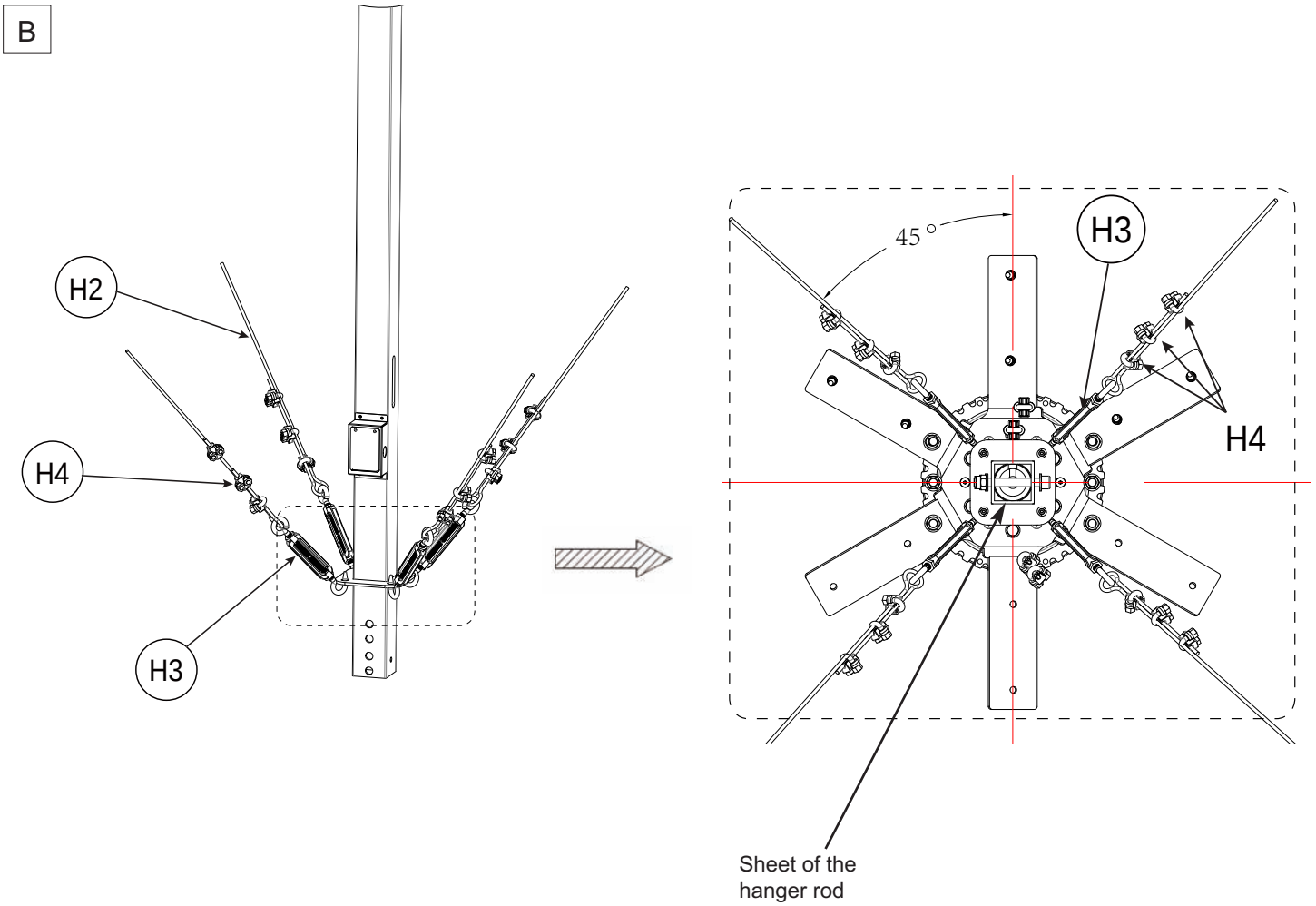

6. Pass the motor lead wire through the slot of the hanger rod, and tighten the motor assembly to the hanger rod with (H8) M14x100mm screw, (H9) M12x90mm screw, (H13) 14mm flat washer, (H21) 14mm self-tapping nut and (H22) 12mm self-tapping nut.

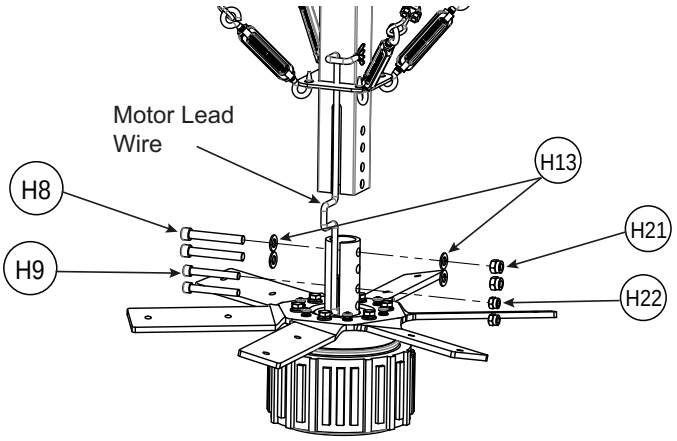

7.Pass the (H2) safety steel cable through the motor safety hole, encircle one end of cable , and attach the (H4) steel cable lock onto the cable for secure installation.
Pull the other end of the steel cable into the center hole of the hanger rod and out through the hanger rod , encircle the cable around the I-beam, and then attach the (H4) steel cable lock onto the cable for secure installation.

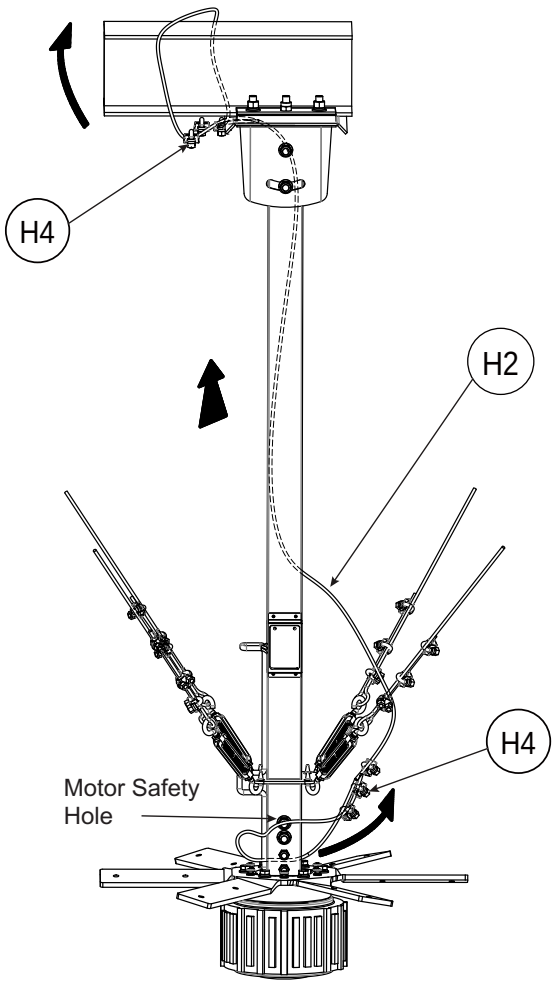

8.Install the fan blade cap and fan blade cap spacer to the fan blade with (H12) M6x35mm screw , (H16) 6mm flat washer and (H24) 6mm self-tapping nut. Repeat this step for all 6 fan blades.

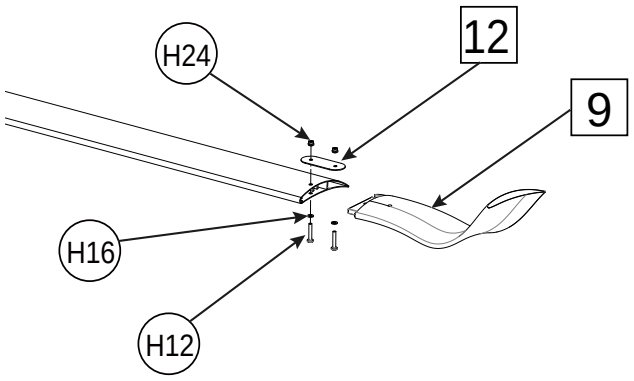

9. Install all the fan blade assembly to the fan blade holder. Then place the fan blade safety gasket (10) onto the fan blade side by side, align the screw holes and tighten with (H11) M8x45mm screws, (H15) 8mm flat washer and (H23) 8mm self-tapping nut.

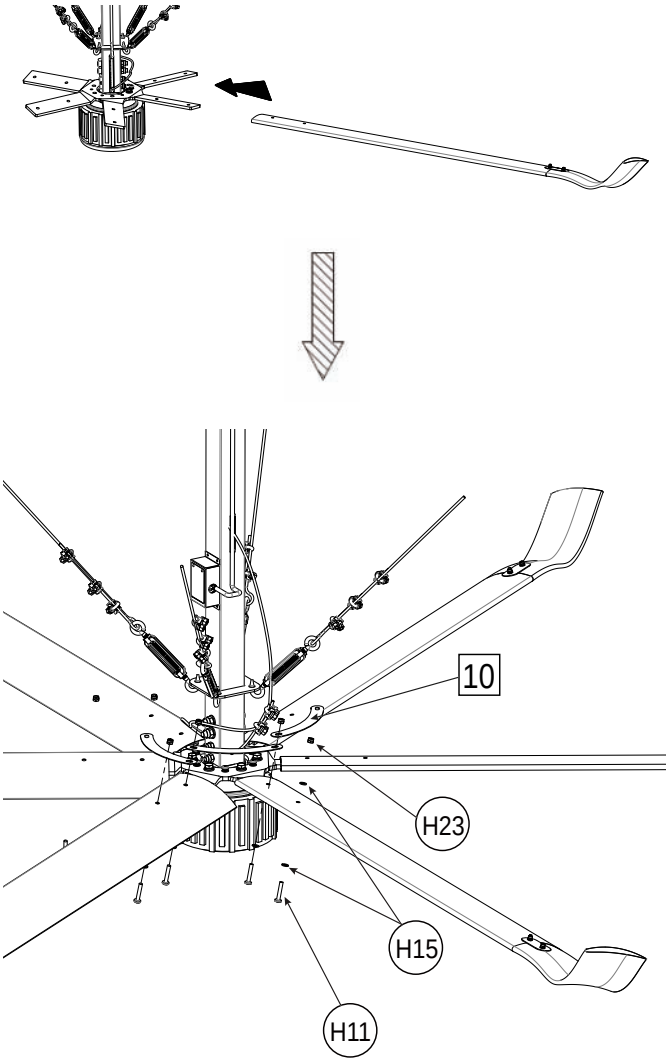

HVLS BLDC Fan

10. Rotate the motor cap (11) to the fan assembly with (H27) spring washer until tighten.

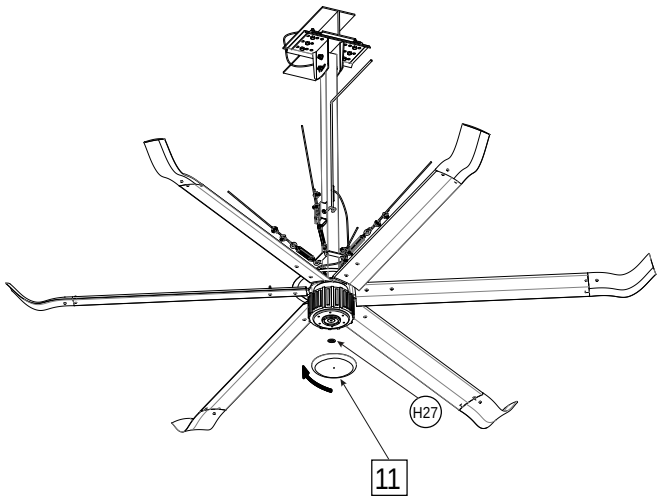

11.Install the (H25) plastic anchor to the wall at the distance shown as below. Then install the control box to the plastic anchor with (H26) ST5x40mm screw.

Warning: Do not install closer than 1 foot (0.3 m) from both sides of the control box to any adjacent surface/wall.

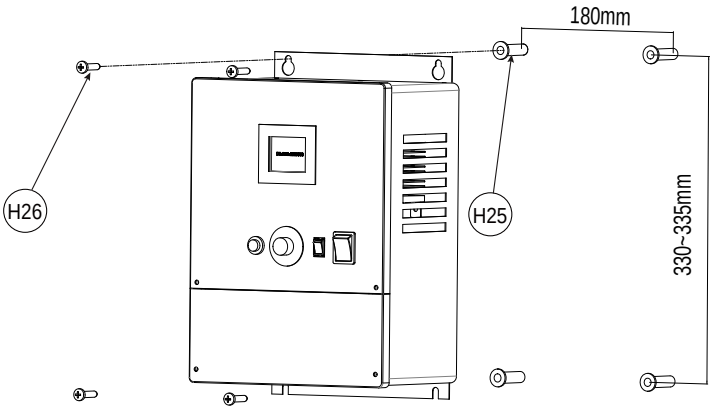

ELECTRICAL WIRING

1. Open the junction box cover on the hanger rod, and connect the motor lead wire and 4x16AWG interconnecting cord to the terminal as shown below, make sure tighten all the terminal screws.

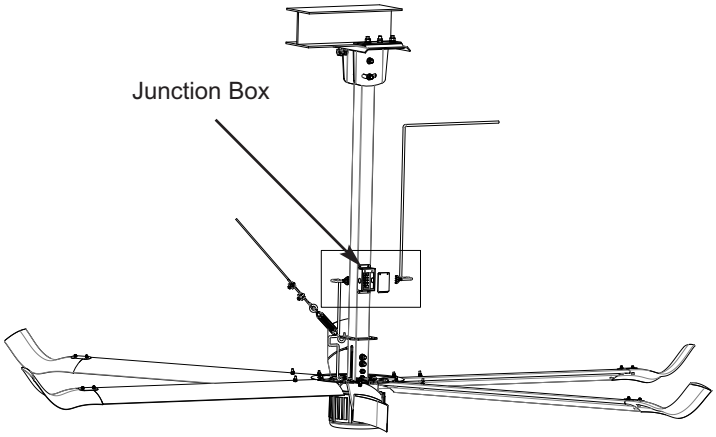

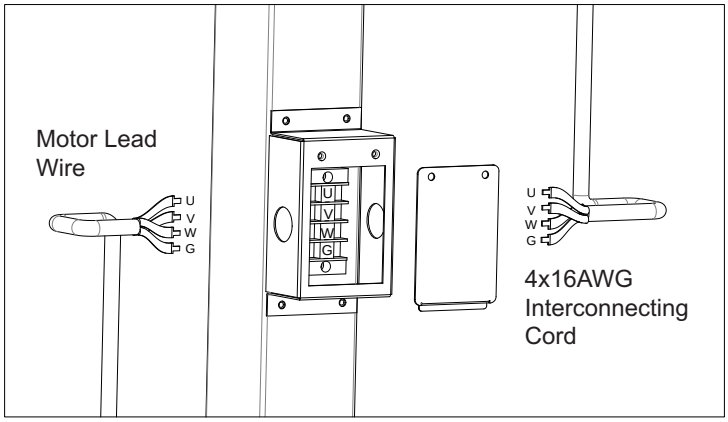

2.Open the control box wiring cover, and connect the fire alarm wire, 4x16AWG interconnecting cord and power-supply conductor as shown below.

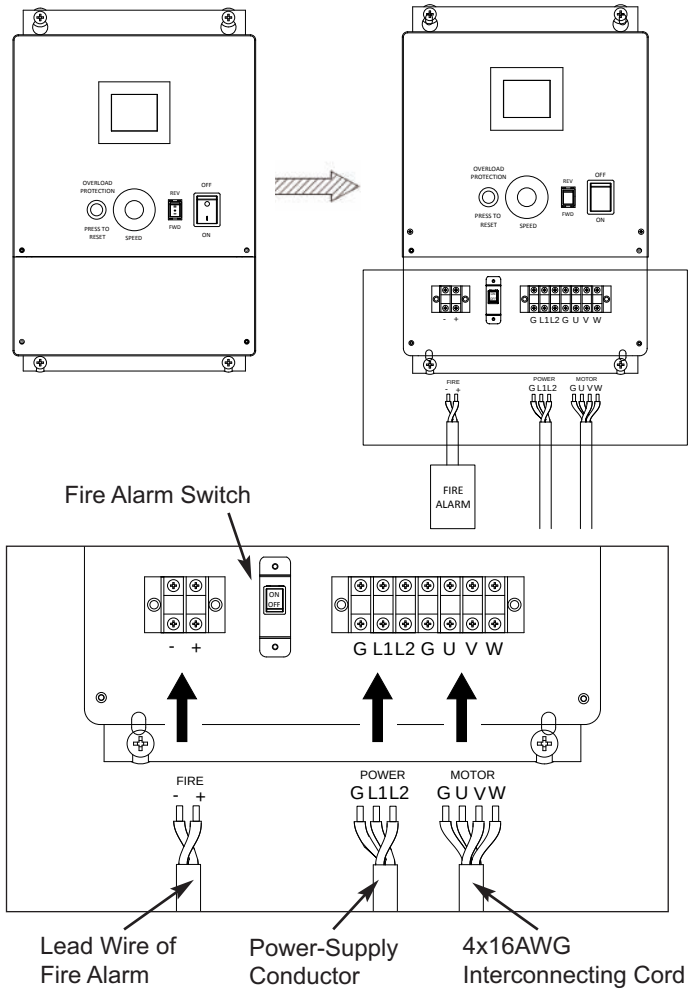

Note:

1. The factory default setting of the fire alarm swtich is OFF. After the fire alarm connection is completed, press the fire alarm switch ON. Otherwise, the fire alarm can not work.
2. If you do not want to connect the fire alarm, make sure the fire alarm switch is OFF. Otherwise, the LED will show EF1 NG, and the fan can not run.

WIRING DIAGRAM

This wiring diagram is for all models.
Volt: 240 V
Frequency: 60 Hz

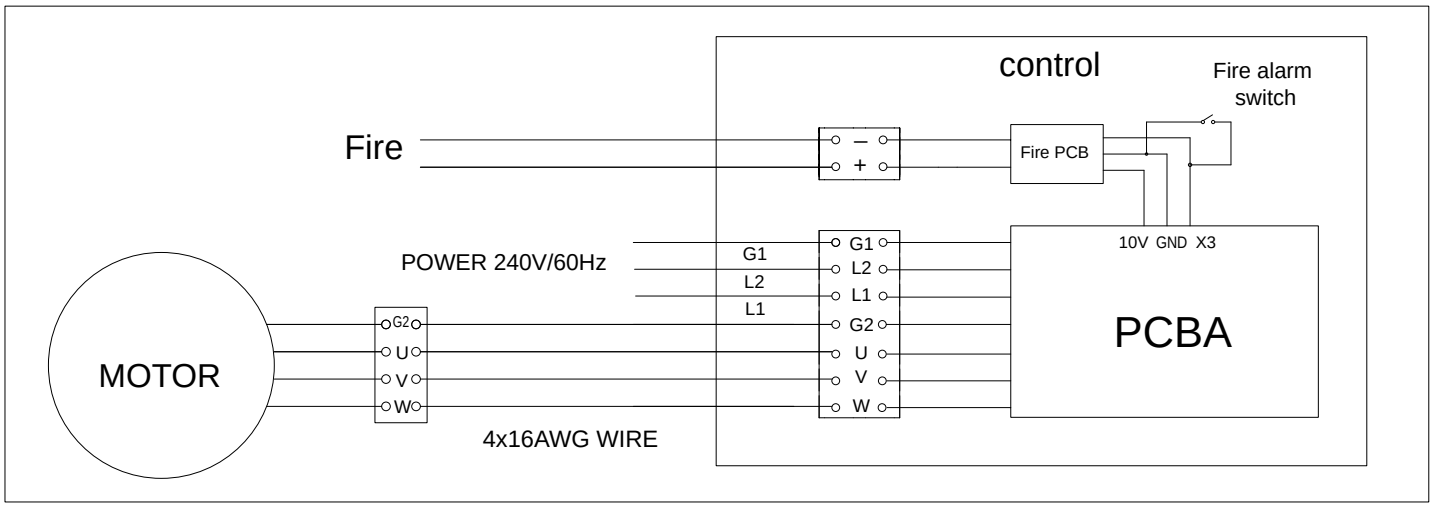

OPERATING INSTRUCTIONS

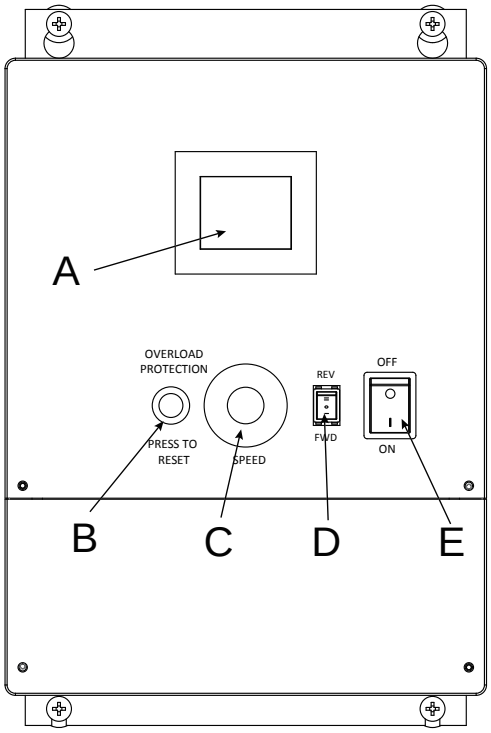

Parts of the Control Box	
A	LED Display
B	Overload Protection
C	Speed Switch
D	Direction Rocker Switch
E	Power Switch

⚠ WARNING

Before turning on or restarting the fan, you must confirm that all the fan blades are completely stationary. Never turn on the fan while the fan blades are still moving, otherwise the motor may be damaged.

1. Press the Power Switch on, the LED display will light up and work state show [STAND BY].

2. Press the Direction Rocker Switch to [**FWD**], and turn on the Speed Switch slowly. The LED display will show the current and speed. The fan blade rotates counterclockwise and the air will blow down.
A downward air flow creates a cooling effect. This allows you to set your air conditioner on a higher temperature setting without affecting your comfort.

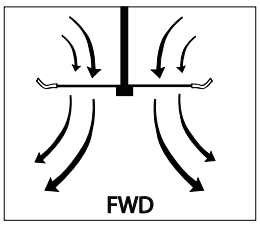

Press the Direction Rocker Switch to [**REV**], and turn on the Speed Switch slowly.The LED display will show the current and speed. The fan blade rotates clockwise and the air will blow up.
An upward airflow moves warm air off the ceiling area. This allows you to set your heating unit on a lower setting without affecting your comfort.

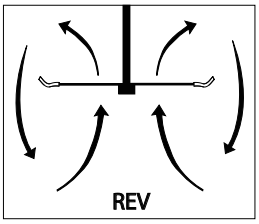

Note: When the fan blades start rotating, a little sound and vibration is normal. But if the motor makes a loud noise, please press the Power Switch off immediately. Wait until the fan blades are completely stationary, and check out each part of the fan's installation, make sure that the fan is ok. Then repeat the steps above.

3. To shutdown the fan , please turn off the Speed Switch slowly. Wait until the fan blades are completely stop, and then press the Power Switch off.

MAINTAINANCE

⚠ WARNING

Make sure the power is off before maintenance.

1.Because of the fan's natural movement, some connections and screws may become loose. Check the hanger rod, fan blade holder, and fan blade cap at least twice a year to make sure they are secure.

2.Clean the fan periodically to help maintain the appearance. Do not use water when cleaning. This could damage the motor, or possibly cause electric shock.

3.Use only a soft brush or lint-free cloth to avoid scratching the finish.

4.There is no need to oil your fan. The motor has permanently lubricated bearings.

TROUBLESHOOTING

If you have difficulty operating your new ceiling fan, it may be the result of incorrect assembly, installation, or wiring. In some cases, these installation errors may be mistaken for defects.
If you experience any problems, please check the following trouble shooting guide. If a solution to the problem cannot be found, please consult with a licensed electrician. Do not attempt any electrical repairs by yourself. For your own safety, turn off power at fuse box or circuit breaker before trouble shooting your fan

Trouble	Suggested Remedy
Fan does not start.	1.Check main and branch circuit fuses or circuit breakers. 2.Check wire connections as performed in ELECTRIAL WIRING. **Caution**: Make sure main power is turned off! 3.If the fan still will not start, contact a licensed electrician. Do not attempt to troubleshoot internal electrical connections by yourself.
Fan sounds noisy	1.Check to make sure all screws in the motor housing are snug (not over tightened). 2.Check to make sure the screws which attach the fan blade holder to the motor are tight. 3.Allow a "break-in" period of 24 hours. Most noise associated with a new fan will disappear after this period.
Fan wobbles	The following procedures should eliminate most of the wobble. Check for wobble after each step. 1.Check that all blades are screwed firmly into the blade holder. 2.Check that all set screws attaching the motor to the hanger rod are tight. 3.Make sure that the hanger rod is tightened securely to the I-beam mounting bracket. 4.If blade wobble is still noticeable, interchanging two adjacent (side by side) blades can redistribute the weight and possibly result in smoother operation.

ERROR CODES

Error Code	Issue	Cause	Action
15	Fan Not Operating	Connection with fire alarm system	Refer to the page 9 of this manual for fire alarm connection and troubleshooting. Ensure the power is completely shut off before proceeding. If the issue persists, contact Global Industrial.
42 (A)	No Activity When Fan is Turned On (No Movement or Sound)	Incorrect UVW wiring or wire short-circuit	Check and ensure proper wiring connections are made.
42 (B)	Shaking, Vibration, Reversed Fan Blade Direction, or Loud Motor Noise	Incorrect activation data or parameter settings	New control box is required - Contact Global Industrial. If a licensed electrician is available, Global Industrial can also provide a data input keyboard and calibration sheet for reprogramming.
47	Low Voltage Detected by Control Box	Supply voltage below the required 208~240V range	Verify that the voltage is within the 208~240V range. If voltage is correct and stable, contact Global Industrial.

FS Workspace
Business • Education • Facility Supplies
FilingSupplies.com

User's manual	Manual del usuario	Manuel de l'utilisateur

FilingSupplies.com | 800-810-3453

Ventilador HVLS BLDC

Modelos:293042 293043 293044
293045 y 293046

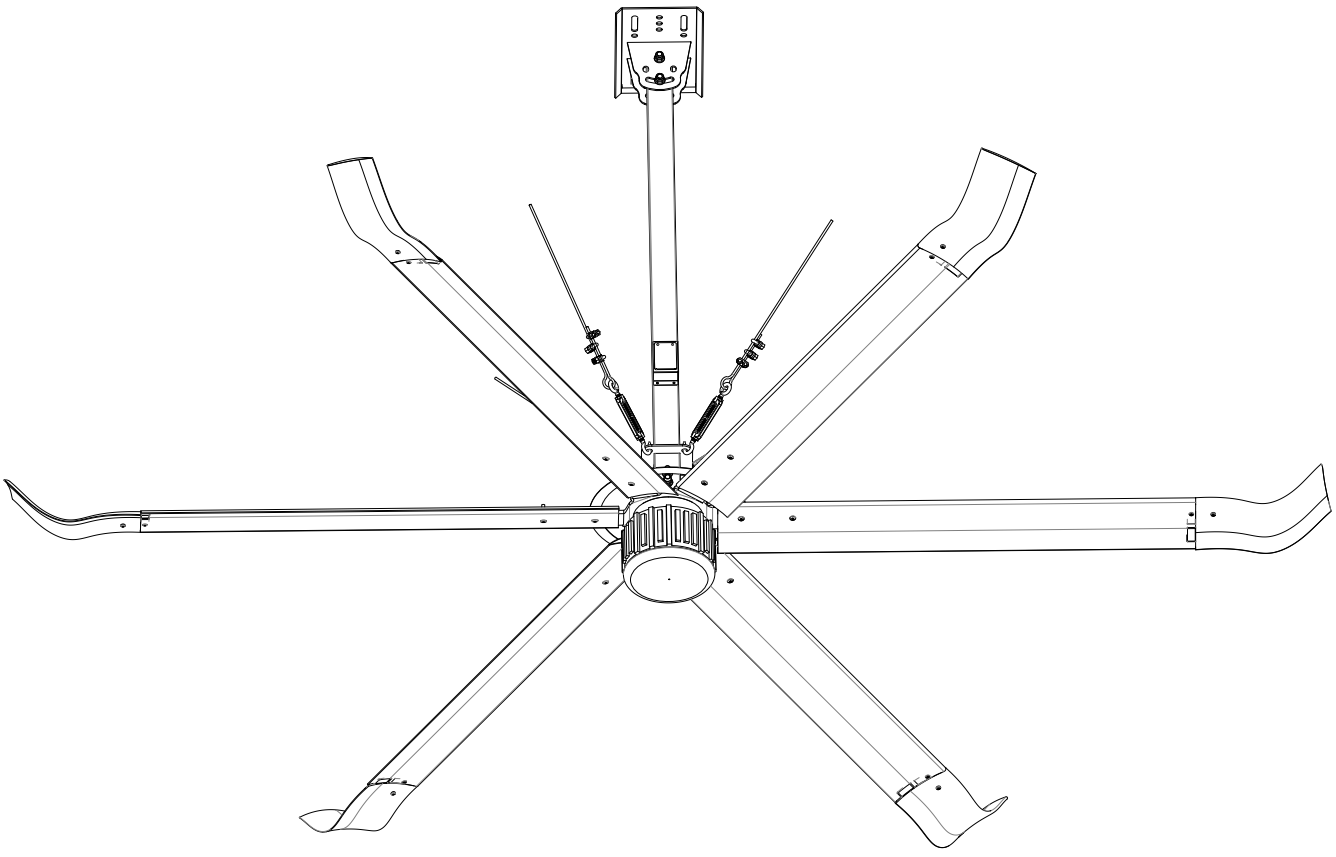

c UL us LISTED

LEE Y GUARDA LAS INSTRUCCIONES

MODEL #

Ventilador HVLS BLDC

INSTRUCCIONES GENERALES DE SEGURIDAD

Lea las instrucciones atentamente antes de montar o instalar su ventilador. Es importante observar todas las informaciones de seguridad que pueden ayudarle a prevenir lesiones personales y/o daños a la propiedad.

1.El trabajo de instalación y del cableado eléctrico deben realizarse únicamente por personal autorizado de acuerdo con los requisitos de NEC y CEC.

2.Todos los procedimientos de cableado e instalación deben cumplir con los Códigos Eléctricos Nacionales (ANSI/ NFPA 70) y los Códigos Locales.

3.Por favor utilice este ventilador sólo de la manera prevista por el fabricante. Este ventilador está diseñado para la instalación permanente y sólo puede ser usado para la circulación de aire.

4.El cable de soporte auxiliar incluido con el ventilador debe estar conectado correctamente.

5.Para reducir el riesgo de lesiones personales, no doble los soportes de aspa al instalar los soportes, equilibrar las aspas o limpiar el ventilador. No inserte objetos extraños en las aspas giratorias del ventilador.

6.Antes de mantenimiento o limpieza de la unidad, apague el panel de servicio y bloquee los dispositivos de desconexión del panel de servicio para evitar que la alimentación se encienda accidentalmente. Cuando los dispositivos de desconexión del servicio no se pueden bloquear, fije un dispositivo de advertencia de forma segura, como una etiqueta, al panel de servicio

7.Tenga cuidado con el ventilador y las aspas al limpiar, pintar o trabajar cerca del ventilador. Apague la alimentación del ventilador de techo antes de realizar el mantenimiento.

8.Los ventiladores de techo sin protectores deben instalarse al menos 3,05 metros (10 pies) por encima del suelo con un espacio libre adecuado entre las aspas y las paredes adyacentes, muebles, etc.

9.Cuando se monta en el techo de la catedral, las puntas de la aspa deben estar al menos 1 pie de la línea del techo en ángulo, de lo contrario la turbulencia de aire puede hacer que el ventilador se tambalee.

10.La viga de apoyo debe tener capacidad de al menos 600 KGS.

11.Antes de la instalación, todos los tornillos de ajuste deben ser revisados y reapretados cuando sea necesario.

⚠ ADVERTENCIA

Desconecte el ventilador de la fuente de alimentación antes de realizar cualquier mantenimiento.

⚠ ADVERTENCIA

Para reducir el riesgo de lesiones personales, no doble los soportes de aspa al instalar los soportes, equilibrar las aspas o limpiar el ventilador.

⚠ ADVERTENCIA

No inserte objetos extraños en las aspas giratorias del ventilador.

⚠ ADVERTENCIA

PARA REDUCIR EL RIESGO DE CHOQUE ELÉCTICO, ESTE VENTILADOR DEBE SER INSTALADO CON UN CONTROL/ INTERRUPTOR AISLADO DE PARED DE USO GENERAL.

⚠ ADVERTENCIA

Para reducir el riesgo de incendio o choque eléctrico, no utilice este ventilador con otros tipos de Dispositivos de control de velocidad de estado sólido.

¡Sólo para uso comercial e industrial !

Especificación					
Modelo	293042	293043	293044	293045	293046
Tamaño(ft)	12	14	16	18	20
Voltaje(V)	240	240	240	240	240
Frecuencia(Hz)	60	60	60	60	60
Vatiaje(W)	680	600	820	930	810
RPM	20-88	20-65	20-78	20-65	20-55
AMPS(A)	4.8	4.3	5.7	6.3	5.6
Barra de colgador Dimensiones(pulgadas)	20	20	60	60	60
Aspas	6	6	6	6	6
Peso Neto(KG)	75	78	115	118	123
Certificación	UL,cUL	UL,cUL	UL,cUL	UL,cUL	UL,cUL

Ventilador HVLS BLDC

PIEZAS DEL VENTILADOR

REF	QTY	DESCRIPCIÓN
1	1	Soporte de Montaje de Viga I
2	2	Espaciador de Montaje de Viga I 1
3	2	Espaciador de Montaje de Viga I 2
4	1	Barra de Colgador
5	1	Portador de Aspa de Ventilador
6	1	Conjunto de Colgador de Motor
7	1	Motor
8	6	Aspa de Ventilador
9	6	Tapa de Aspa de Ventilador
10	6	Junta de Seguridad de Aspa de Ventilador
11	1	Tapa de Motor
12	6	Espaciador de Tapa de Aspa de Ventilador
13	1	Caja de Control

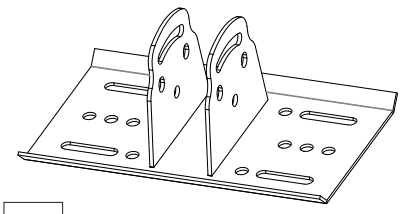

1

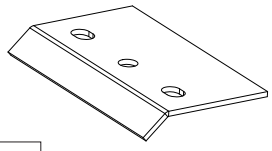

2

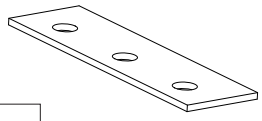

3

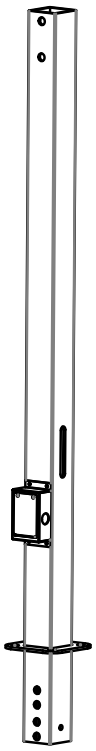

4

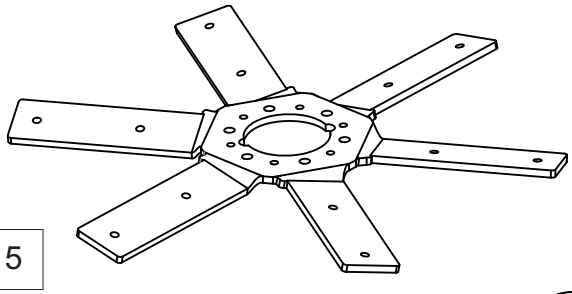

5

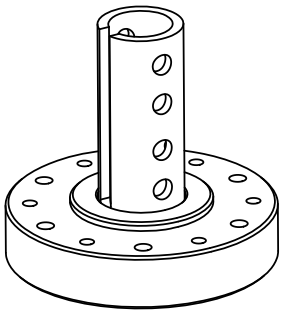

6

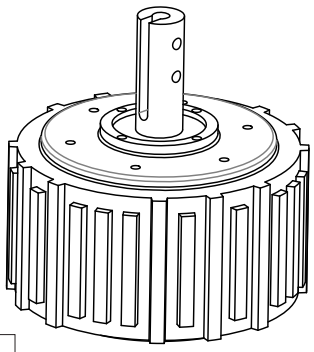

7

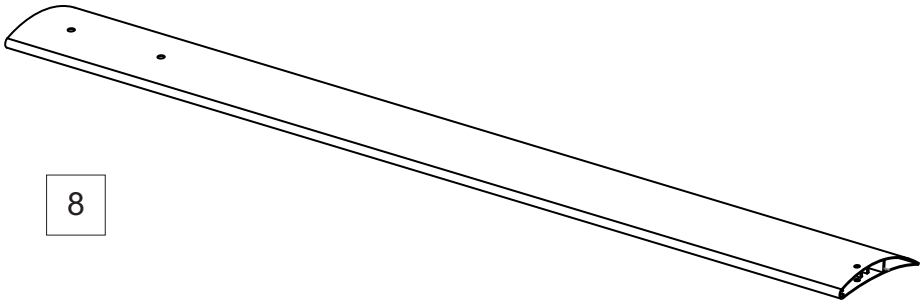

8

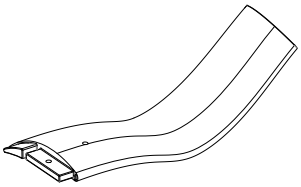

9



10

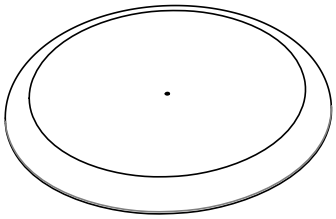

11



12

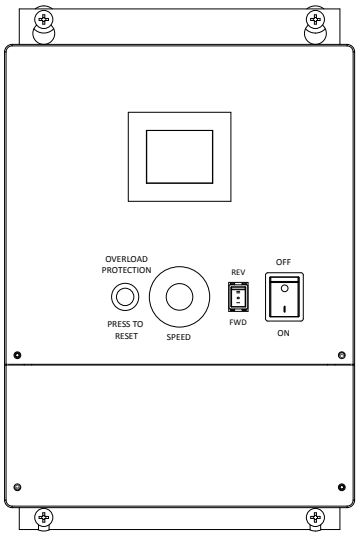

13

PIEZAS DEL VENTILADOR

REF	QTY	DESCRIPCIÓN
H1	1	Cable de Interconexión 4x16AWG
H2	5	Cable de Acero de Seguridad Φ6mmx10m
H3	4	Tensor
H4	30	Cerradura de Cable de Acero
H5	6	Tornillo Hexagonal M14x50mm
H6	6	Tornillo Hexagonal M12x50mm
H7	2	Tornillo de Enchufe Hexagonal M14x120mm
H8	2	Tornillo de Enchufe Hexagonal M14x100mm
H9	2	Tornillo de Enchufe Hexagonal M12x90mm
H10	6	Tornillo Hexagonal M8x70mm
H11	12	Tornillo Hexagonal M8x45mm
H12	12	Tornillo Hexagonal M6x35mm
H13	20	Arandela Plana 14mm
H14	6	Arandela Plana 12mm
H15	30	Arandela Plana 8mm
H16	12	Arandela Plana 6mm
H17	4	Arandela de Resorter 14mm
H18	6	Arandela de Resorte 12mm
H19	6	Arandela de Resorte 8mm
H20	4	14mm Arandela
H21	6	Tuerca Autoroscante 14mm
H22	2	Tuerca Autoroscante 12mm
H23	12	Tuerca Autoroscante 8mm
H24	12	Tuerca Autoroscante 6mm
H25	4	Ancla de Plástico
H26	4	Tornillo ST5x40mm
H27	1	Arandela de Resorte 10mm

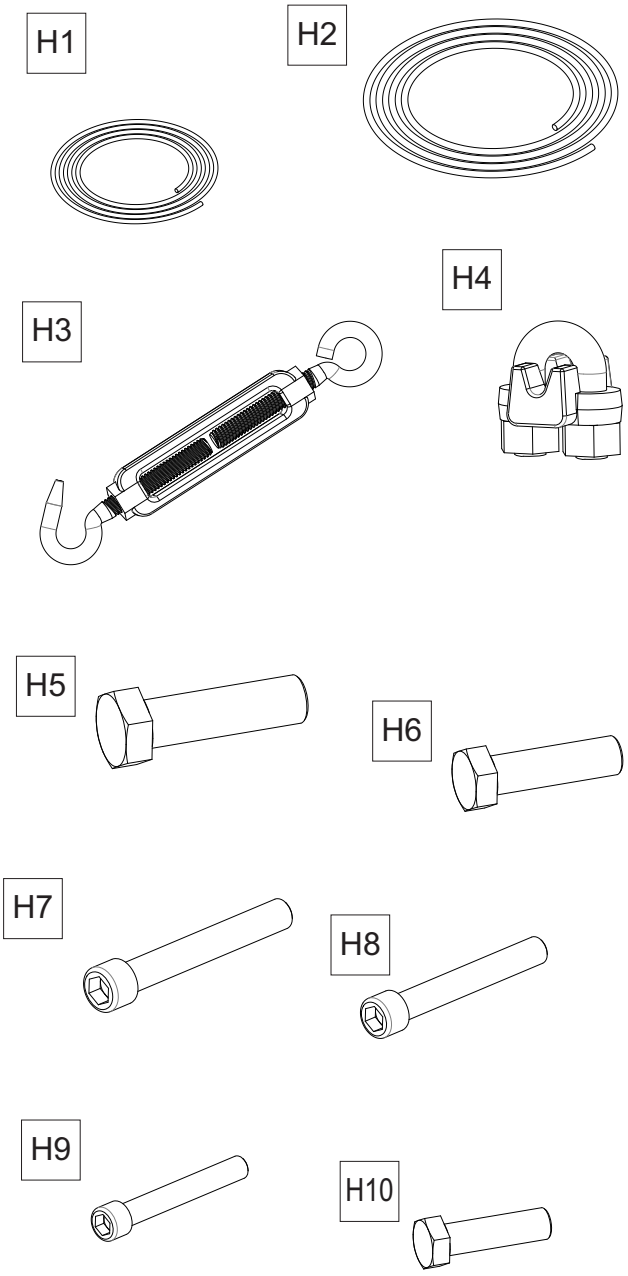

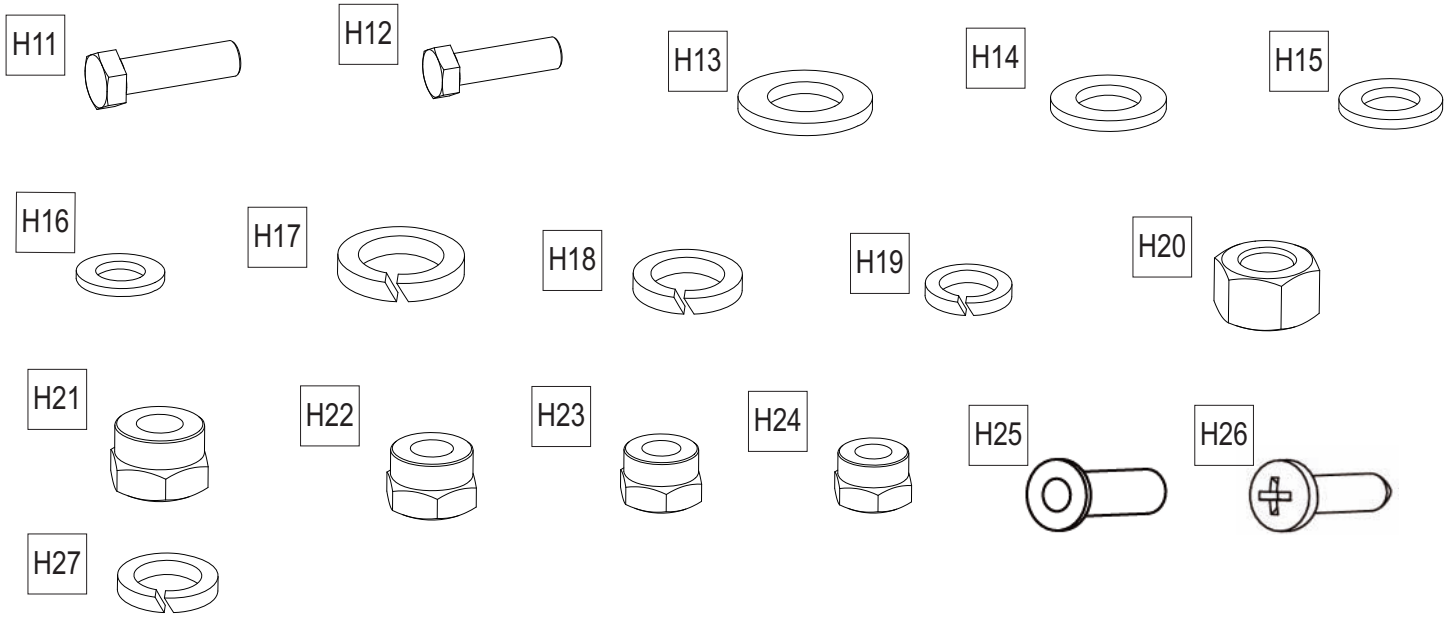

Ventilador HVLS BLDC

Dimensiones (pulgadas)

Modelo	D	H
293042	144	32
293043	168	32
293044	192	73
293045	216	73
293046	240	73

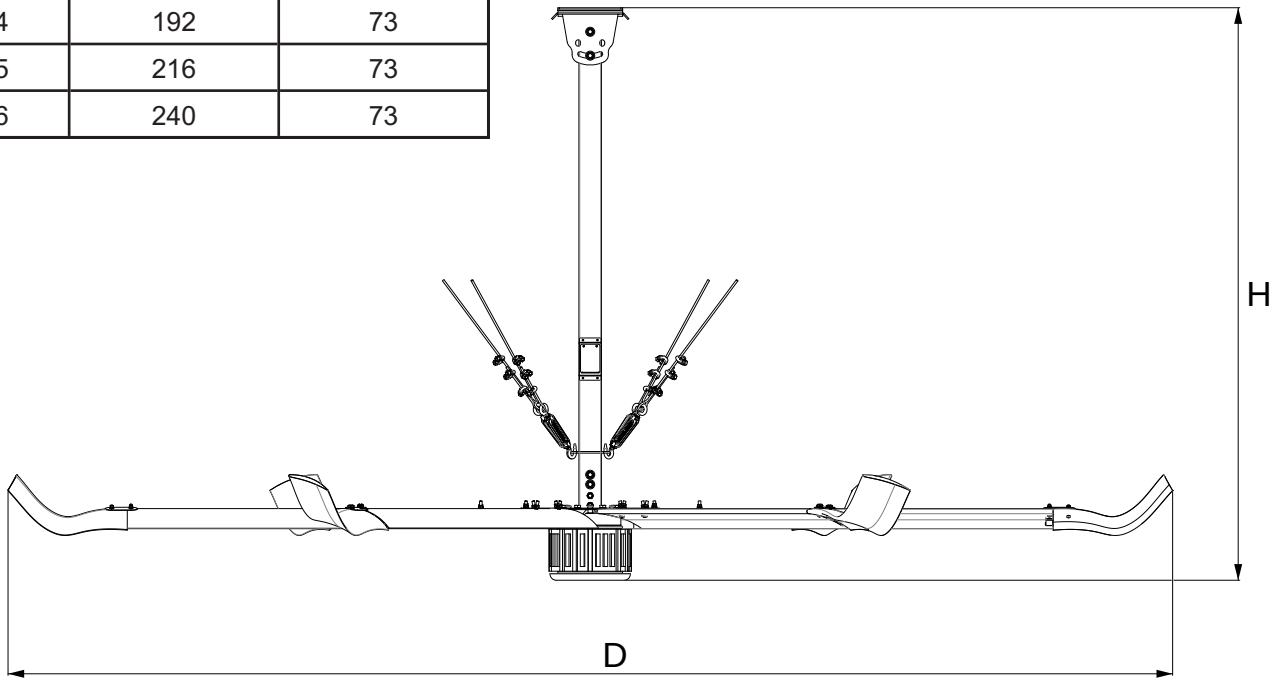

INSTRUCCIONES DE INSTALACIÓN

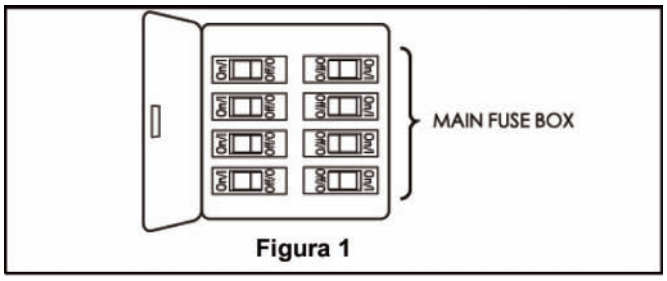

Figura 1

⚠ ADVERTENCIA

Para evitar una posible descarga eléctrica, asegúrese de que la alimentación esté apagada en la caja de fusible principal antes de colgarla. (Figura 1)

NOTA: Si no está seguro de si la caja de salida está conectada a tierra, póngase en contacto con un electricista con licencia para obtener asesoramiento, ya que la unidad debe estar conectada a tierra para un funcionamiento seguro

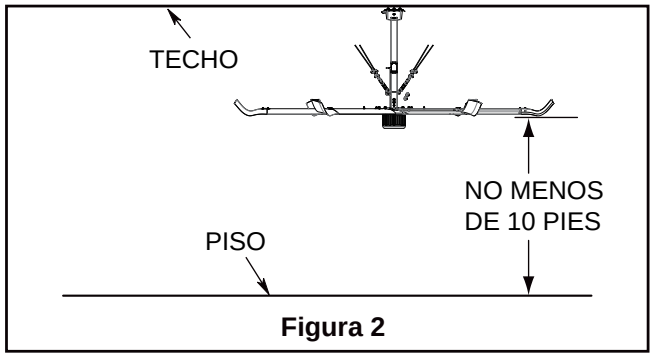

Figura 2

⚠ ADVERTENCIA

El ventilador debe colgarse con al menos 10′de espacio libre desde el suelo hasta las aspas. (Figura 2)

⚠ ADVERTENCIA

Para reducir el riesgo de incendio, choque eléctrico y lesiones a las personas, el ventilador de cielo debe instalarse con aspas adecuadas, que en sus cajas deben indicar la idoneidad con este modelo de ventilador. No se pueden usar otras aspas.

Ventilador HVLS BLDC

1. Afloje los 12 tornillos y arandelas que en el conjunto de colgador del motor.

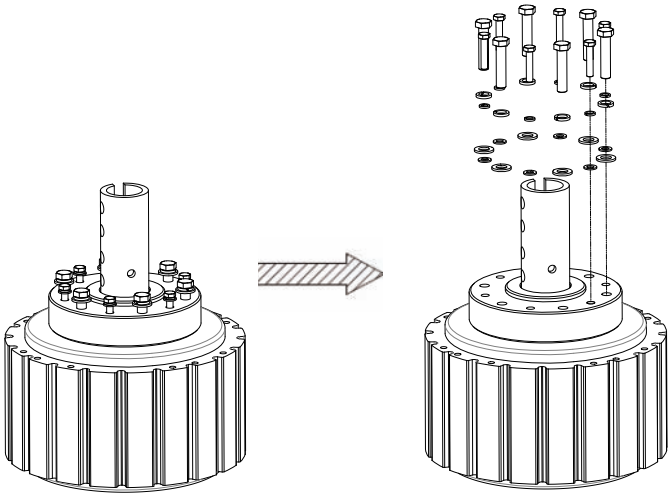

2. Instale el soporte de aspa de ventilador en el conjunto del motor con tornillos y arandelas como se muestra a continuación, asegúrese de apretar todos los tornillos y arandelas

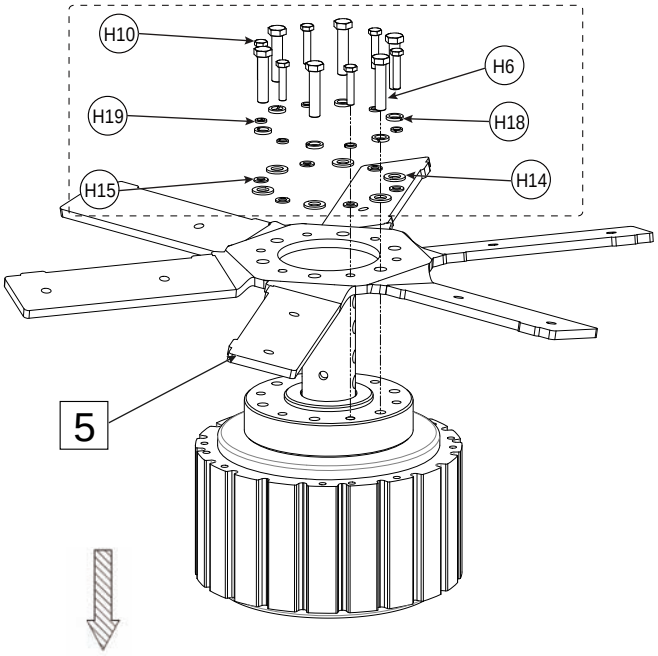

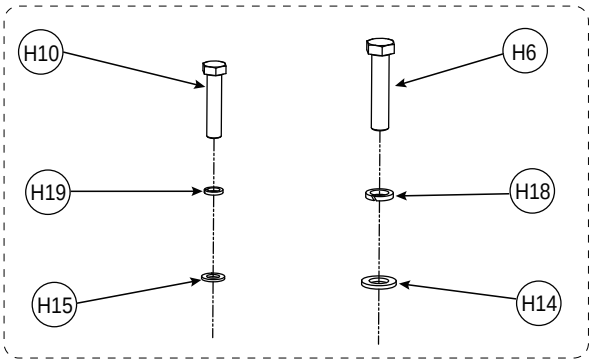

Los tornillos y arandelas deben instalarse en parejas (H10) M8x70mm El tornillo debe instalarse con arandela de resorte de 8 mm (H19) y arandela plana de 8 mm (H15). Deben apretarse con 36N.M de par.
(H6) M12x50mm El tornillo debe instalarse con arandela de resorte de 12 mm (H18)y arandela plana de 12 mm(H14). Deben apretarse con 135N.M de par.

3. IInstale el soporte de montaje de Viga I en la Viga I con el espaciador de montaje de Viga I 1&2 a las tuercas de 14 mm(H20), tuerca autoroscante de 14 mm(H21), arandela de resorte de 14mm (H17), arandela plana de 14 mm (H13) y tornillo M14x50mm(H5), asegúrese de que todos los tornillos y arandelas estén apretados con 135N.M de par.

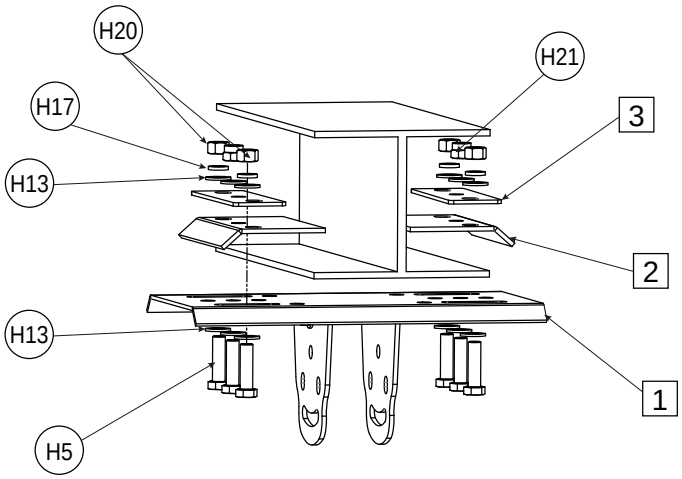

4. Instale la varilla de colgador en el soporte de montaje con tornillos M14x110mm(H7), arandelas planas de 14mm (H13)y tuercas autoroscantes de 14mm(H21).

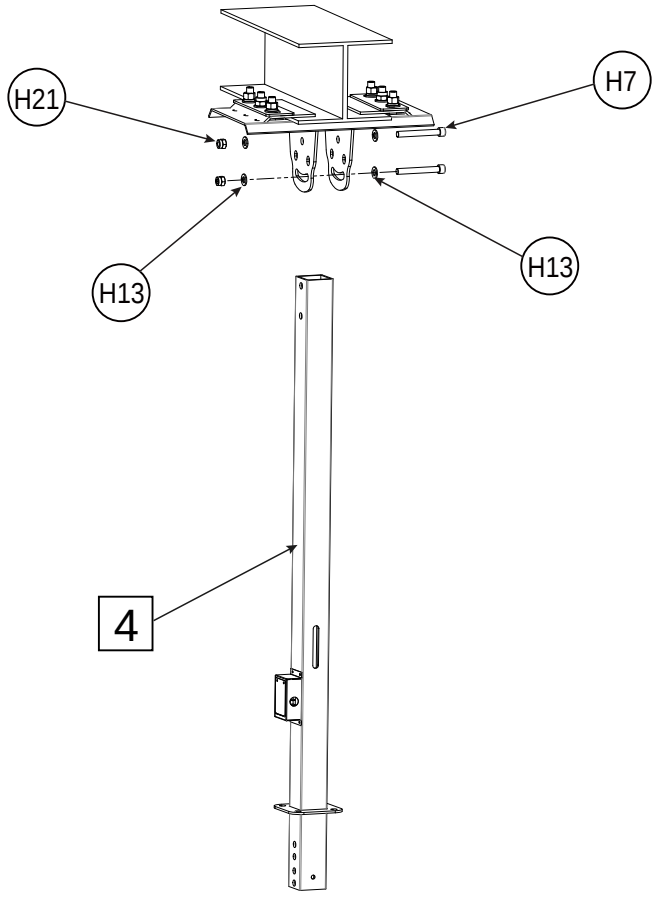

5. A. Rodee un extremo del cable de acero (H2) alrededor de la estructura de fijación confiable, a continuación, conecte 3 cer raduras de cable de acero(H4) en el cable para una instalación segura

B.Enganche el tensor (H3) a los orificios de la lámina de la varilla de colgador y conecte el otro extremo del cable de acero de seguridad (H2). Fije la cerradura del cable de acero (H4) al cable para una instalación segura. Repita los pasos A y B, instale los 4 cables de acero.

A

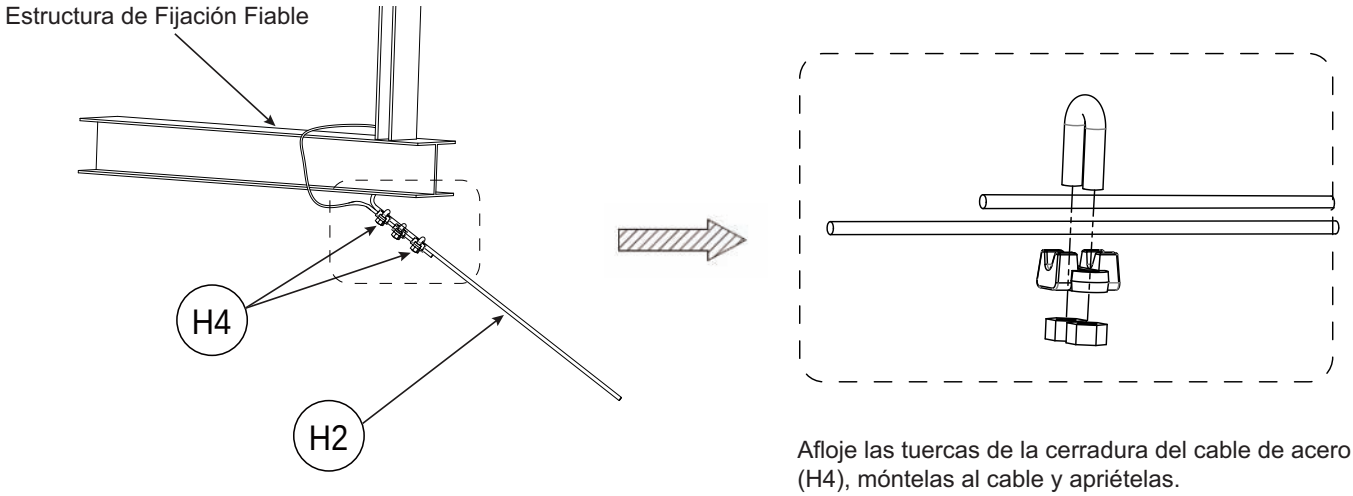

Afloje las tuercas de la cerradura del cable de acero (H4), móntelas al cable y apriételas.

B

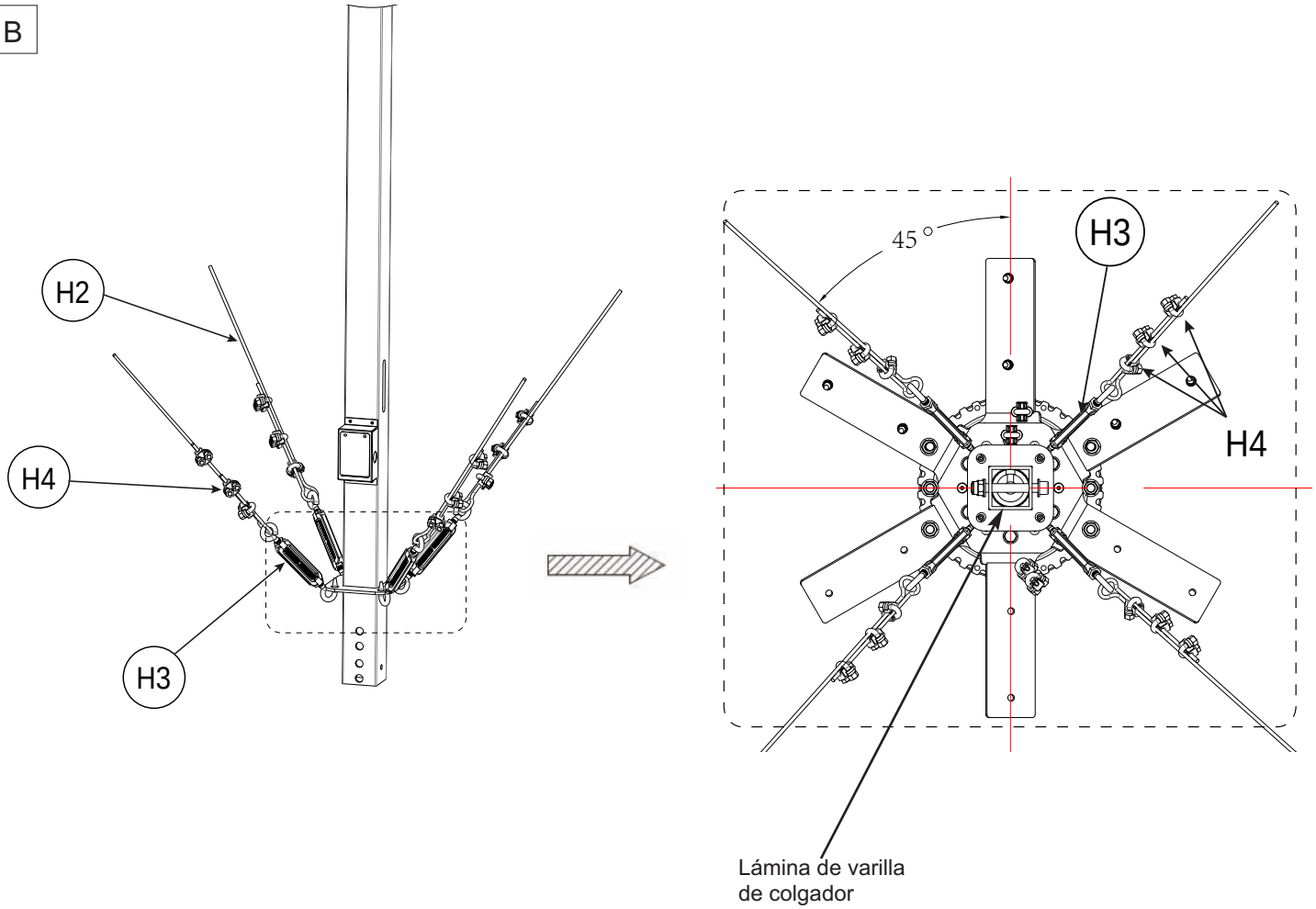

6. Pase el cable del motor a través de la ranura de la varilla de colgador, y apriete el conjunto del motor a la varilla de colgador con tornillo M14x100mm(H8), tornillo M12x90mm(H9), arandela plana de 14 mm (H13), tuerca autoroscante de 14 mm (H21) y tuerca autoroscante de 12mm (H22).

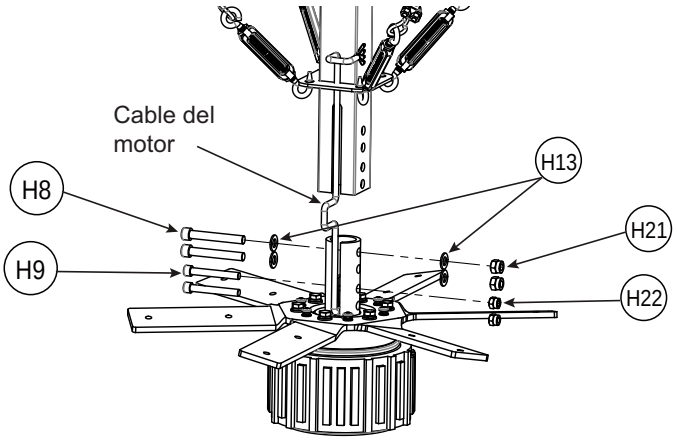

7. Pase el cable de acero de seguridad (H2) a través del orificio de seguridad del motor, rodee un extremo del cable y conecte la cerradura del cable de acero (H4) al cable para una instalación segura..

Tire del otro extremo del cable de acero en el orificio central de la varilla de colgador y hasta fuera de la varilla de colgador, rodee el cable alrededor de la viga I,y a continuación, conecte la cerradura del cable de acero (H4) en el cable para una instalación segura

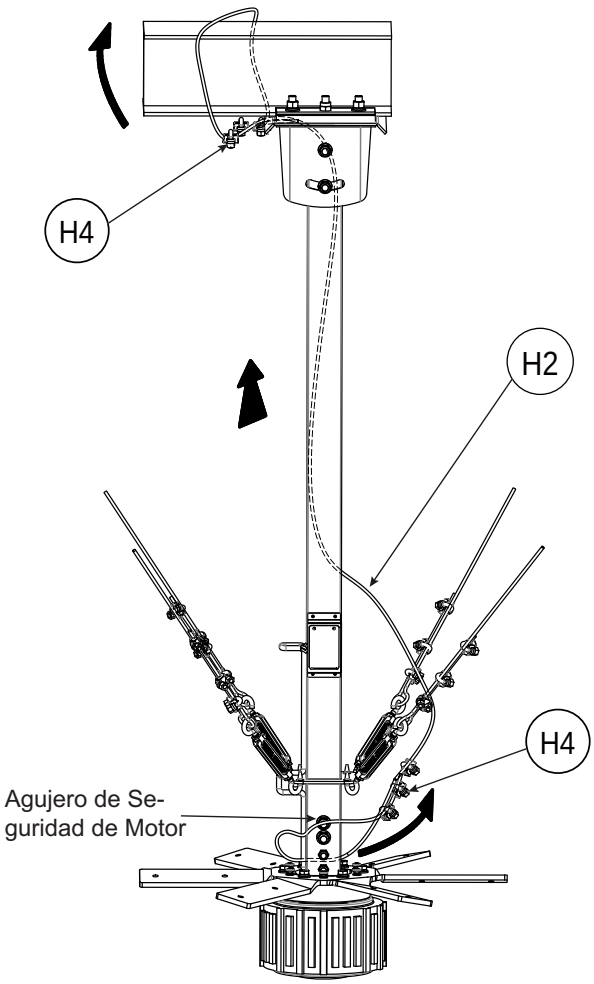

8. Instale la tapa de aspa de ventilador y el espaciador de tapa de aspa de ventilador en la aspa de ventilador con tornillo M6x35mm(H12), arandela plana de 6 mm(H16) y tuercas autoroscantes de 6 mm(H24). Repita este paso para las 6 aspas de ventilador

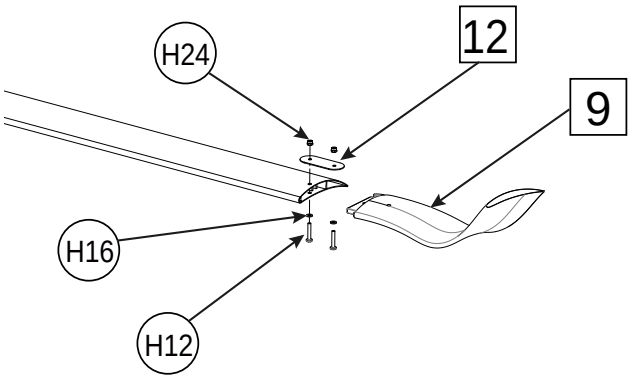

9. IInstale todo el conjunto de aspa de ventilador en el soporte de aspa de ventilador. A continuación, coloque la junta de seguridad de aspa de ventilador (10) en la aspa de ventilador en cada lado, alinee los orificios de los tornillos y apriete con tornillos M8x45mm(H11), arandela plana de 8 mm (H15) y tuerca autoroscante de 8 mm (H23)

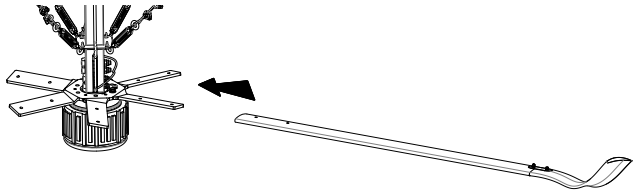

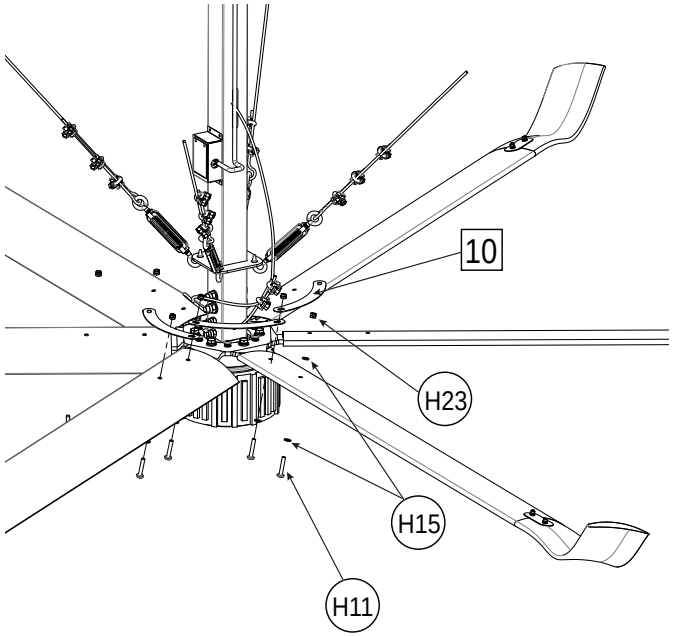

Ventilador HVLS BLDC

10. Gire la tapa del motor (11) al conjunto del ventilador con la arandela de resorte (H27) hasta que quede apretada.

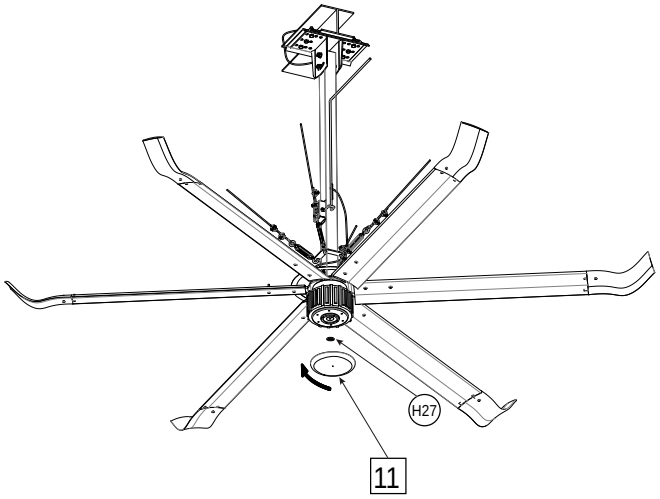

11. Instale la ancla de plástico (H25) en la pared a la distancia que se muestra a continuación. A continuación, instale la caja de control en la ancla de plástico con tornillo ST5x40mm(H26)
Advertencia: No instale la caja de control menos de 1 pie (0,3 m) de ninguna superficie/pared adyacente.

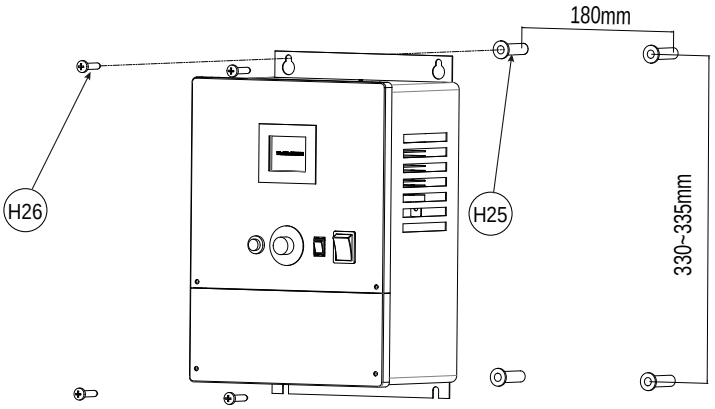

CABLEADO ELÉCTRICO

1. Abra la cubierta de la caja de conexiones en la varilla de colgador y conecte el cable de motor y el cable de interconexión 4x16AWG al terminal como se muestra a continuación, asegúrese de apretar todos los tornillos del terminal.

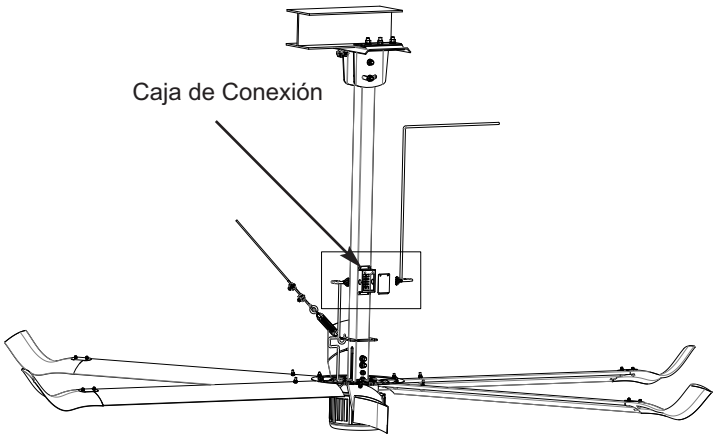

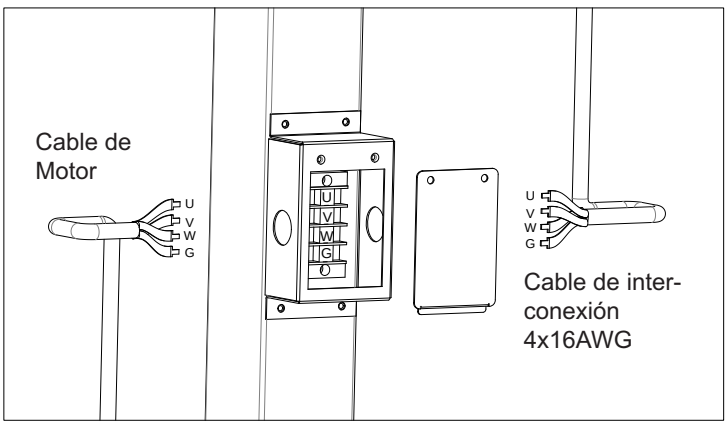

2 .Abra la cubierta del cableado de la caja de control y conecte el cable de alarma contra incendios, el cable de interconexión 4x16AWG y el conductor de la fuente de alimentación como se muestra a continuación.

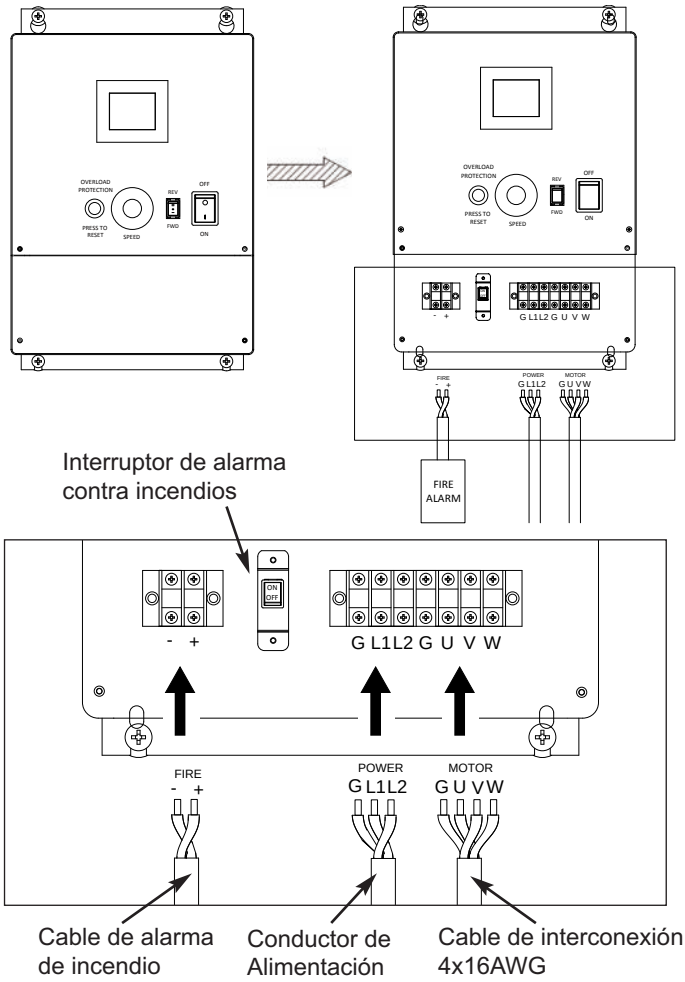

Nota:
1. La configuración predeterminada de fábrica del interruptor de alarma de incendio es "OFF".Después de la conexión de la alarma de incendio, pulse el interruptor de alarma de incendio "ON". De lo contrario, la alarma de incendio no funcionará.
2. Si no desea conectar la alarma de incendio, asegúrese de que el interruptor de incendio esté apagado. De lo contrario, el LED mostrará “EF1 NG” y el ventilador no funcionará.

DIAGRAMA DE CABLEADO

Este diagrama de cableado aplica a todos los modelos
Volt: 240 V
Frequency: 60 Hz

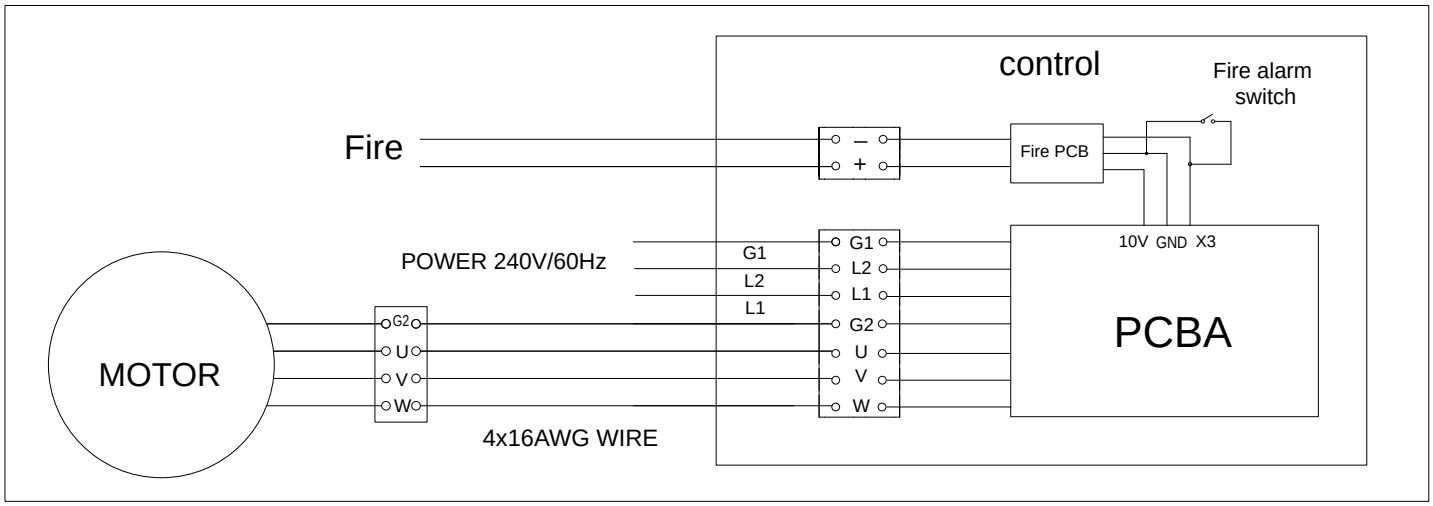

INSTRUCCIONES DE OPERACION

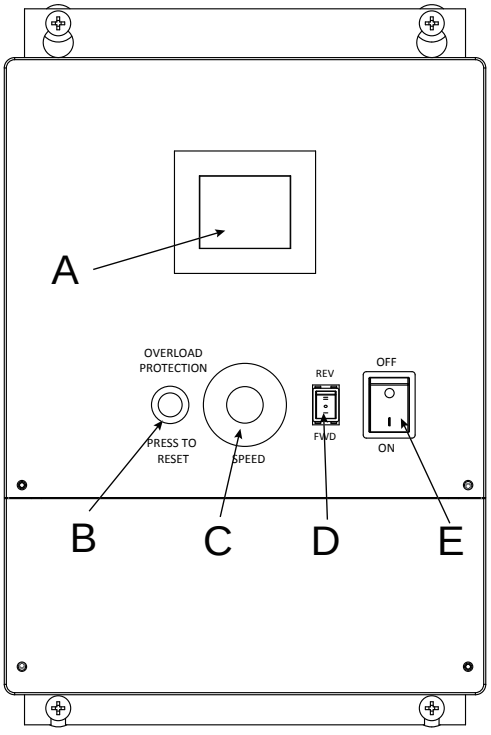

Unidad de control	
A	Pantalla LED
B	Protección de sobrecarga
C	Interruptor de velocidad
D	Interruptor de direccional
E	Interruptor de alimentación

⚠ ADVERTENCIA

Antes de encender o reiniciar el ventilador, debe confirmar que todas las aspas del ventilador están completamente estacionarias. Nunca encienda el ventilador mientras las aspas del ventilador todavía están en movimiento, de lo contrario el motor puede dañarse.

1. Presione el interruptor de encendido, la pantalla LED se encenderá y el estado de trabajo mostrará [STAND BY].
Presione el interruptor del balancín de dirección a [FWD] y encienda el interruptor de velocidad lentamente. La pantalla LED mostrará la corriente y la velocidad. La aspa de ventilador gira en sentido contrario a las agujas del reloj y el aire sale..
Un flujo de aire hacia abajo crea un efecto de enfriamiento. Esto le permite ajustar su aire acondicionado en una temperatura más alta sin afectar su comodidad.

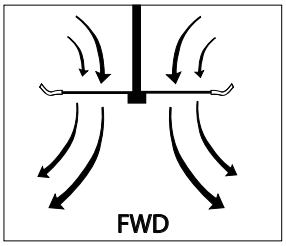

2. Presione el interruptor de balanceo de dirección a [REV] y encienda el interruptor de velocidad lentamente. La pantalla LED mostrará la corriente y la velocidad. La aspa de ventilador gira en el sentido de las agujas del reloj y el aire sale.Un flujo de aire hacia arriba mueve el aire caliente fuera del área del techo. Esto le permite ajustar la unidad de calefacción en una temperatura inferior sin afectar su comodidad.

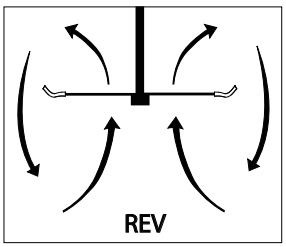

Nota: Cuando las aspas del ventilador comienzan a girar, el sonido ligero y la vibración son normales. Pero si el motor hace un ruido fuerte, presione el interruptor de encendido inmediatamente. Espere hasta que las aspas del ventilador estén completamente estacionarias, y revise cada parte del ventilador, asegúrese de que el ventilador esté en buen estado. A continuación, repita los pasos anteriores.

3. Para apagar el ventilador, apague lentamente el interruptor de velocidad. Espere hasta que las aspas del ventilador se detengan por completo, y a continuación, presione el interruptor de encendido

MMANTENIMIENTO

⚠ ADVERTENCIA

Asegúrese de que la alimentación esté apagada antes del mantenimiento..

1.Algunas conexiones y tornillos pueden aflojarse debido al movimiento natural del ventilador. Compruebe la barra de colgador, el soporte de aspa de ventilador y la tapa de aspa de ventilador al menos dos veces al año para asegurarse de que están seguros.

2.Limpie el ventilador periódicamente para mantener la apariencia. No utilice agua para limpiar el ventilador. Esto podría dañar el motor, o posiblemente causar una descarga eléctrica.

3.Sólo utilice un cepillo suave o un paño libre de pelusas para la limpieza, para evitar rayar el acabado.

4.No hay necesidad de engrasar su ventilador. El motor tiene rodamientos lubricados permanentemente.

TSOLUCIÓN DE PROBLEMAS

Si encuentra dificultades al operar su nuevo ventilador de techo, es posible que el montaje, la instalación o el cableado no son correctos. En algunos casos, estos errores de instalación pueden confundirse con defectos.
Si experimenta algún problema, consulte la siguiente guía de resolución de problemas. Si no hay una solución al problema, consulte con un electricista con licencia. No intente ninguna reparación eléctrica por sí mismo. Por su propia seguridad, apague la caja de fusibles o el disyuntor antes de revisar los problemas del ventilador.

Problema	Soluciones Recomendadas
El ventilador no arranca.	1. Compruebe los fusibles o disyuntores del circuito principal y secundario. 2. Compruebe las conexiones de cables según el CABLEADO ELECTRICO. Precaución: ¡Asegúrese de que la alimentación principal esté apagada! 3. Si el ventilador sigue sin arrancar, póngase en contacto con un electricista con licencia. No intente solucionar problemas de conexiones eléctricas internas por sí mismo.
El ventilador suena Ruidoso.	1. Compruebe que todos los tornillos de la carcasa del motor estén ajustados (no demasiado apretados). 2. Compruebe que los tornillos que sujetan el soporte de aspa de ventilador al motor estén apretados. 3. Permita un período de "descanso" de 24 horas. La mayoría del ruido asociado con un nuevo ventilador desaparecerá después de este período.
El ventilador se tambalea	Los siguientes procedimientos pueden eliminar la mayoría del tambaleo. Compruebe si hay tambaleo después de cada paso. 1. Compruebe que todas las aspas estén firmemente atornilladas en el soporte de aspa de ventilador. 2. Compruebe que todos los tornillos de fijación del motor a la varilla de colgador estén apretados. 3. Asegúrese de que la varilla de colgador esté bien apretada al soporte de montaje de viga I. 4. Si el tambaleo de aspa no se elimina, intercambiar las dos aspas adyacentes (lado a lado) puede redistribuir el peso y posiblemente dar lugar a un funcionamiento más suave.

Código de error	Problema	Causa	Acción
15	El ventilador no funciona.	Conexión con el sistema de alarma contra incendios.	Consulte la página 9 de este manual para la conexión y resolución de problemas de la alarma contra incendios. Asegúrese de que la alimentación esté completamente apagada antes de continuar. Si el problema persiste, contacte con Global Industrial.
42 (A)	No hay actividad cuando el ventilador está encendido (no hay movimiento ni sonido)	Cableado UVW incorrecto o cortocircuito en el cable	Verifique y asegúrese de que las conexiones del cableado sean correctas.
42 (B)	Sacudida, vibración, dirección invertida de las aspas del ventilador o ruido fuerte del motor	Datos de activación o configuración de parámetros incorrectos	Se requiere una nueva caja de control. Contacte con Global Industrial. Si dispone de un electricista cualificado, Global Industrial también puede proporcionar un teclado de entrada de datos y una hoja de calibración para la reprogramación.
47	La caja de control detecta bajo voltaje	El voltaje de suministro está por debajo del rango requerido de 208 a 240 V.	ique que el voltaje esté dentro del rango de 208 a 240 V. Si el voltaje es correcto y estable, contacte con Global Industrial.

HVLS BLDC Ventilateur

Modèles:293042 293043 293044
293045 et 293046

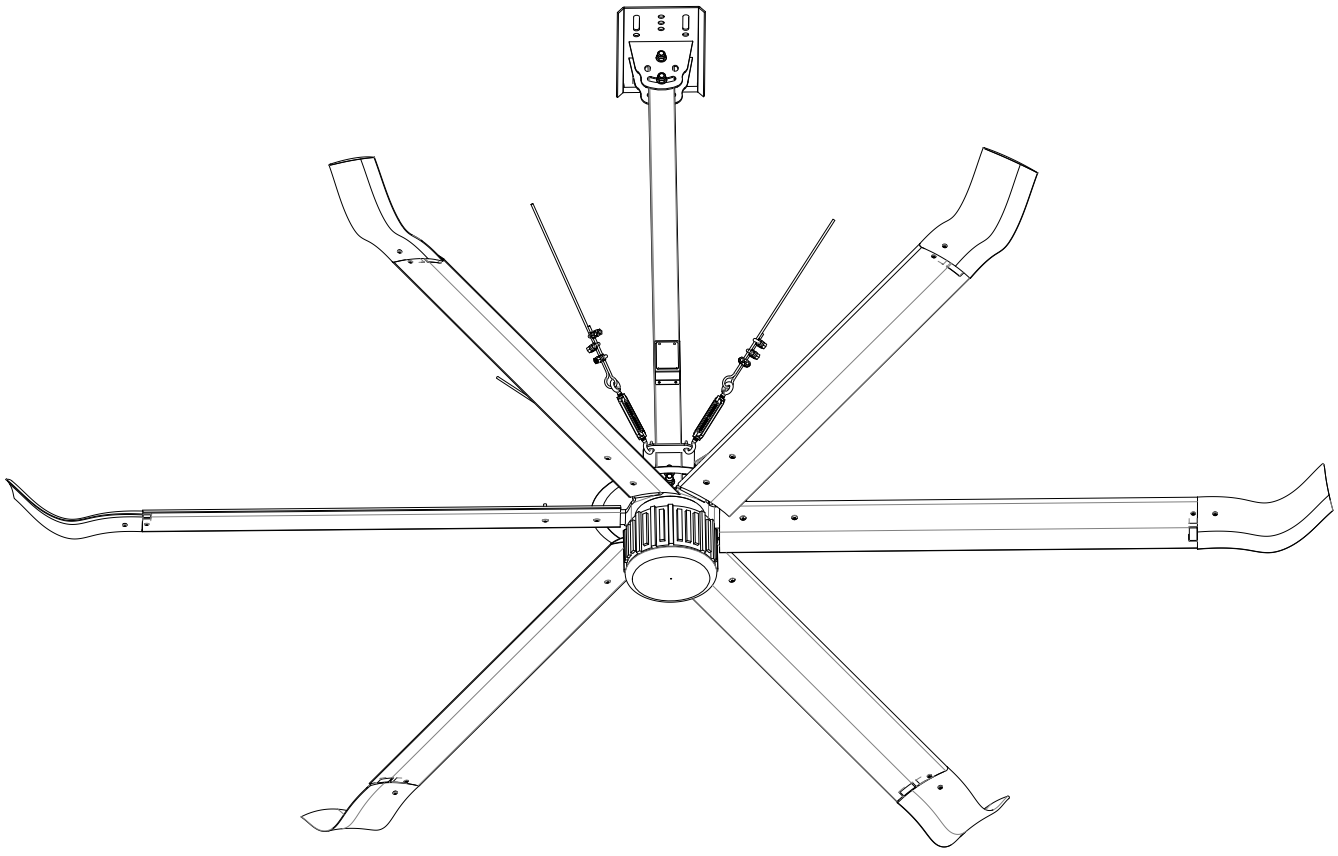

c UL us LISTED

LIRE ET CONSERVER CES INSTRUCTIONS

HVLS BLDC Ventilateur

INSTRUCTIONS IMPORTANTES

ReLisez attentivement les instructions avant d'assembler ou d'installer votre ventilateur. Il est important que vous respectiez toutes les informations de sécurité pour éviter les blessures corporelles et / ou les dommages matériels.

1. Les travaux d'installation et de câblage électrique doivent être effectués conformément aux exigences de NEC et CEC et seulement par le personnel autorisé.
2. Toutes les procédures de câblage et d'installation doivent être conformes aux Codes électriques nationaux (ANSI/ NFPA 70) et aux codes locaux.
3. Utilisez ce ventilateur uniquement de la manière prévue par le fabricant. Ce ventilateur est destiné à une installation permanente et à être utilisé pour la circulation uniquement.
4. Le câble de support secondaire fourni avec le ventilateur doit être correctement connecté.
5. Pour réduire le risque de blessures corporelles, ne pliez pas le supports de lame lors de l'installation des supports, de l'équilibrage des lames ou du nettoyage du ventilateur. N'insérez pas d'objets étrangers entre les pales de ventilateur en rotation.
6. Avant l'entretien ou le nettoyage de l'unité, coupez l'alimentation sur le panneau de service et verrouillez les moyens de déconnexion du panneau de service pour éviter que l'alimentation ne soit accidentellement activée. Lorsque le moyen de déconnexion du service ne peut pas être verrouillé, fixez solidement un dispositif d'avertissement, tel qu'une étiquette, au panneau de service.
7. Faites attention au ventilateur et aux pales lorsque vous nettoyez, peignez ou travaillez à proximité du ventilateur. Coupez toujours l'alimentation du ventilateur de plafond avant de procéder à l'entretien.
8. Les ventilateurs de plafond sans protections doivent être installés à au moins 3,05 mètres (10 pieds) au-dessus du sol avec un espace suffisant entre les pales et les murs adjacents, le mobilier, etc.
9. Lorsqu'ils sont montés dans un plafond cathédrale, les pointes des pales doivent être à au moins 1 pied de la ligne de toit inclinée, sinon la turbulence de l'air peut faire osciller le ventilateur.
10. La poutre de support doit pouvoir supporter au moins 600 KGS.
11. Toutes les vis de réglage doivent être vérifiées et resserrées si nécessaire avant l'installation.

⚠ AVERTISSEMENT

Débranchez le ventilateur de l'alimentation avant tout entretien.

⚠ AVERTISSEMENT

Pour réduire le risque de blessures corporelles, ne pliez pas les supports de lame lors de l'installation des supports, de l'équilibrage des lames ou du nettoyage du ventilateur.

⚠ AVERTISSEMENT

N'insérez pas d'objets étrangers entre les pales du ventilateur en rotation.

⚠ AVERTISSEMENT

POUR RÉDUIRE LE RISQUE DE CHOC, CE VENTILATEUR DOIT ÊTRE INSTALLÉ AVEC UNE UTILISATION GÉNÉRALE COMMANDE / COMMUTATEUR DE MUR ISOLANT.

⚠ AVERTISSEMENT

Pour réduire le risque d'incendie ou de choc électrique, n'utilisez pas ce ventilateur avec d'autres types de dispositifs de contrôle de vitesse à semi-conducteurs.

Pour usage commercial et industriel uniquement!

Spécification					
Modèle	293042	293043	293044	293045	293046
Taille(ft)	12	14	16	18	20
Tension(V)	240	240	240	240	240
Fréquence(Hz)	60	60	60	60	60
Watt(W)	680	600	820	930	810
RPM	20-88	20-65	20-78	20-65	20-55
AMPS(A)	4.8	4.3	5.7	6.3	5.6
Tige de suspension (inch)	20	20	60	60	60
Lames	6	6	6	6	6
Poids net(KG)	75	78	115	118	123
Certification	UL,cUL	UL,cUL	UL,cUL	UL,cUL	UL,cUL

HVLS BLDC Ventilateur

PIÈCES DU VENTILATEUR

REF	QTY	DESCRIPTION
1	1	I- poutre de support de montage
2	2	I- poutre d'entretoise de montage 1
3	2	I- poutre d'entretoise de montage 2
4	1	Tige de suspension
5	1	Support de pale de ventilateur
6	1	Ensemble de suspension de moteur
7	1	Moteur
8	6	Pale de ventilateur
9	6	Capuchon de pale de ventilateur
10	6	Joint de sécurité de pale de ventilateurt
11	1	Capuchon de moteur
12	6	Entretoise de capuchon de pale de ventilateur
13	1	Boîtier de commande

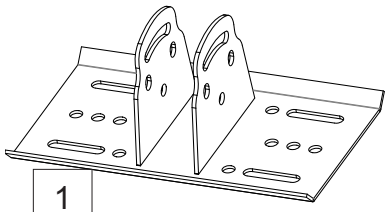
1

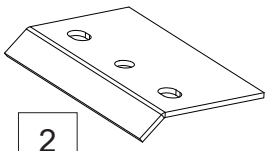
2

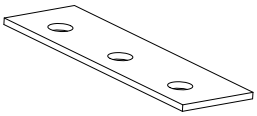
3

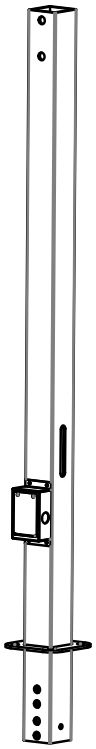
4

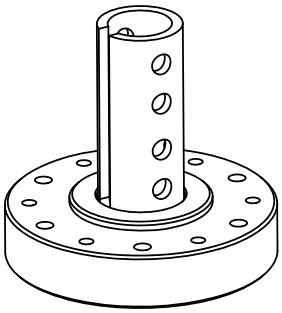
6

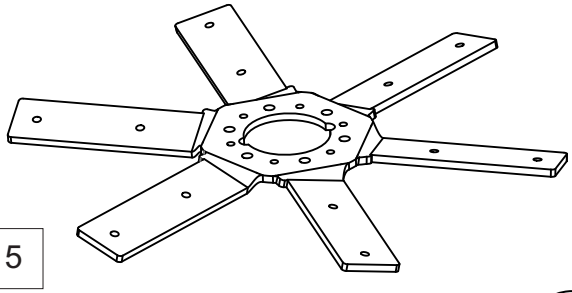
5

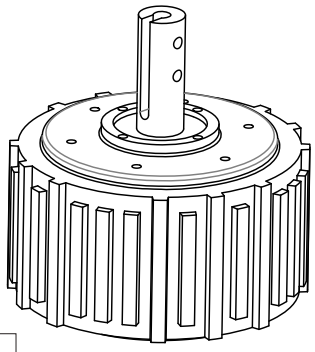
7

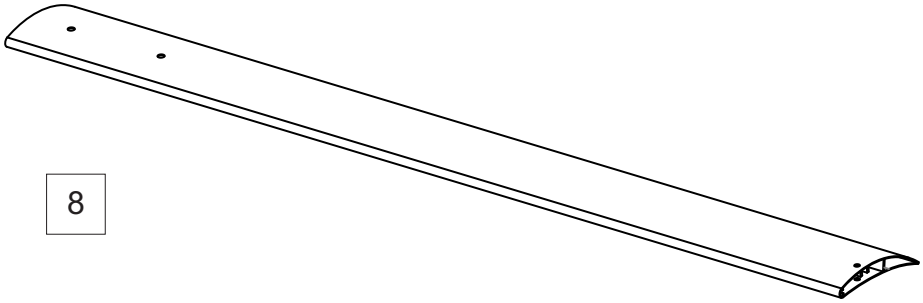
8

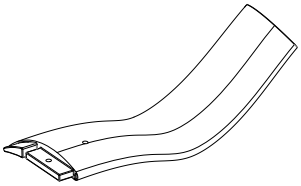
9


10

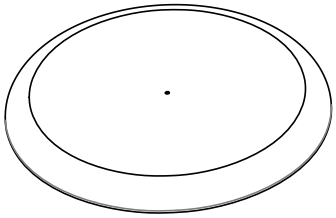
11


12

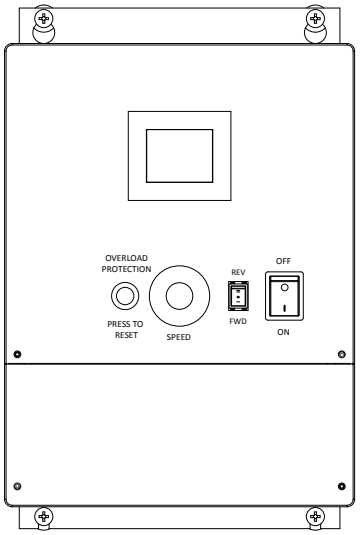

13

PIÈCES DU VENTILATEUR

REF	QTY	DESCRIPTION
H1	1	Cordon d'interconnexion 4x16AWG
H2	5	Câble d'acier de sécurité2 Φ6mmx10m
H3	4	Ridoir
H4	30	Serrure de câble d'acier
H5	6	Vis hexagonale M14x50mm
H6	6	Vis hexagonale M12x50mm
H7	2	Vis à six pans creux M14x120mm
H8	2	Vis à six pans creux M14x100mm
H9	2	Vis à six pans creux M12x90mm
H10	6	Vis hexagonale M8x70mm
H11	12	Vis hexagonale M8x45mm
H12	12	Vis hexagonale M6x35mm
H13	20	Rondelle plate 14mm
H14	6	Rondelle plate 12mm
H15	30	Rondelle plate 8mm
H16	12	Rondelle plate 6mm
H17	4	Rondelle à ressort 14mm
H18	6	Rondelle à ressort 12mm
H19	6	Rondelle à ressort 8mm
H20	4	14mm Écrou
H21	6	Écrou auto-taraudeur 14mm
H22	2	Écrou auto-taraudeur 12mm
H23	12	Écrou auto-taraudeur 8mm
H24	12	Écrou auto-taraudeur 6mm
H25	4	Ancre en plastique
H26	4	Vis ST5x40mm
H27	1	Rondelle à ressort 10mm

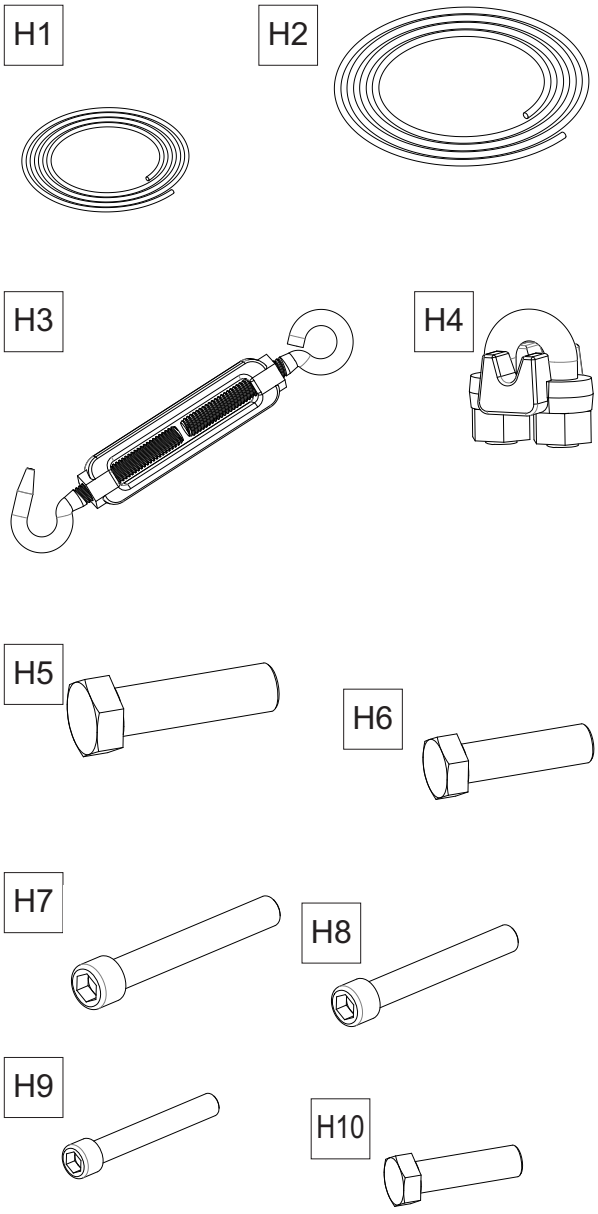

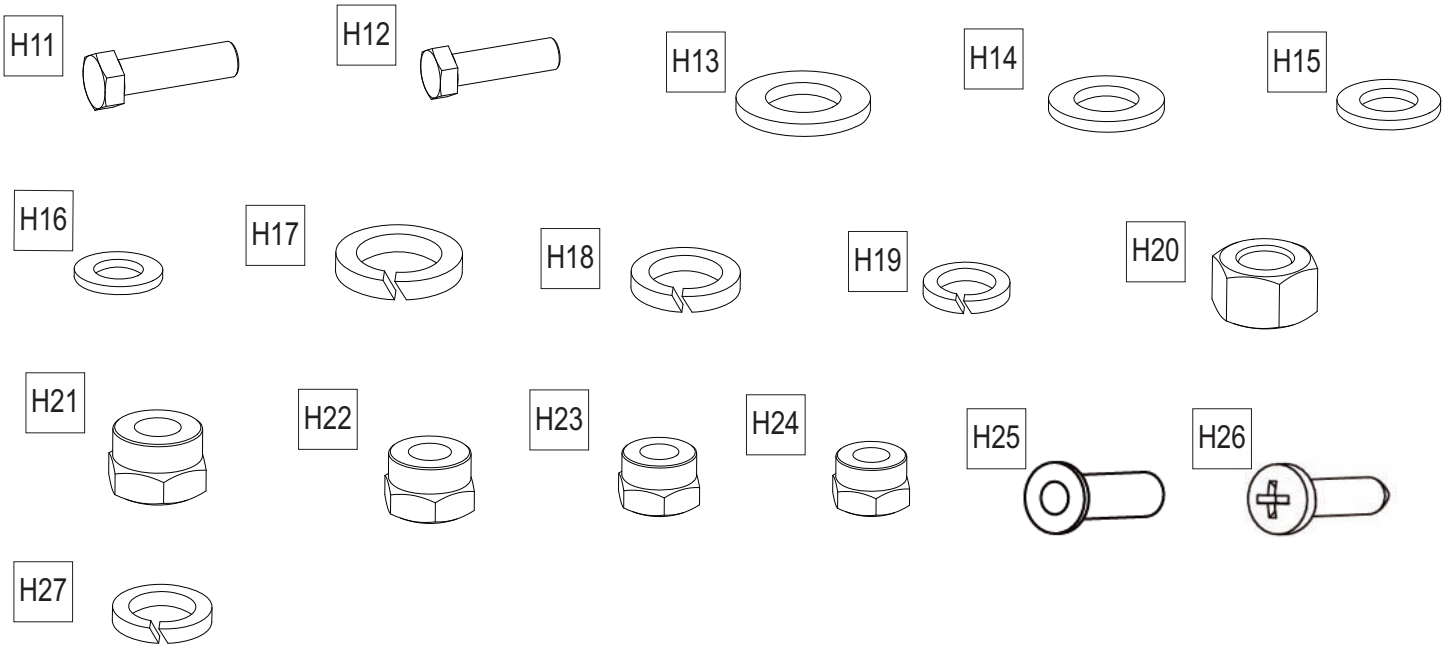

HVLS BLDC Ventilateur

Dimensions (pouce)

Model	D	H
293042	144	32
293043	168	32
293044	192	73
293045	216	73
293046	240	73

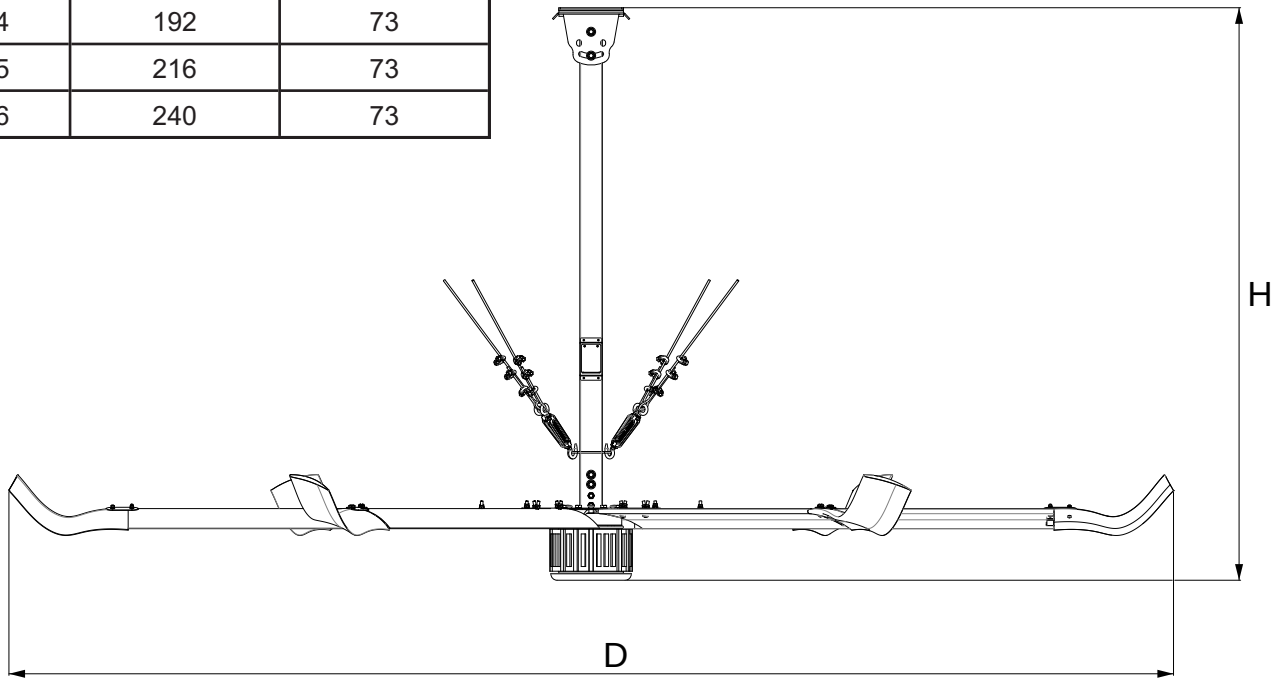

INSTRUCTIONS D'INSTALLATION

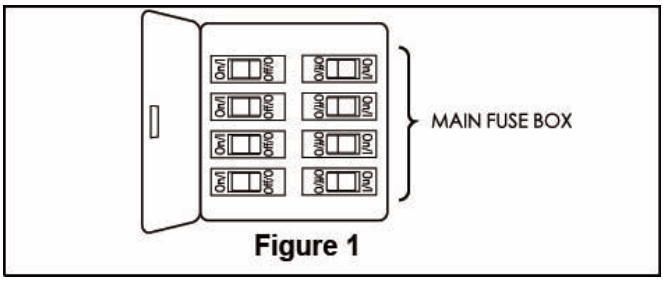

Figure 1

⚠ AVERTISSEMENT

Pour éviter tout choc électrique, assurez-vous que l'électricité est coupée au niveau de la boîte à fusibles principale avant de suspendre.

REMARQUE: Si vous n'êtes pas sûr que la boîte de sortie est mise à la terre, contactez un électricien agréé pour obtenir des conseils, car elle doit être mise à la terre pour un fonctionnement sûr

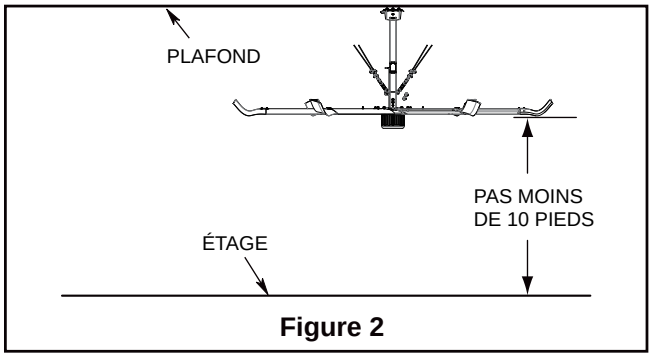

Figure 2

⚠ AVERTISSEMENT

Le ventilateur doit être suspendu avec au moins 10 pi d'espacement du sol aux pales.

⚠ AVERTISSEMENT

Pour réduire les risques d'incendie, de choc électrique et de blessures corporelles, le ventilateur suspendu au plafond doit être installé avec des lames marquées sur leurs cartons pour indiquer la compatibilité avec ce modèle. Les autres lames ne peuvent pas être remplacées.

1. Desserrez les 12 vis et rondelles qui se trouvent sur l'ensemble de suspension du moteur.

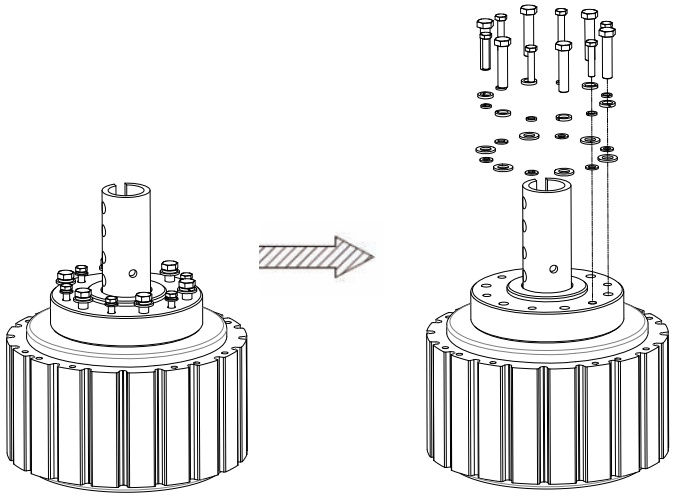

2. Installez le support de pale de ventilateur sur le moteur avec des vis et des rondelles comme illustré ci-dessous, assurez-vous de serrer toutes les vis et rondelles.

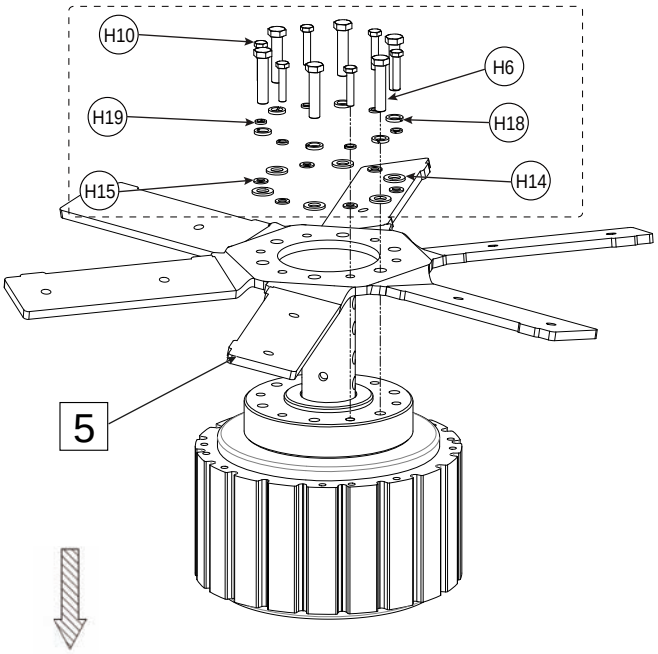

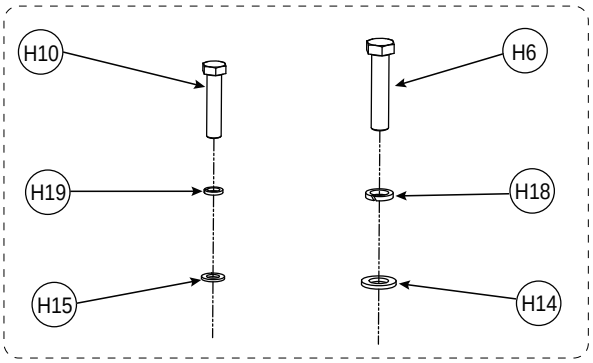

Les vis et les rondelles doivent être installées par paires.
La vis (H10) M8x70mm doit être installée avec une rondelle élastique (H19) 8mm et une rondelle plate (H15) 8mm. Elle doit être serrée avec une torque 36N.M.
La vis (H6) M12x50mm doit être installée avec une rondelle élastique (H18) 12mm et une rondelle plate (H14) 12mm. Elles doivent être serrées avec une torque 135N.M.

3.Installez l'I-poutre de support de montage sur le I-poutre avec l'entretoise de montage IBeam 1 & 2 sur les écrous (H20) 14 mm, (H21) Écrou auto-taraudeur 14 mm, (H17) Rondelle élastique 14 mm, (H13) Rondelle plate 14 mm et (H5) vis M14x50mm, assurez-vous que toutes les vis et rondelles sont serrées avec une torque 135N.M.

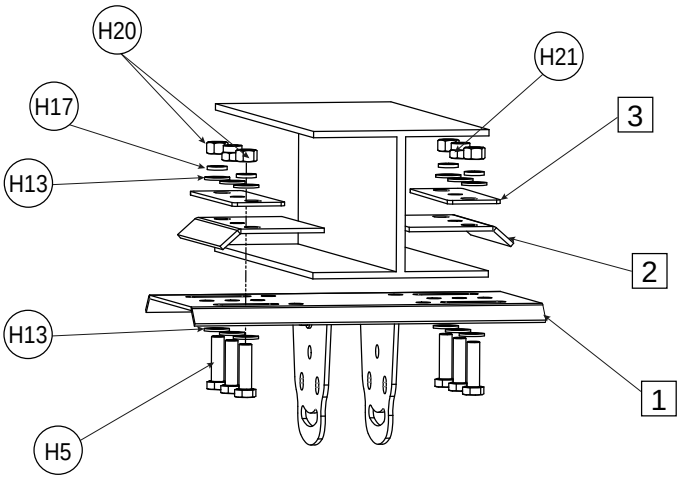

4..Installez la tige de suspension sur le support de montage avec (H7) vis M14x110 mm, (H13) rondelles plates 14 mm et (H21) écrous auto-taraudeurs 14 mm.

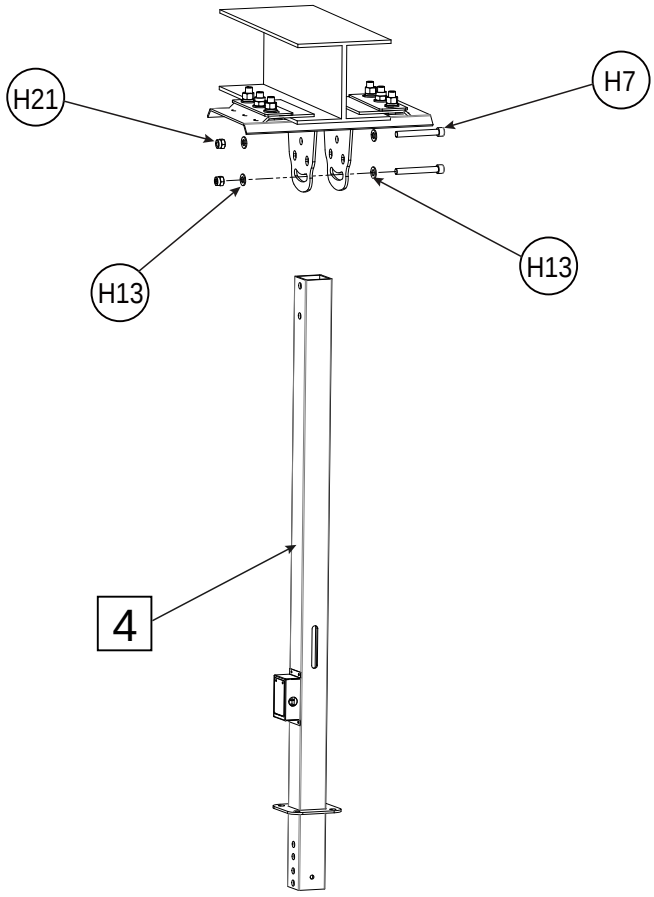

HVLS BLDC Ventilateur

5.A. Enroulez une extrémité du câble en acier (H2) autour de la structure de fixation fiable, puis fixez le verrou de câble en acier 3 (H4) sur le câble pour une installation sûre.

B. Accrochez le tendeur (H3) aux trous de la feuille de la tige de suspension et connectez l'autre extrémité du câble de sécurité en acier (H2) Fixez le verrou de câble en acier (H4) sur le câble pour une installation sûre. Répétez les étapes A et B, installez les 4 câbles en acier

A

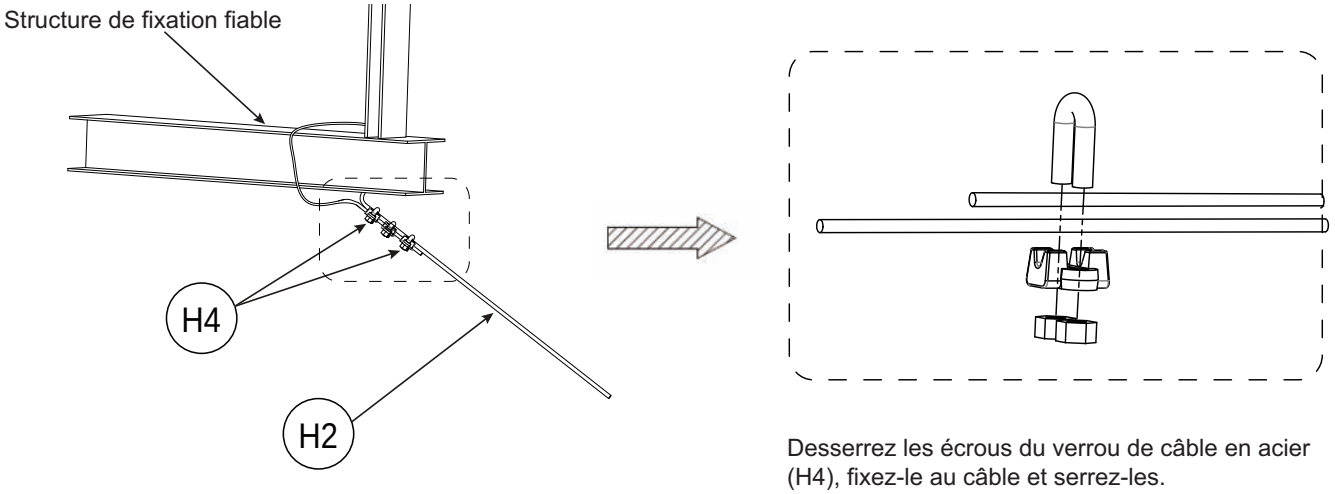

Desserrez les écrous du verrou de câble en acier (H4), fixez-le au câble et serrez-les.

B

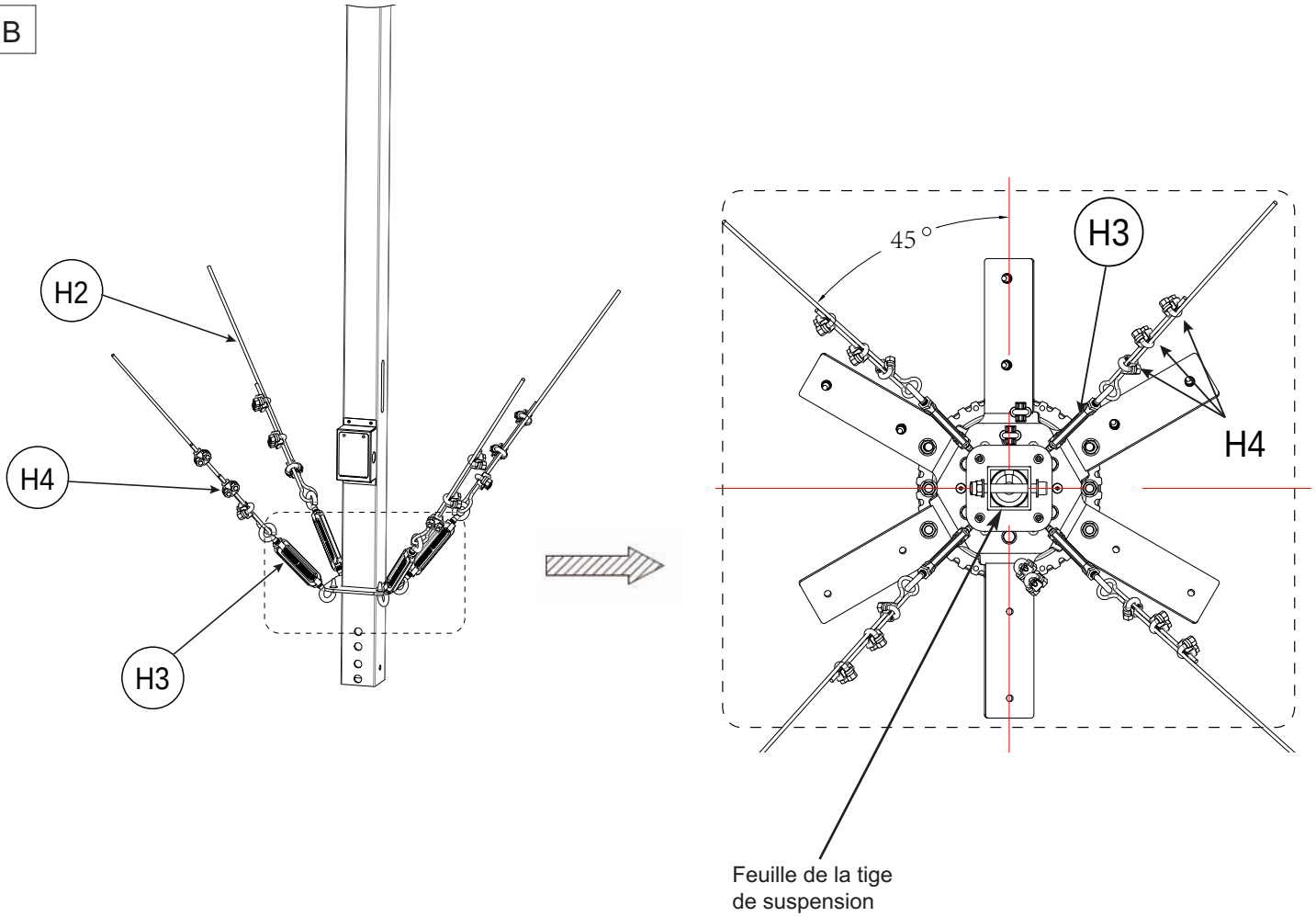

6. Faites passer le fil conducteur du moteur à travers la fente de la tige de suspension et serrez l'ensemble du moteur à la tige de suspension avec une vis (H8) M14x100 mm, (H9) une vis M12x90 mm, (H13) une rondelle plate de 14 mm, (H21) une auto-fixation de 14 mm écrou taraudeur et (H22) écrou autotaraudeur 12 mm.

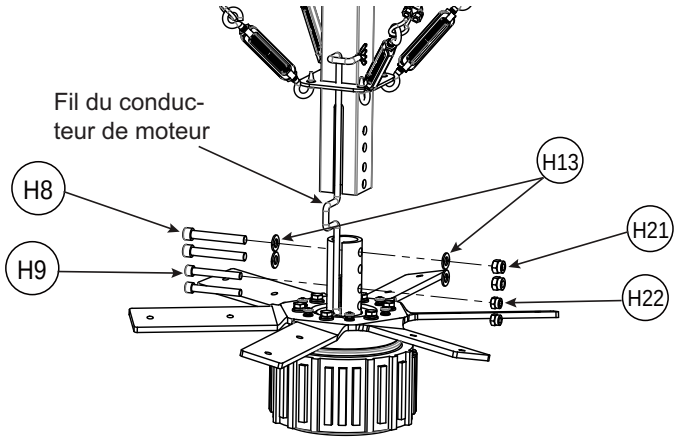

7.Passez le câble de sécurité en acier (H2) à travers le trou de sécurité du moteur, encerclez une extrémité du câble et fixez le verrou de câble en acier (H4) sur le câble pour une installation sûre.
Tirez l'autre extrémité du câble en acier dans le trou central de la tige de suspension et sortez-la à travers la tige de suspension, entourez le câble autour de la poutre en I, puis fixez le verrou de câble en acier (H4) sur le câble pour une installation sûre.

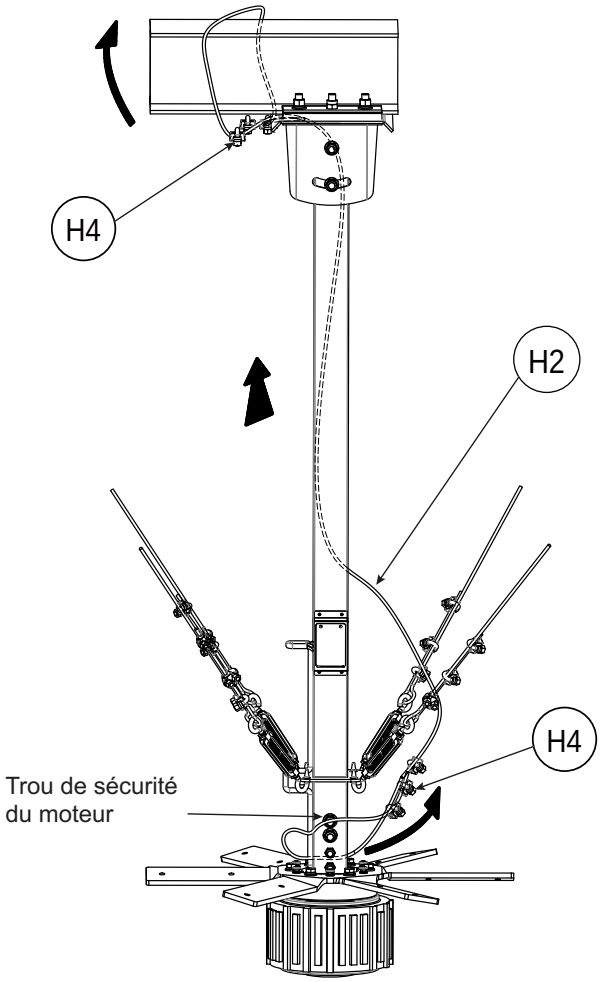

8.Installez le capuchon de pale de ventilateur et l'entretoise de capuchon de pale de ventilateur sur la pale de ventilateur avec une vis (H12) M6x35 mm, une rondelle plate (H16) de 6 mm et un écrou auto-taraudeur (H24) de 6 mm. Répétez cette étape pour les 6 pales de ventilateur.

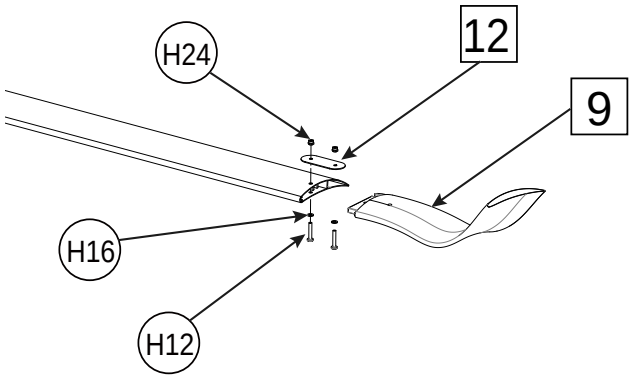

9. Installez l'ensemble de la pale de ventilateur sur le support de pale de ventilateur. Placez ensuite le joint de sécurité de la pale de ventilateur (10) côte à côte sur la pale de ventilateur, alignez les trous de vis et serrez avec les vis (H11) M8x45 mm, (H15) rondelle plate de 8 mm et (H23) écrou auto-taraudeur de 8 mm.

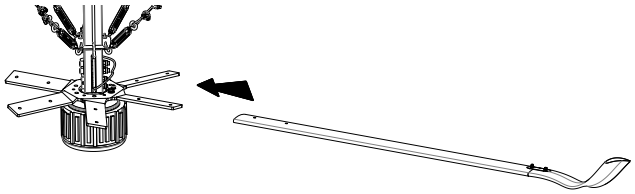

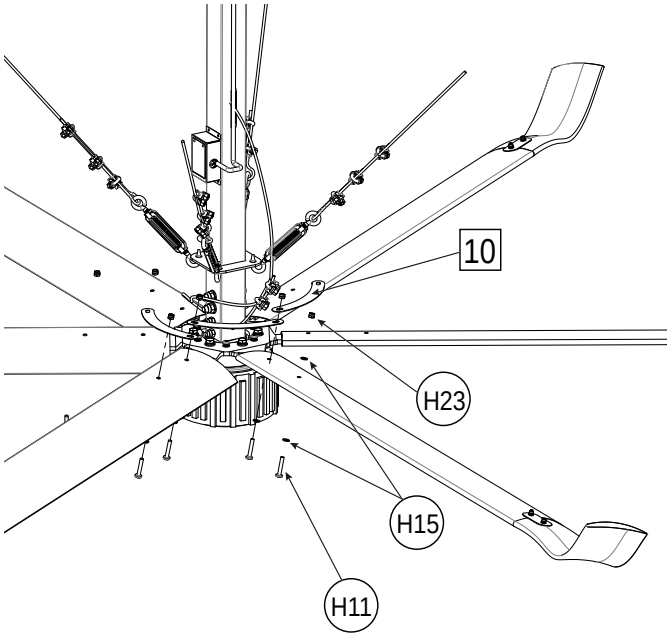

HVLS BLDC Ventilateur

10.Tournez le capuchon du moteur (11) sur le ventilateur jusqu'à ce qu'il soit serré.

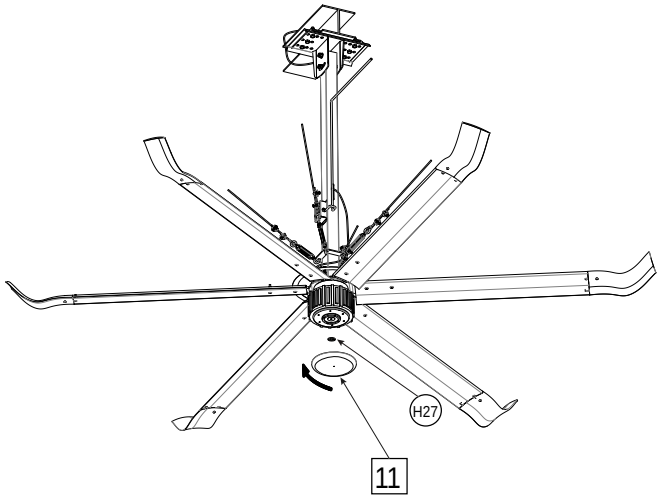

11.Installez l'ancrage en plastique (H25) au mur à la distance indiquée ci-dessous. Installez ensuite le boîtier de commande sur l'ancrage en plastique avec une vis (H26) ST5x40mm.
Avertissement: ne pas l'installer à moins de 1 pied (0,3m) entre les deux côtés du boîtier de commande et tous les adjacents surfaces/mur.

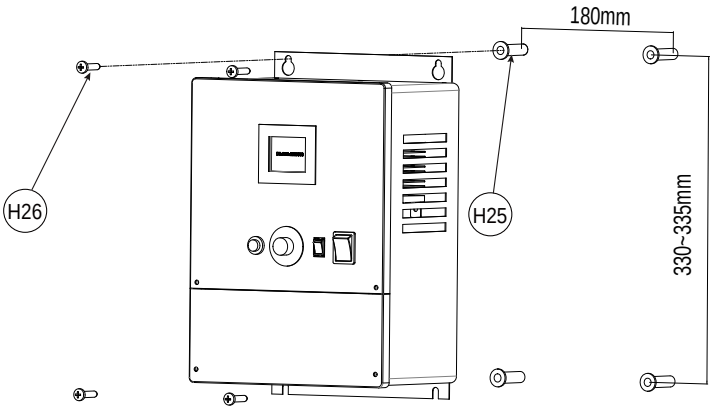

CÂBLAGE ÉLECTRIQUE

1. Ouvrez le couvercle de la boîte de dérivation sur la tige de suspension et connectez le fil conducteur du moteur et le cordon d'interconnexion 4x16AWG à la borne comme illustré ci-dessous, assurez-vous de serrer toutes les vis de la borne.

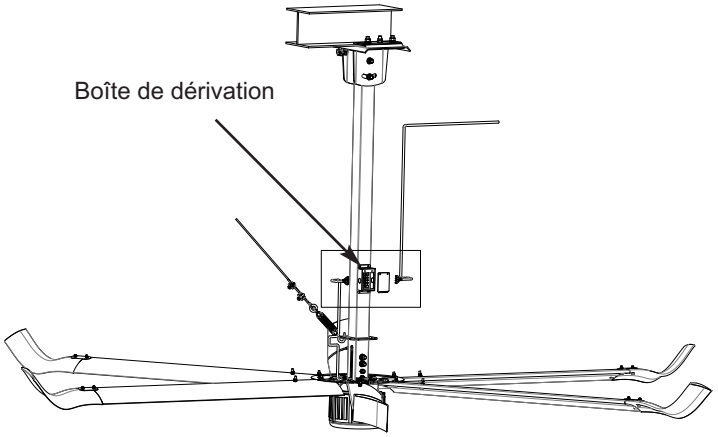

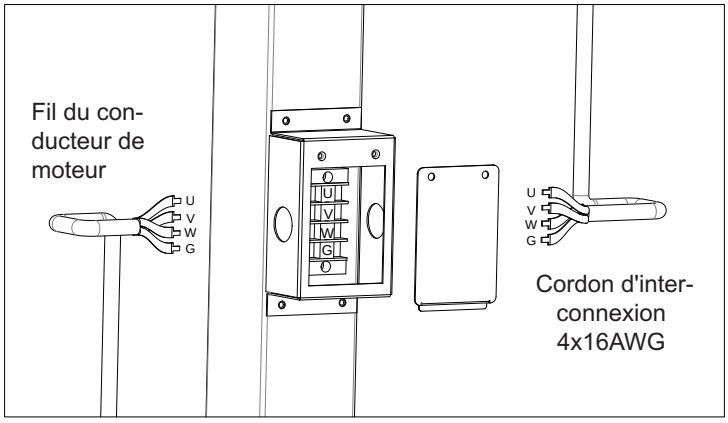

2.Ouvrez le couvercle de câblage du boîtier de commande et connectez le fil d'alarme incendie, le cordon d'interconnexion 4x16AWG et le conducteur d'alimentation comme indiqué ci-dessous.

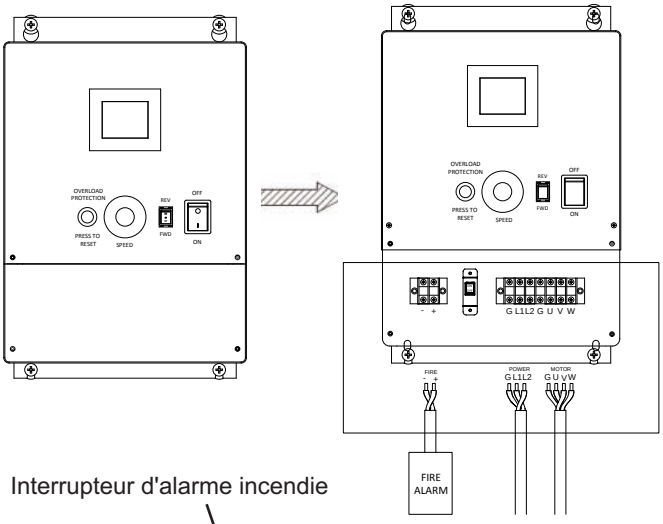

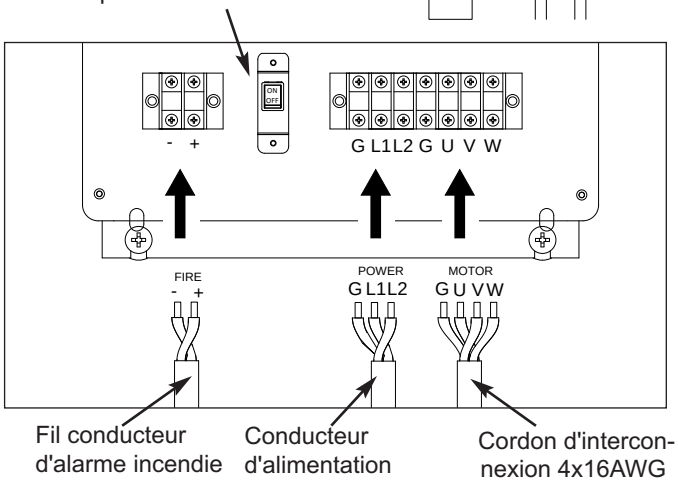

Note:
1. Le réglage par défaut d'usine du commutateur d'alarme incendie est «OFF».Une fois la connexion terminée, appuyez sur l'interrupteur «ON». Sinon, l'alarme incendie ne fonctionnera pas.
2. Si vous ne voulez pas connecter l'alarme incendie, assurez-vous que le commutateur est sur "OFF". Sinon, la LED affichera EF1 NG et le ventilateur ne fonctionnera pas.

SCHÉMA DE CÂBLAGE

Ce schéma de câblage est pour tous les modèles.
Volt: 240 V
Frequency: 60 Hz

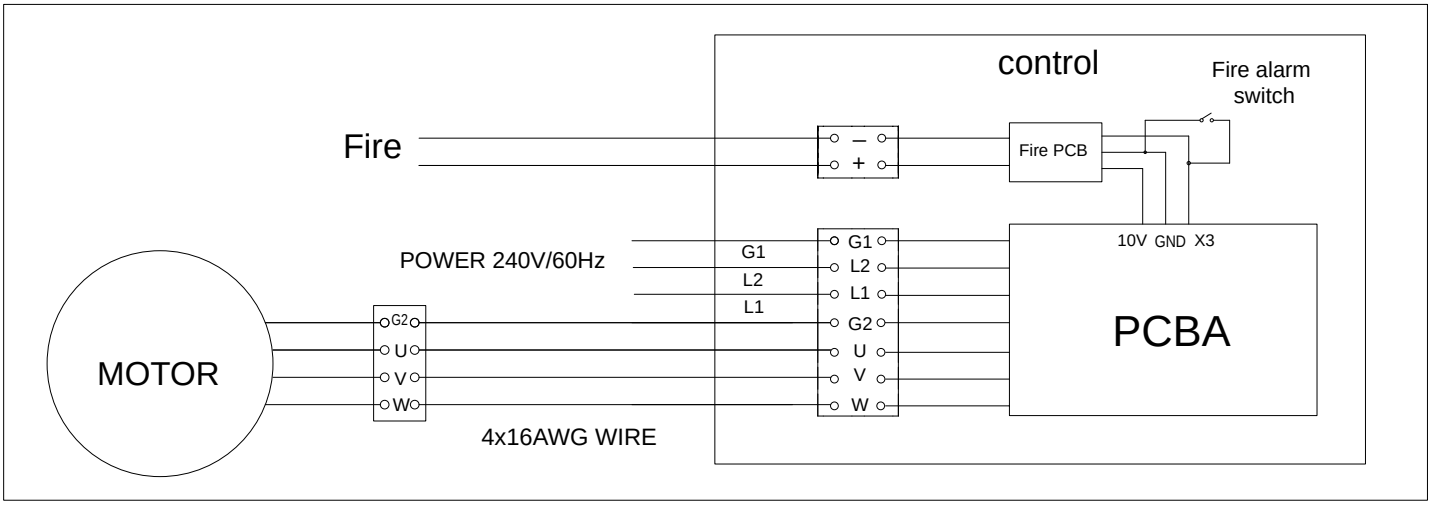

Instructions Opérationnelles

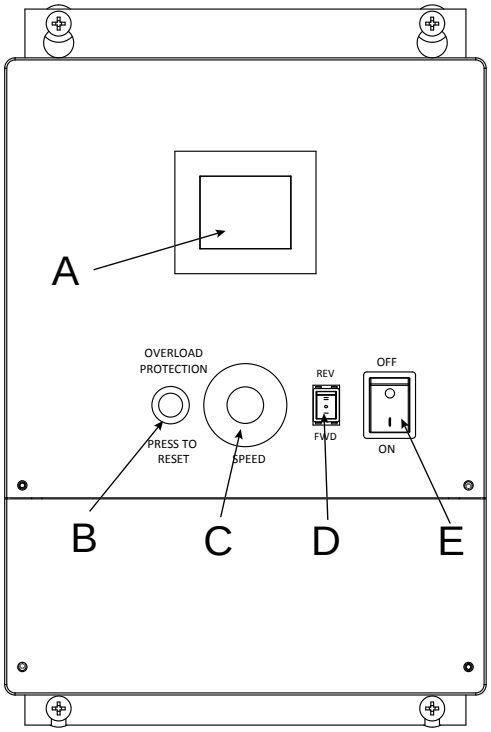

Pièces du boîtier de commande	
A	Affichage LED
B	Protection de surcharge
C	Commutateur de vitesse
D	Interrupteur à bascule de direction
E	Interrupteur

⚠ AVERTISSEMENT

Avant d'allumer ou de redémarrer le ventilateur, vous devez confirmer que toutes les pales du ventilateur sont complètement stationnaire. N'allumez jamais le ventilateur pendant que les pales du ventilateur sont toujours en mouvement, sinon le moteur pourrait être endommagé.

1. Appuyez sur l'interrupteur d'alimentation, l'écran LED s'allumera et fonctionnera spectacle d'état [STAND BY].
2. Appuyez sur l'interrupteur à bascule de direction sur [FWD] et activez lentement l'interrupteur de vitesse. L'écran LED affichera le courant et la vitesse. La pale du ventilateur tourne dans le sens antihoraire et l'air va souffler.

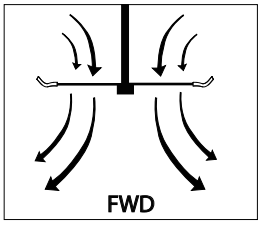

Un flux d'air vers le bas crée un effet de refroidissement. Cela vous permet de régler votre climatiseur sur une
réglage de température plus élevé sans affecter votre confort.

Appuyez sur l'interrupteur à bascule de direction sur [REV] et allumez lentement l'interrupteur de vitesse.
Un flux d'air vers le haut déplace l'air chaud hors du plafond. Cela vous permet de régler votre unité de chauffage sur un réglage plus bas sans affecter votre confort.

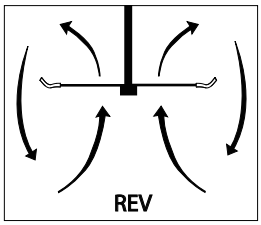

Remarque: Lorsque les pales du ventilateur commencent à tourner, c'est normal d'avoir un petit bruit et des vibrations. Mais si le moteur fait un bruit fort, veuillez immédiatement éteindre l'interrupteur d'alimentation. Attendez que les pales du ventilateur soient complètement stationnaire, et vérifiez chaque partie de l'installation du ventilateur, assurez-vous que le ventilateur est ok. Répétez ensuite les étapes ci-dessus.

3. Pour arrêter le ventilateur, veuillez éteindre lentement le commutateur de vitesse.
Attendez que les pales du ventilateur soient complètement arrêtées, puis appuyez(Coupez l'alimentation).

ENTRETIEN

⚠ AVERTISSEMENT

Assurez-vous que l'alimentation est coupée avant l'entretien..

1. En raison du mouvement naturel du ventilateur, certaines connexions et vis peuvent se desserrer. Vérifiez la tige de suspension, le support de pale de ventilateur et le capuchon de pale de ventilateur au moins deux fois par an pour vous assurer qu'ils sont bien fixés.
2. Nettoyez régulièrement le ventilateur pour aider à maintenir l'apparence. N'utilisez pas d'eau pour le nettoyage. Cela pourrait endommager le moteur ou provoquer un choc électrique.
3. Utilisez uniquement une brosse douce ou un chiffon non pelucheux pour éviter de rayer la finition.
4. Il n'est pas nécessaire de lubrifier votre ventilateur. Le moteur a des roulements lubrifiés en permanence.

DÉPANNAGE

ISi vous éprouvez des difficultés à faire fonctionner votre nouveau ventilateur de plafond, cela peut être le résultat d'un assemblage, d'une installation ou d'un câblage incorrects. Dans certains cas, ces erreurs d'installation peuvent être confondues avec des défauts.
Si vous rencontrez des problèmes, veuillez consulter le guide de dépannage suivant. Si aucune solution au problème ne peut être trouvée, veuillez consulter un électricien agréé. N'essayez pas d'effectuer vous-même des réparations électriques. Pour votre propre sécurité, coupez le courant au niveau de la boîte à fusibles ou du disjoncteur avant de dépanner votre ventilateur.

Problème	Solution suggérée
Le ventilateur ne démarre pas	1.Vérifiez les fusibles ou les disjoncteurs du circuit principal et de dérivation. 2.Vérifiez les connexions des câbles comme indiqué dans CÂBLAGE ÉLECTRIQUE. Attention: Assurez-vous que l'alimentation principale est coupée ! 3.Si le ventilateur ne démarre toujours pas, contactez un électricien agréé. N'essayez pas de dépanner vous-même les connexions électriques internes.
Le ventilateur est bruyant	1.Vérifiez que toutes les vis du boîtier du moteur sont bien ajustées (pas trop serrées). 2.Vérifiez que les vis qui fixent le support de pale de ventilateur au moteur sont bien serrées. 3. Accordez une période de «rodage» de 24 heures. La plupart du bruit associé à un nouveau ventilateur disparaîtra après cette période.
Le ventilateur vacille	Les procédures suivantes devraient éliminer la plupart des oscillations. Vérifiez l'oscillation après chaque étape. 1.Vérifiez que toutes les pales sont bien vissées dans le support de pales du ventilateur. 2.Vérifiez que toutes les vis de fixation fixant le moteur à la tige de suspension sont serrées. 3.Assurez-vous que la tige de suspension est solidement fixée au support de montage de la poutre en I. Si l'oscillation de la lame est encore perceptible, l'échange de deux lames adjacentes (côte à côte) peut redistribuer le poids et éventuellement entraîner un fonctionnement plus fluide.

Code d'erreur	Problème	Cause	Action
15	Ventilateur hors service	Connexion au système d'alarme incendie	Consultez la page 9 de ce manuel pour le raccordement et le dépannage de l'alarme incendie. Assurez-vous que l'alimentation est complètement coupée avant de continuer. Si le problème persiste, contactez Global Industrial.
42 (A)	Aucune activité lorsque le ventilateur est allumé (aucun mouvement ni bruit)	Câblage UVW incorrect ou court-circuit	Vérifiez et assurez-vous que les connexions de câblage sont correctes.
42 (B)	Secousses, vibrations, sens de rotation inversé des pales du ventilateur ou bruit important du moteur	Données d'activation ou paramètres incorrects	Un nouveau boîtier de commande est nécessaire ; contactez Global Industrial. Si un électricien agréé est disponible, Global Industrial peut également fournir un clavier de saisie et une feuille d'étalonnage pour la reprogrammation.
47	Basse tension détectée par le boîtier de commande	Tension d'alimentation inférieure à la plage requise de 208 à 240 V	Vérifiez que la tension est comprise entre 208 et 240 V. Si la tension est correcte et stable, contactez Global Industrial