Ficha técnica del producto

Especificaciones



INT.DOBLE TIRO 3P 100A

DTU363

Principal

Product	Cola de milano 1 hacha
Duty Rating	Heavy duty ((*))
Disconnect Type	Non-fusible disconnect switch ((*))
Factory Installed Neutral	None ((*))
Number of Poles	3
Current Rating	100 A
Voltage Rating	600 V CA 600 V DC
Enclosure Rating	NEMA 1
poder de corte	20 hp at 240 V CA 50...60 Hz for 1 fase motors 40 hp at 240 V CA 50...60 Hz for 3 fases motors 40 hp at 480 V CA 50...60 Hz for 1 fase motors 75 hp at 480 V CA 50...60 Hz for 3 fases motors 40 hp at 600 V CA 50...60 Hz for 1 fase motors 100 hp at 600 V CA 50...60 Hz for 3 fases motors 20 hp at 250 V DC 50 hp at 600 V DC

Opcionales

corriente de cortocircuito	10 kA H or K ((*)) 200 kA R, J or T
tipo de fusible	H or K ((*)) R, J or T
Mounting Type	Superficie
Wire Size	AWG 12...AWG 1/0 aluminio AWG 14...AWG 1/0 cobre
par de apriete	4.0 N.m 2.06…5.26 mm² AWG 14...AWG 1/0 4.5 N.m 8.37 mm² AWG 8 5.08 N.m 13.30…53.48 mm² AWG 8 5.6 N.m 26.67…53.48 mm² AWG 6...AWG 4
profundidad	176.02 mm
anchura	303.78 mm
altura	760.48 mm
peso del producto	17.69 kg

Ambiente

Certifications	cULus

Unidades emabalaje

Precio no incluye IVA.
Precio sugerido de venta al público y sujeto a cambio sin previo aviso.
Podrán aplicar Políticas de Descuento de Schneider Electric y/o Distribuidor.

Descargo de responsabilidad: Esta documentación no ha sido diseñada como reemplazo, ni se debe utilizar para determinar la idoneidad o la confiabilidad de estos productos para aplicaciones específicas de usuarios

Tipo de unidad de paquete 1	PCE
Número de unidades en empaque	1
Paquete 1 Altura	26.162 cm
Paquete 1 Ancho	31.750 cm
Paquete 1 Longitud	83.820 cm
Peso del empaque (Lbs)	16.461 kg
Tipo de unidad de paquete 2	PAL
Número de unidades en el paquete 2	16
Paquete 2 Altura	101.600 cm
Paquete 2 Ancho	101.600 cm
Paquete 2 Longitud	121.920 cm
Paquete 2 Peso	261.269 kg

Garantía contractual

Garantía (en meses)	18

Environmental Data

Schneider Electric tiene como objetivo alcanzar el estado Cero Neto para el año 2050 mediante asociaciones con la cadena de suministro, materiales de menor impacto y circularidad a través de nuestra campaña en curso "Use Better, Use Longer, Use Again" para extender la vida útil y la reciclabilidad de los productos.

Explicación de los Environmental Data >

Cómo evaluamos la sostenibilidad de los productos >

Huella ambiental

Ciclo de vida total Huella de carbono	**296**
Perfil Ambiental del Producto (PEP)	**Perfil ambiental del producto**

Use Better

Materiales y embalaje

Paquete con cartón de reciclaje	**Sí**
Embalaje sin plástico	**Sí**
Directiva RoHS de la UE	**Conforme**
Regulación REACh	**Declaración de REACh**

Use Longer

Extensión de vida útil

Repare	**No**

Use Again

Reempaquetar y refabricar

Perfil de circularidad	**No se necesitan operaciones de reciclaje específicas**
Devolución	**NA**

Technical Illustration

Dimensions

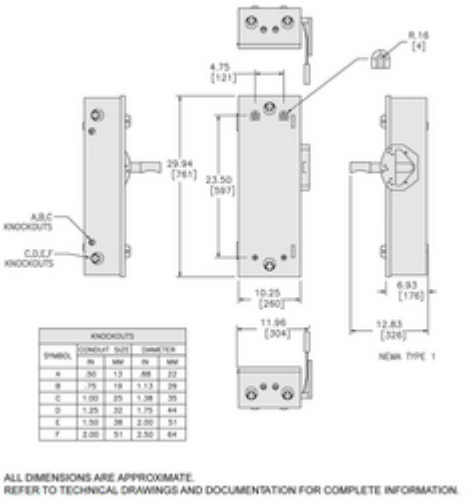

KNOCKOUTS				
SYMBOL	CONDUIT SIZE		DIAMETER	
	IN	MM	IN	MM
A	.50	13	.88	22
B	.75	19	1.13	29
C	1.00	25	1.38	35
D	1.25	32	1.75	44
E	1.50	38	2.00	51
F	2.00	51	2.50	64

ALL DIMENSIONS ARE APPROXIMATE.
REFER TO TECHNICAL DRAWINGS AND DOCUMENTATION FOR COMPLETE INFORMATION.

Technical Illustration

Wiring diagram

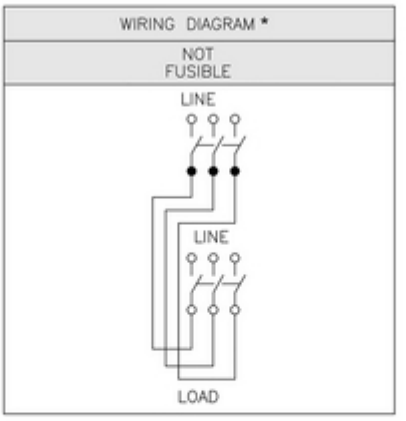

DTU321 DTU362
DTU361 DTU323
DTU322 DTU363

* FIELD CONVERTABLE TO FEED TWO ALTERNATE LOADS FROM A SINGLE SOURCE