zuo®

ITEM NAME/NOM D'ITEM: SAFAL SWIVEL DINING CHAIR
ITEM#/NO. ITEM: 704142

PARTS LIST/LISTE DES PIÈCES

(1)	(2)	(3)	(3)
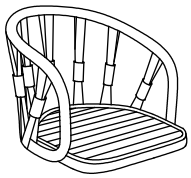 x1	x1	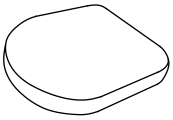 x1	A. M6x20mm x4 B. Ø20x1.0mm x4 C. M6 x4 D. 4mm x1

ASSEMBLY INSTRUCTIONS/INSTRUCTIONS D'ASSEMBLAGE

I

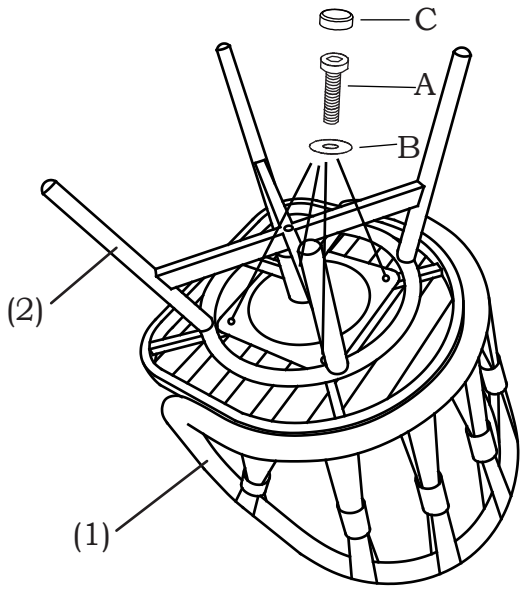

II

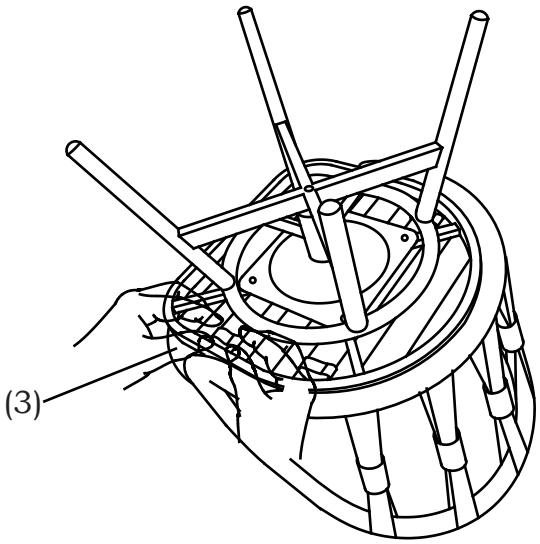

III

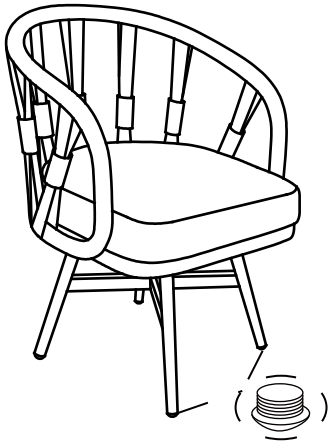

Assembled

For missing parts or damaged parts, please call / USA, Canada and Mexico:(866) 798-6663
Pour pièce manquante ou endommagée, veuillez appeler:

AI-V1-J007-250916