IPTKA



Universal beam clamp, maintains full rated capacity in all directions, at angles up to 90°.

- Bail swivels 360° and pivots 180°.
- Easy to close and open with a hinged body with self-locking device.
- Easy to handle with handgrips.
- No interference or space limitations when tightening the clamp.
- Multi-purpose hoisting eye to be used for tightening as well as for hoisting.
- Maintenance and repair kits are available.
- Can be used for a wide range of profile sizes.
- Individually Proof Tested to 2 times the Working Load Limit with certification.
- Crosby IP logo, Working Load Limit and jaw opening permanently stamped on body.
- Temperature range -40 °F (-40 °C) to +212 °F (+100 °C)

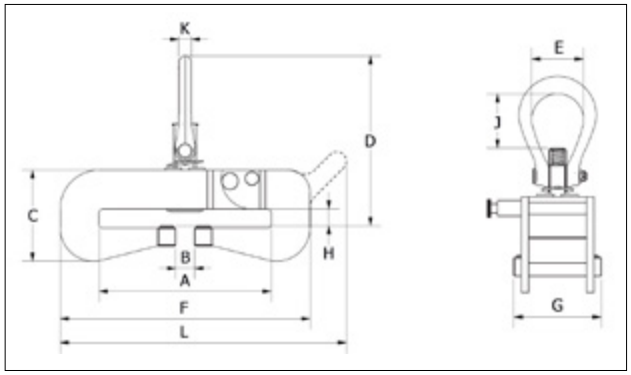

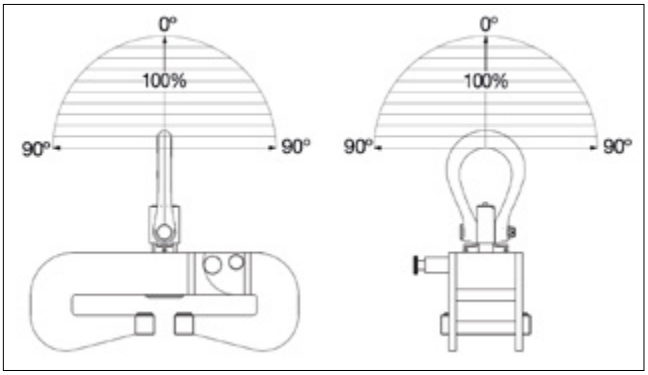

Model IPTKA

Model	WLL (t)*	Stock No.	Weight (lb)	Dimensions (in)											Maintenance Kit Stock No.
				A	B	C	D	E	F	G	H	J	K	L	
IPTKA	1	2707101	13.5	3.5 - 7.0	1.34	4.29	7.40	1.3	10.39	3.94	0.24 - 1.00	1.69	0.50	-	2715477
IPTKA	3	2707111	35.0	3.9 - 8.1	1.34	5.87	12.09	3.5	12.20	5.12	0.24 - 1.00	3.7	0.87	14.53	2729495
IPTKA	3	2707116	31.3	2.8 - 4.9	0.94	5.28	11.69	3.5	10.12	5.12	0.24 - 1.00	3.7	0.87	12.4	2729495
IPTKA	3	2707117	35.3	3.9 - 8.1	2.13	6.46	12.68	3.5	12.20	5.12	0.80 - 1.57	3.7	0.87	14.53	2729495
IPTKA	5	2707065	51.4	3.9 - 12	1.34	6.46	12.05	3.5	17.72	5.91	0.24 - 1.00	3.7	0.87	-	2729496
IPTKA	5	2707114	37.3	2.8 - 4.9	0.94	5.47	11.65	3.5	10.51	5.91	0.24 - 1.00	3.7	0.87	13.23	2729496
IPTKA	5	2707115	51.2	5.1 - 12	2.91	7.05	12.64	3.5	17.72	5.91	0.80 - 1.57	3.7	0.87	-	2729496
IPTKA	10	2707118	137	5.5 - 16	2.91	9.21	17.72	4.76	23.60	8.66	0.47 - 1.65	6.0	1.18	-	2729563
IPTKA	15	2707124	157	5.5 - 16	2.91	9.61	17.72	4.76	24.80	8.66	0.47 - 1.65	6.0	1.18	-	2729563

*Design Factor based on EN 13155 and ASME B30.20.



© 2025 Kito Crosby. All Rights Reserved.



USER MANUAL

MODEL

70655000

IPTKA
Lifting beams and temporary lifting point

[STICKER GOES HERE]

Crosby iP®



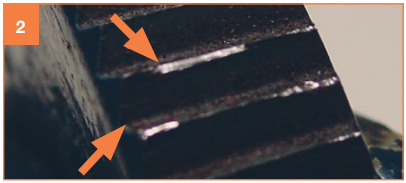

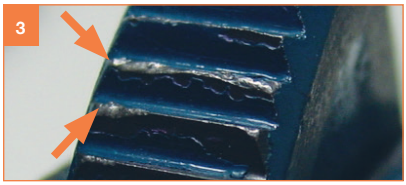





IPTKA

Lifting beams - temporary lifting point

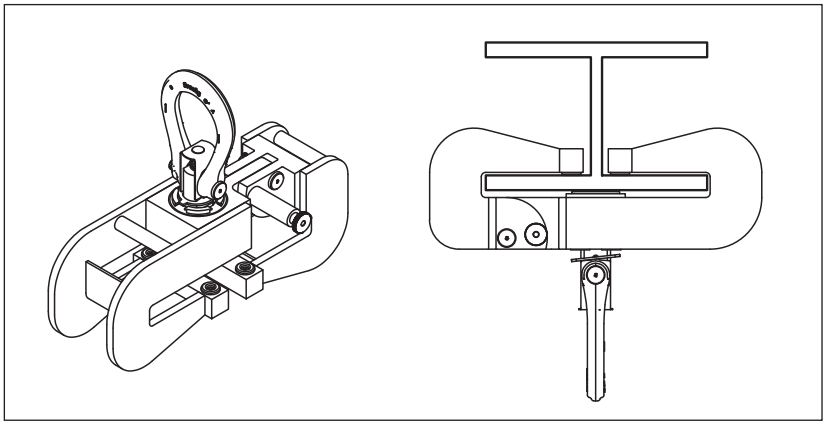

Copyright © 2026 The Crosby Group LLC. All Rights Reserved.

LANGUAGES

English **USER MANUAL** EN 04

Deutsch **BETRIEBSANLEITUNG** DE 07

Nederlands **GEBRUIKERSHANDLEIDING** NL 11

Français **INSTRUCTIONS D'UTILISATION** FR 15

Italiano **MANUALE UTENTE** IT 19

Español **MANUAL DE USUARIO** ES 23

Português **MANUAL DO UTILIZADOR** PT 27

Svenska **ANVÄNDARHANDBOK** SV 30

Norsk **BRUKERHÅNDBOK** NO 33

Dansk **BRUGSANVISNING** DA 36

Suomi **KÄYTTÖOPAS** FI 39

Polski **PODRĘCZNIK UŻYTKOWNIKA** PL 42

Česky **UŽIVATELSKÁ PŘÍRUČKA** CS 46

Slovenščina **UPORABNIŠKI PRIROČNIK** SL 49

70655000 Rev. 2026

Copyright © 2026 The Crosby Group LLC. All Rights Reserved.

USER MANUAL

EN
04

For clamp types: IPTKA

Lifting beams - temporary lifting point

© The Crosby Group LLC. Nothing from this original user instructions publication may, in any way whatever, be replicated or published without prior written permission from The Crosby Group LLC.

1. General

You have chosen a CrosbyIP lifting clamp.

CrosbyIP lifting clamps are the most reliable lifting clamps available. But using reliable tools does not automatically mean that practices are reliable. The people who work with clamps play an equally important role in reliable lifting. Ensure that everyone who works with CrosbyIP lifting clamps has been instructed in the proper application of the clamps.

CrosbyIP provides a 10 year warranty for its clamps. To keep CrosbyIP lifting clamps in optimum condition and keep warranty, regular maintenance is important. Preventive maintenance and repair shall be carried by an authorized repairer. In order to benefit from this warranty programme and for more details on maintenance procedures, please consult your distributor or our customer service for more information.

Please read and understand these instructions before using the lifting clamp.

2. Safety precautions

It is not permitted to stay in the danger zone of the load.

No changes may be made to CrosbyIP clamps. Never straighten, attempt to bend or heat treat parts.

Clamps suited for stainless steel, must be used only for handling stainless steel, to avoid contact corrosion.

- Proper instruction for the personnel is of vital importance. This will contribute to maximum reliability in the working environment.
- IPTKA clamps may be applied per piece, per set or with several clamps simultaneously used as temporary tackle eye or for the lifting of steel beams and profiles. Ensure that each clamp receives its proportionate share of the load. When using two clamps or more, a spreader beam is recommended.
- Temperature: the operating temperature is between –40 °C (–40 °F) and 100 °C (212 °F). For other temperatures contact our customer service.
- There are restrictions for operation in special atmospheres (e.g. high humidity, explosive, saline, acid, alkaline).
- Loads: For proper application of the clamp consult the load diagrams 1.
- Ensure that all attachments between lifting eye and crane are properly fitted, secured and coupled.
- Remark: when handling the load, one should ensure that the load and or clamp does not encounter obstacles which could release the load on the clamps prematurely.
- A clamp is a device that must be clean when used. Dirt has an adverse effect on the operation and also on the reliability of the clamp. When the clamp is dirty and greasy it can be cleaned with diesel oil or petroleum. Then blow dry with air or dry with a cloth and apply a little lubricant. It is important to ensure that the gripping surfaces are clean at all times. Regular cleaning will enhance the life and reliability of the clamps.

Copyright © 2026 The Crosby Group LLC. All Rights Reserved.

3. Inspection protocols

Prior to every application of the clamp it is important the clamp operator inspects the clamp for proper functioning. Attention must be paid to the following (see illustration(s) 2 for part reference):

- Ensure that the plate or beam surface with which the clamp is to come into contact is free of scale, grease, oil, paint, water, ice, moisture, dirt and coatings that might impede the contact of the gripping surface with the plate or beam.
- Inspect the lower 4 pivots (C) and the pivot which is connected to the spindle (B) for wear and defects. The pivots must be sharp and free of dirt.
- Check the frame elements (N) for damage, cracks or deformation (this might indicate overloading).
- Check the lifting eye (D) the hinge shaft (Q) (check also the cotter pin L), hoisting shaft (I) and nut (check also the roll pin (P) that holds the hinge shaft) for clearly visible wear and/or damage.
- Check the spring of blocking pin (R). When pulling on the knob, there should be clearly apparent spring tension. When the clamp is closed, the blocking pin should spring back to the closed position without problems.
- Check the spring loaded knob (H) for locking the spindle with the lifting eye. The knob should be spring back easily and the blocking ring should be free from the spindle.
- Check the screw spindle (O) for its function by turning the spindle in and out the body. The spindle should be easily rotatable over its full length.
- The clamp must open and close properly. When the operation of the clamp is stiff or heavy, it should be removed from operation for inspection.
- Check whether the W.L.L. and the jaw opening stamped on the body corresponds with the load to be lifted. When this is no longer readable, remove the clamp from operation.

IPTKA clamps are particularly prone to the following defects:
The thread of the screw spindle of this clamp may become damaged. These defects may result in the clamp not opening and closing properly. This, when the clamp does not close on the beam, can become a source of hazardous situations. It is therefore extremely important to check the spindle on each occasion prior to use. Also equally important is that these defects be avoided. The spindle can in fact only be damaged by careless use of the clamp.

Another form of damage to this clamp is deformation of the body. The plates in the body elements are then generally bent. This may have the effect that the body does not close properly. Deformation of the body is caused by exceeding the load or the load angle of the clamp. You should for this reason check not only the body for defects but also ensure that the lifting conditions are correct.
In doubtful cases an authorised repairer should assess the clamp.

On the inside of the front cover illustrations have been included of damaged and worn (rejected) pivots and camsegments:
1. One complete tooth not sharp and one damaged
2. Two teeth damaged for 50%
3. One tooth damaged for 100% and one tooth damaged for 50%
4. Two rings damaged for 100%
5. Interior ring damaged for 100%

These areas of damage, precisely as wear, are not covered by the warranty.
In most cases however the areas of damage are much less extensive. In doubtful cases an authorised repairer should assess the clamp.

Copyright © 2026 The Crosby Group LLC. All Rights Reserved.

4. How to operate the clamp

The IPTKA clamps are suitable for use as:
- lifting clamp for steel beams
- lashing clamp for steel beams
- temporary tackle eye on steel beams

See illustrations 3-12 for part reference.

1. Pull knob (R) of the locking pin (3) until the clamp can be opened by turning the movable part of the body in the direction of the arrow (4).
2. Lift the clamp with both hand grips (S) (4) and place the clamp with the fixed part on the flange of the beam (5) and slide to the web.
3. Close the clamp by turning the movable part of the body in the direction of the arrow (6) until the locking pin retracts (the knob (R) of the locking pin should be in its initial position). Make sure that the clamp is placed in the centre of the beam.
4. Push the locking ring of the spindle by the spring loaded push knob (H) (7) in one of the recesses of the spindle (U) (8). Keep the locking ring in the recess (8).
5. Turn with the lifting eye the spindle clockwise (9) until the pivot (B) on the spindle is pushing against the flange of the beam and is finger-tight (10). Make sure that all four pivots are in contact with the flange!
6. When tightening of the pivots is ready, make sure the push button (H) springs back in the initial position (10).
7. The load can now be lifted with it making no difference whether the clamp is used as lifting clamp or as temporary tackle eye.
8. As soon as the load is at its destination, the clamp must be fully free of load. The lifting eye (D) must be able to move freely (7).
9. Push the locking ring of the spindle by the spring loaded push knob (H) (7) in one of the recesses of the spindle (U) (8). Keep the locking ring in the recess (8).
10. Turn with the lifting eye the spindle counter clockwise (11) until the spindle stops and is retracted in the body. Pull knob (R) of the locking pin (3) until the clamp can be opened by turning the movable part of the body in the direction of the arrow (12).
11. Hold the clamp with both hand grips (S) (4) and slide the fixed of the body away from the web (12). The clamp can now be removed from the beam.

DO NOT attach chains or cables on the handles!

Warning: Make sure the pivot (B) is fully retracted in the body before placing the clamp. If not execute steps 9 & 11.

5. Maintenance

At least once a year, or more often if heavy use or damage to the clamp requires it, the clamp should be maintained and, if necessary, repaired by an authorised repairer.

Under the 10-year warranty programme, the most critical components (pivots) must be replaced during each maintenance service. This also applies to all rejected components.

Please consult your distributor or our customer service for more information on maintenance procedures.

At the end of its useful life, the clamp can be treated as scrap metal, provided that it is rendered unfit for use.

Copyright © 2026 The Crosby Group LLC. All Rights Reserved.

BETRIEBSANLEITUNG

Für Klemmentyp: IPTKA

Heben von Balken - temporärer Hebepunkt

DE
07

© The Crosby Group LLC. Vervielfältigung oder Veröffentlichung, ganz oder teilweise und gleichgültig welcher Art, der vorliegenden Betriebsanleitung ist ohne vorherige schriftliche Genehmigung durch The Crosby Group LLC. untersagt.

1. Allgemein

Sie haben sich für eine CrosbyIP Hebeklemme entschieden.

Wir sind der Auffassung, dass CrosbyIP Hebeklemmen zu den zuverlässigsten Hebeklemmen gehören, die erhältlich sind. Der Einsatz eines zuverlässigen Werkzeugs bedeutet jedoch nicht automatisch auch eine sichere Arbeitsweise. Das Personal, das mit dem Werkzeug arbeitet, spielt beim sicheren Heben eine ebenso wichtige Rolle. Achten Sie deshalb darauf, dass jede Person, die mit unseren Klemmen arbeitet, umfassend für den korrekten Einsatz der Klemmen geschult worden ist.

CrosbyIP gewährt 10 Jahre Garantie auf seine Klemmen. Um die CrosbyIP Hebeklemmen in einem optimalen Zustand zu erhalten und die Garantie zu gewährleisten, ist eine regelmäßige Wartung wichtig. Vorbeugende Wartungs- und Reparaturarbeiten müssen von einem autorisierten Reparaturfachmann durchgeführt werden. Um die Vorteile dieses Garantieprogramms nutzen zu können und weitere Einzelheiten zu den Wartungsverfahren zu erhalten, wenden Sie sich bitte an Ihren Händler oder unseren Kundendienst.

Bitte lesen Sie diese Anweisungen unbedingt sorgfältig durch, bevor Sie die Hebeklemme benutzen.

Der Aufenthalt im Gefahrenbereich der Last ist untersagt.

An CrosbyIP Klemmen dürfen keine Änderungen vorgenommen werden. Die Teile niemals richten, reparieren oder mit Wärme behandeln.

Klemmen für Edelstahl geeignet, muss nur für den Umgang mit Edelstahl verwendet werden, um Kontaktkorrosion zu vermeiden.

2. Sicherheitsvorschriften

- Die ordnungsgemäße Schulung des Personals ist unerlässlich. Dies trägt zu einem Höchstmaß an Sicherheit im Arbeitsumfeld bei.
- IPTKA können einzeln, paarweise oder mit mehreren Klemmen gleichzeitig als zeitweiliger Zurrpunkt für Hubanwendungen von Stahlträgern und Stahlprofilen eingesetzt werden. Bitte achten Sie darauf, dass an jeder Klemme eine anteilige Belastung anliegt. Bei der Verwendung von zwei oder mehr Klemmen wird empfohlen, eine Traverse zu verwenden.
- Temperatur: die Betriebstemperatur liegt zwischen –40 °C und 100 °C. Für andere Temperaturen wenden Sie sich bitte an unseren Kundendienst.
- Der Betrieb in speziellen Umgebungen (z. B. mit hoher Feuchtigkeit, explosiven Stoffen, salzhaltigen Stoffen, Säure und alkalischen Stoffen) unterliegt Einschränkungen.
- Lasten: Belastungen: Sehen Sie sich zur ordnungsgemäßen Verwendung der Klemme die Lastdiagrammen 1 an.
- Stellen Sie sicher, dass alle Verbindungen zwischen dem Tragring und dem Kran vorschriftsmäßig montiert, gesichert und angeschlossen wurden.
- Anmerkung: Bei der Handhabung der Last, sollte man sicherstellen, dass die Last und oder Klemme nicht auf Hindernisse stoßen, die die Last an den Klemmen vorzeitig lösen könnte.

Copyright © 2026 The Crosby Group LLC. All Rights Reserved.

- Eine Klemme ist ein Werkzeug, das bei Verwendung sauber sein muss. Schmutz beeinträchtigt die Funktion und damit auch die Sicherheit der Klemme. Ist die Klemme verschmutzt und verschmiert, kann sie mit Dieselöl oder Petroleum gereinigt werden. Anschließend mit Luft trockenblasen oder mit einem Tuch abtrocknen und eine geringe Menge Schmieröl auftragen. Es ist wichtig sicherzustellen, dass die Klemmflächen jederzeit sauber sind. Die regelmäßige Reinigung kommt der Lebensdauer und Sicherheit Ihrer Klemme zugute.

3. Inspektionsprotokolle

Vor jedem Einsatz der Klemme ist es wichtig, dass der Bediener sich vergewissert, dass die Klemme ordnungsgemäß funktioniert. Die folgenden Punkte sind zu prüfen (siehe Abbildung(en) 2 für eine Teilereferenz):

- Darauf achten, dass die Blech- oder Trägeroberfläche, an der die Klemme angeschlagen wird, von Hammerschlag, Fett, Öl, Farbe, Wasser, Eis, Feuchtigkeit, Schmutz und Lackierungen, welche den Kontakt der Greifflächen mit dem Blech oder Träger beeinträchtigen können, befreit worden ist.
- Prüfen Sie die unteren 4 Zahnkreise (C) und den Zahnkreis, der mit der Spindel (B) verbunden ist, auf Verschleiß und Defekte. Zahnkreise und Zähne müssen scharf und schmutzfrei sein.
- Überprüfen Sie die Rahmenelemente (N) auf Beschädigungen, Risse oder Deformation (was ein Hinweis auf Überlastung sein kann).
- Tragring (D), Gelenkachse (Q) (den Splint (L) nicht vergessen), Tragringachse (I) und Mutter (die Spannhülse (P), die die Gelenkachse sichert, nicht vergessen) auf deutlich feststellbare Abnutzung und/oder Beschädigungen prüfen.
- Feder des Arretierstifts (R) prüfen. Beim Herausziehen des Knopfes muss die Federkraft deutlich spürbar sein. Wenn die Klemme geschlossen ist, muss der Arretierstift problemlos in die geschlossene Stellung zurückspringen.
- Prüfen Sie den federgespannten Knopf (H) zum Verriegeln der Spindel mit dem Tragring. Der Knopf muss ganz leicht zurückspringen und der Arretierstift muss frei von der Spindel sein.
- Prüfen Sie die Schraubspindel (O) auf ihre Funktion hin, indem Sie sie in das Gehäuse hinein und wieder herausschrauben. Die Spindel muss über die ganze Länge problemlos drehbar sein.
- Die Klemme muss sich ordnungsgemäß öffnen und schließen. Funktioniert die Klemme schwergängig oder nur bei großem Kraftaufwand, muss sie zur Inspektion außer Betrieb genommen werden.
- Kontrollieren Sie, ob die W.L.L. und die Maulöffnung (in die Klemme eingeprägt) mit der zu hebenden Last übereinstimmen. Wenn dies nicht mehr lesbar ist, nehmen Sie die Klemme außer Betrieb.

Bei den Klemmentypen IPTKA treten vor allem folgende Beschädigungen auf:
Das Gewinde der Schraubspindel bei diesen Klemmentypen kann beschädigt werden. Diese Beschädigungen können dazu führen, dass die Klemme sich nicht mehr richtig öffnen bzw. schließen lässt. Es kann zu gefährlichen Situationen kommen, wenn die Klemme nicht richtig geschlossen auf dem Stahlträger angebracht wird. Es ist deshalb äußerst wichtig, die Spindel vor jedem Gebrauch zu kontrollieren. Außerdem ist es ebenso wichtig, derartige Beschädigungen zu vermeiden. Die Spindel kann tatsächlich nur durch mangelnde Sorgfalt bei der Handhabung der Klemmen beschädigt werden Eine andere Form der Beschädigung dieser Klemme entsteht durch die Deformation des Rahmens. In der Regel haben sich in diesem Fall die Platten der Rahmenelemente verbogen. Auch hier ist die Folge, dass sich der Rahmen nicht richtig schließen lässt.

Copyright © 2026 The Crosby Group LLC. All Rights Reserved.

Die Verformung des Rahmens wird durch eine Überschreitung des Lastwinkels der Klemmen verursacht. Überprüfen Sie deshalb vor der Inbetriebnahme nicht nur den Rahmen auf Beschädigungen, sondern kontrollieren Sie auch, ob die Hebebedingungen vorschriftsmäßig sind.
Im Zweifelsfall muss die Klemme von einem autorisierten Reparaturfachmann begutachtet werden.
Auf der Innenseite des vorderen Umschlags sind Abbildungen beschädigter und verschlissener (ausgemusterter) Zahnkreise und Zahnsegmente aufgeführt:
1. Ein ganzer Zahn unscharf und einer beschädigt
2. Zwei Zähne zur Hälfte beschädigt
3. Ein Zahn komplett defekt und ein Zahn zu 50% defekt
4. Zwei Ringe vollständig zerstört
5. Innerer Ring vollständig zerstört

Derartige Beschädigungen fallen ebenso wie Verschleiß nicht unter die Garantie.
In den meisten Fällen handelt es sich allerdings um weitaus geringfügigere Beschädigungen. Im Zweifelsfall muss die Klemme von einem autorisierten Reparaturfachmann begutachtet werden.

4. Verwendung der Klemme

IPTKA Hebeklemmen eignen sich für den Einsatz als:
- Hebeklemme für Stahlträger
- Zurrklemme für Stahlträger
- zeitweiliger Zurrpunkt an Stahlträgern

Siehe Abbildungen 3-12 für eine Teilereferenz.

Hängen Sie keine Ketten oder Kabel an den Griff!

Warnung: Achten Sie darauf, dass der Zahnkreis (B) ganz aus dem Gehäuse gezogen wird, bevor Sie die Klemme anbringen. Führen Sie andernfalls die Schritte 9 & 11 aus.

1. Drücken Sie den Knopf (R) des Arretierstifts (3), bis die Klemme durch Drehen des beweglichen Teils des Gehäuses in Pfeilrichtung (4) geöffnet werden kann.
2. Heben Sie die Klemme mit beiden Handgriffen (S) (4) an und platzieren Sie die Klemme mit dem festen Teil am Flansch der Traverse (5) und schieben Sie sie zum Steg hin.
3. Schließen Sie die Klemme, indem Sie den beweglichen Teil des Gehäuses in Pfeilrichtung (6) drehen, bis sich der Arretierstift zurückzieht (der Knopf (R) des Arretierstiftes sollte sich in seiner Ausgangsposition befinden). Achten Sie darauf, dass sich die Klemme mittig in der Traversebefindet.
4. Drücken Sie den Verriegelungsring der Spindel mit dem federgespannten Druckknopf (H) (7) in eine der Aussparungen der Spindel (U) (8). Halten Sie den Verriegelungsring in der Aussparung (8).
5. Drehen Sie die Spindel mit dem Tragring im Uhrzeigersinn (9), bis der Zahnkreis (B) an der Spindel gegen den Flansch der Traverse drückt und handfest ist (10). Achten Sie darauf, dass alle vier Zahnkreise Kontakt zum Flansch haben!
6. Wenn das Anziehen der Zahnkreise abgeschlossen ist, stellen Sie sicher, dass der Druckknopf (H) in die Ausgangsposition (10) zurückfedert.
7. Die Last kann jetzt angehoben werden, wobei es keine Rolle spielt, ob die Klemme als Hebeklemme oder als zeitweiliger Zurrpunkt verwendet wird.
8. Sobald die Last am Bestimmungsort angekommen ist, muss die Klemme vollständig entlastet werden. Der Tragring (D) muss sich frei bewegen können (7).
9. Drücken Sie den Verriegelungsring der Spindel mit dem federgespannten Druckknopf (H) (7) in eine der Aussparungen der Spindel (U) (8). Halten Sie den Verriegelungsring in der Aussparung (8).
10. Drehen Sie die Spindel mit dem Tragring gegen den Uhrzeigersinn (11), bis die Spindel stoppt und in das Gehäuse zurückgezogen wird. Drücken Sie den Knopf (R) des Arretierstifts (3), bis die Klemme durch Drehen des beweglichen Teils des Gehäuses in Pfeilrichtung (12) geöffnet werden kann.
11. Halten Sie die Klemme mit beiden Handgriffen (S) (4) fest und schieben Sie die Halterung des Gehäuses vom Steg (12) weg. Die Klemme kann nun von der Traverse entfernt werden.

Copyright © 2026 The Crosby Group LLC. All Rights Reserved.

5. Wartung

Mindestens einmal pro Jahr oder, bei starker Beanspruchung oder Beschädigung der Klemme, häufiger, sollte die Klemme gewartet und, falls erforderlich, von einen autorisierten Reparaturfachmann repariert werden.

Im Falle des 10-Jahres-Garantieprogramms müssen die kritischsten Einzelteile (Zahnkreise) bei jeder Wartung ausgetauscht werden. Dies gilt auch für alle Ausschussteile.

Bitte wenden Sie sich bitte an Ihren Händler oder unseren Kundendienst um weitere Informationen zu den Wartungsverfahren zu erhalten.

Am Ende ihrer Nutzungsdauer kann die Klemme als Stahlschrott entsorgt werden, sofern sie unbrauchbar gemacht wurde.

Copyright © 2026 The Crosby Group LLC. All Rights Reserved.

GEBRUIKERSHANDLEIDING

Voor klemtypes: **IPTKA**

Balken hijsen - tijdelijk hijspunt

© The Crosby Group LLC. Niets uit deze originele gebruiksinstructie uitgave mag, op geen enkele wijze, worden verveelvoudigd en/of openbaar gemaakt zonder voorafgaande schriftelijke toestemming van The Crosby Group LLC.

1. Algemeen

Uw keus is gevallen op een hijsklem van CrosbyIP.

CrosbyIP hijsklemmen zijn de meest betrouwbare hijsklemmen die er bestaan. Maar het gebruik van betrouwbaar gereedschap betekent niet automatisch dat er veilig gehesen wordt. De mensen die met klemmen werken, spelen een even belangrijke rol bij veilig hijsen. Zorg dat iedereen die met onze hijsklemmen werkt, weet hoe ze de klemmen op een veilige manier moeten gebruiken.

CrosbyIP biedt 10 jaar garantie voor de klemmen. Om CrosbyIP hijsklemmen in optimale conditie te houden en de garantie te behouden, is regelmatig onderhoud belangrijk. Preventief onderhoud en reparatie moeten worden uitgevoerd door een erkend reparateur. Als u gebruik wilt maken van dit garantieprogramma en meer wilt weten over de onderhoudsprocedures, raadpleeg uw distributeur of onze klantenservice voor meer informatie.

Lees deze instructies aandachtig door voordat u de hijsklem gaat gebruiken.

2. Veiligheidsvoorschriften

- Het is van groot belang dat alle medewerkers goed geïnstrueerd worden. Dit draagt bij aan een veilige werkomgeving.
- IPTKA klemmen kunnen per stuk worden toegepast, per paar of met verschillende klemmen tegelijkertijd gebruikt als tijdelijk takelpunt of voor het hijsen van stalen balken en profielen. Let op, dat elke klem zijn evenredige deel van de belasting krijgt. Bij gebruikt van twee klemmen of meer, wordt aangeraden om een doorgeschoorde evenaar te gebruiken.
- Temperatuur: de gebruikstemperatuur ligt tussen –40 °C en 100 °C. Neem bij andere gebruikstemperaturen contact op met onze klantenservice.
- Er zijn restricties voor gebruik in uitzonderlijke atmosferen (bijvoorbeeld explosief,salinisch, zuur, alkalisch, hoge luchtvochtigheid).
- Belasting: Voor informatie over het juiste gebruik van de klem raadpleegt u belastingsdiagrammen 1.
- Zorg dat alle verbindingen tussen het hijsoog en de kraan goed bevestigd, geborgd en gekoppeld zijn.
- Opmerking: bij het hanteren opletten dat er geen obstakels aanwezig zijn waaraan de last en/ of klem zou kunnen blijven hangen, waardoor de klemmen voortijdig onbelast worden.

U mag zich niet binnen de gevarenzone van de last begeven.

Aan onze klemmen mogen geen veranderingen worden aangebracht. U mag onderdelen nooit richten, buigen of met warmte behandelen.

Klemmen geschikt voor RVS, mogen uitsluitend voor het werken met RVS gebruikt worden, dit om contactcorrosie te voorkomen.

Copyright © 2026 The Crosby Group LLC. All Rights Reserved.

- Als u een klem gebruikt, moet deze schoon zijn. Vuil heeft een nadelige invloed op de werking en de betrouwbaarheid van de klem. Wanneer de klem vuil en vettig is, kunt u deze met dieselolie of petroleum schoonmaken. Daarna blaast u de klem droog of droogt u deze met een doek en brengt u een beetje smeerolie aan. Zorg dat de klemvlakken altijd schoon zijn. Regelmatig schoonmaken bevordert de levensduur en de betrouwbaarheid van de klemmen.

3. Inspectieprocedures

Voordat u de klem gebruikt, moet u controleren of deze goed werkt.Let goed op het volgende (zie afbeelding 2 voor het onderdeelnummer):

- Zorg dat het plaat- of balkoppervlak waar de klem zal worden aangeslagen geen hamerslag, vet, olie, verf, water, ijs, vocht, vuil of coatings bevat die het contact van de klemvlakken met de plaat of balk kunnen belemmeren.
- Inspecteer de onderste 4 taatsen (C) en de taats die verbonden is met de spindel (B) op slijtage en beschadiging. De taatsen en tanden moeten scherp zijn en vrij van vuil.
- Controleer de framedelen (N) op beschadiging, scheuren of vervorming (dit zou kunnen duiden op overbelasting).
- Controleer het hijsoog (D), de scharnieras en de moer (Q) (controleer ook de spanstift (L) die de moer borgt), de hijsas (I) en moer (controleer ook de spanstift (P) die de scharnieras borgt) op duidelijk waarneembare slijtage en/of beschadigingen.
- Controleer de veer van de blokkeerpen (R) . Wanneer er aan de knop wordt getrokken, moet er duidelijk veerkracht zijn. Wanneer de klem is gesloten, moet de blokkeerpen zonder problemen terugschieten naar de gesloten positie.
- Controleer de verende drukknop (H) voor het vergrendelen van de spindel met het hijsoog. De knop moet makkelijk terugveren en de blokkeerring moet vrij liggen van de spindel.
- Controleer de schroef spindel (O) op functioneren door deze in en uit te draaien. De spindel moet over de volle lengte makkelijk kunnen draaien.
- De klem moet goed openen en sluiten. Wanneer het gebruik van de klem moeilijk is of zwaar gaat, moet de klem uit gebruik worden genomen voor inspectie.
- Controleer of de W.L.L. en de bekopening, die in de klem geslagen zijn, overeenkomen met de te hijsen last. Als dit niet meer leesbaar is, moet de klem uit bedrijf genomen worden.

IPTKA klemmen zijn gevoelig voor de volgende beschadigingen:
De schroefdraad van de schroefspindel van dit type kan beschadigd raken. Door deze beschadigingen is het mogelijk dat de klem niet goed te openen en te sluiten is. Dit levert gevaarlijke situaties op als de klem niet goed gesloten op de balk geplaatst wordt. Het is daarom zeer belangrijk om voor ieder gebruik de spindel te controleren. Daarnaast is het net zo belangrijk om deze beschadigingen te voorkomen. De spindel kan namelijk alleen beschadigd raken door onzorgvuldig gebruik van de klemmen.

Een andere vorm van beschadiging van deze klem is de vervorming van het frame. Over het algemeen zijn de platen in de framedelen dan krom. Ook dit kan tot gevolg hebben dat het frame niet goed sluit. De vervorming van het frame wordt veroorzaakt door overschrijding van de belastingshoek van de klemmen. Controleer voor gebruik daarom niet alleen het frame op beschadigingen, maar ga ook na of de hijssituatie wel juist is.
In geval van twijfel moet de klem worden beoordeeld door een erkende reparateur.

Copyright © 2026 The Crosby Group LLC. All Rights Reserved.

Aan de binnenzijde van de omslag vóór zijn plaatjes opgenomen van beschadigde (afgekeurde) taatsen en tandsegmenten:
1. Eén hele tand niet scherp en één beschadigd
2. Twee tanden voor de helft beschadigd
3. Eén tand helemaal en één tand half beschadigd
4. Twee ringen volkomen beschadigd
5. Binnenste ring geheel beschadigd

Deze beschadigingen, evenals slijtage, vallen buiten de garantie.
In de meeste gevallen gaat het echter om veel kleinere beschadigingen. In geval van twijfel moet de klem worden beoordeeld door een erkende reparateur.

4. Gebruik van de klem

IPTKA hijsklemmen zijn te gebruiken als:
- hijsklem voor stalen balken
- sjorklem voor stalen balken
- tijdelijk hijsoog voor aan stalen balken

Zie afbeeldingen 3-12 voor de onderdeelnummers.

Bevestig NOOIT kettingen of kabels aan de handgreep!

Waarschuwing: Verzeker dat taats (B) geheel is teruggetrokken in het frame voordat de klem wordt geplaatst. Is dit niet het geval, voer dan stap 9 & 11 uit.

1. Trek aan knop (R) van de blokkeerpen (3) totdat de klem geopend kan worden door het beweegbare deel van het frame in de richting van de pijl te draaien (4).
2. Til de klem op aan beide handgrepen (S) (4) en plaats de klem met het vaste gedeelte op de flens van de balk (5) en schuif naar het lijf.
3. Sluit de balk door het beweegbare deel van het frame in de richting van de pijl te draaien (6) totdat de blokkeerpen terug schiet (de knop (R) van de blokkeerpen is in de beginstand). Verzeker dat de klem in het midden van balk wordt geplaatst.
4. Druk de blokkeerring van de spindel door de verende drukknop (H) (7) in één van de sleuven van de spindel (U) (8). Houd de blokkeerring in de sleuf.
5. Draai met het hijsoog de spindel in de richting van de klok totdat de taats (B) op de spindel handvast tegen de flens drukt (10). Verzeker dat alle vier de taatsen in contact zijn met de flens!
6. Wanneer de taatsen zijn vastgezet, verzeker dat de drukknop (H) (10) terug springt in de beginstand.
7. De last kan nu gehesen worden, waarbij het niet uitmaakt of de klem wordt gebruikt als hijsklem, of als tijdelijk hijsoog.
8. Nadat de last op de plaats van bestemming is aangekomen moet de klem volledig onbelast worden. Het hijsoog (D) moet vrij kunnen bewegen (7).
9. Druk de blokkeerring van de spindel door de verende drukknop (H) (7) in één van de sleuven van de spindel (U) (8). Houd de blokkeerring in de sleuf.
10. Draai met het hijsoog de spindel tegen de richting van de klok totdat de taats (B) in het frame terug getrokken is. Trek aan knop (R) van de blokkeerpen (3) tot de klem geopend kan worden door het beweegbare deel van het frame te draaien in de richting van de pijl (12).
11. Houd de klem met beide handgrepen vast (S) (4) en schuif het vaste deel van het frame van de flens (12). De klem kan nu worden verwijderd van de balk.

Copyright © 2026 The Crosby Group LLC. All Rights Reserved.

5. Onderhoud

Minimaal 1 keer per jaar, of vaker, als zwaar gebruik of schade aan de klem dit vereist, dient de klem onderhouden en indien nodig gerepareerd te worden door een erkend reparateur.

Binnen het 10 jaar garantieprogramma dienen de meest kritische onderdelen (taatsen) tijdens elke onderhoudsbeurt te worden vervangen. Dit geldt ook voor alle afgekeurde onderdelen.

Raadpleeg uw distributeur of onze klantenservice als u meer informatie wilt over de onderhoudsprocedures.

Aan het einde van zijn levensduur kan de klem worden behandeld als oud ijzer, wel dient hij onbruikbaar te worden gemaakt.

Copyright © 2026 The Crosby Group LLC. All Rights Reserved.

INSTRUCTIONS D'UTILISATION

Pour type de pince : IPTKA

Levage de poutres - point de levage temporaire

© The Crosby Group LLC. Aucune partie de cette publication originale d'instructions d'utilisation ne peut être reproduite ou publiée, de quelque manière que ce soit, sans l'autorisation écrite préalable d'The Crosby Group LLC.

1. Généralités

Vous avez choisi une pince de levage CrosbyIP.

Nous sommes persuadés que les pinces CrosbyIP sont les pinces de levage les plus fiables disponibles actuellement. Mais l'utilisation d'outils fiables ne signifie pas automatiquement que les pratiques sont fiables. Les personnes qui travaillent avec les pinces jouent un rôle tout aussi important dans la fiabilité du levage. Veillez dès lors à ce que toute personne travaillant avec les pinces de levage CrosbyIP soit formée à l'utilisation correcte des pinces.

CrosbyIP fournit une garantie de 10 ans pour ses pinces. Pour maintenir les pinces CrosbyIP dans des conditions optimales et conserver la garantie, un entretien régulier est important. La maintenance préventive et les réparations doivent être effectuées par un réparateur agréé. Afin de bénéficier de ce programme de garantie et pour plus de détails sur les procédures de maintenance, veuillez consulter votre distributeur ou notre service clientèle pour plus d'informations.

Assurez-vous d'avoir lu et compris ces instructions avant d'utiliser la pince de levage.

2. Mesures de sécurité

- Il est essentiel de bien former le personnel. Cela contribue à un environnement de travail d'une fiabilité maximale.
- La pince IPTKA peut être utilisée individuellement, par paire ou par multiples pour le levage de poutres ou de profilés en acier. Veillez à ce que la charge soit identique à celle de la pince. Si vous utilisez plus de 2 pinces, l'utilisation d'une entretoise est recommandée.
- Température : le température de fonctionnement est comprise entre –40 °C et 100 °C. Pour d'autres températures, veuillez contacter notre service clientèle.
- Il existe des restrictions pour l'exploitation dans des atmosphères spéciales (p.ex. atmosphère à taux d'humidité élevé, explosive, saline, acide, alcaline).
- Charges : pour une bonne utilisation de la pince, consultez le schéma de charge 1.
- Veillez à ce que tous les accessoires situés entre l'oeillet de levage et la grue soient correctement fixés, sécurisés et accouplés.
- Remarque: lors de la manipulation de la charge, il faut s'assurer que la charge et/ ou la pince ne rencontre pas d'obstacle qui pourrait faire glisser prématurément là les pinces sur la charge.
- Une pince est un outil qui doit être propre lorsqu'il est utilisé. La saleté a une influence néfaste sur le fonctionnement, ainsi que sur la fiabilité de la pince. Lorsque la pince est sale et graisseuse, vous pouvez la nettoyer avec du gazole ou du pétrole. Soufflez ensuite à l'air comprimé ou séchez à l'aide d'un chiffon et appliquez un peu de lubrifiant. Il est important de veiller à ce que les surfaces de préhension soient toujours propres. Un nettoyage régulier prolongera la vie et renforcera la fiabilité des pinces.

Il est interdit de séjourner dans la zone de danger de la charge.

Aucune modification ne peut être apportée aux pinces CrosbyIP. Ne tentez jamais de redresser, de plier ou de chauffer les pièces.

Pinces adaptées pour l'acier inoxydable, doivent être utilisés uniquement pour le levage de produits en acier inoxydable pour éviter la corrosion de contact.

Copyright © 2026 The Crosby Group LLC. All Rights Reserved.

3. Inspection protocols

Avant toute utilisation de la pince, il est important que l'opérateur de la pince contrôle le bon fonctionnement de celle-ci. Il convient de prêter attention aux points suivants (voir illustration(s) 2 pour la référence des pièces) :

- Veillez à ce que la surface de la tôle ou poutre avec laquelle la pince entrera en contact soit débarrassée dans la mesure du possible de battitures, de graisse, d'huile, de peinture, d'eau, de glace, d'humidité, de saleté et de revêtements qui pourraient perturber le contact de la surface de préhension avec la tôle ou poutre.
- Contrôler l'état de surface des 4 pivots (C) ainsi que du pivot qui est connecté à l'oeil de levage articulé (B) afin d'en vérifier l'éventuelle usure ou défaut. Les pivots doivent être propres, exempts de saleté.
- Vérifiez les dommages, fissures ou déformations (ce qui pourrait indiquer une surcharge) éventuelles du corps (N) et de la manille (S).
- Tragring (D), Gelenkachse (Q) (den Splint (L) nicht vergessen), Tragringachse (I) und Mutter (die Spannhülse (P), die die Gelenkachse sichert, nicht vergessen) auf deutlich feststellbare Abnutzung und/oder Beschädigungen prüfen.
- Vérifier l'oeil articulé (D) et l'axe d'articulation (Q) (vérifier que la goupille L est bien mise dans l'essieu), l'axe de levage I et l'écrou (vérifier également l'essieu de blocage qui maintient la pince en position fermée) pour détecter toute usure ou défaut éventuel.
- Contrôler le ressort du bloc d'articulation (R). En tirant sur l'axe il ne doit pas y avoir de tension apparente de celui-ci. Quand la pince est en position fermée le bloc d'articulation doit revenir en position (fermée) sans problème.
- Vérifier le levier (H) pour le blocage de l'œil articulé. Le levier doit être actionné de manière souple et rester en position libre.
- Vérifier l'axe fileté (O) pour un bon fonctionnement à l'ouverture et à la fermeture de la pince avec l'œil de levage articulé. L'axe doit pouvoir pivoter facilement sur toute sa longueur.
- La pince doit s'ouvrir et se fermer correctement. Lorsque le fonctionnement de la pince est difficile, celle-ci doit être retirée pour inspection.
- Vérifiez si la C.M.U. et l'ouverture de mâchoires estampées sur le corps de la pince correspondent à la charge devant être soulevée. Lorsque ce n'est plus lisible, retirez la pince de l'opération.

Les pinces IPTKA sont particulièrement sensibles aux défauts suivants :
La tige filetée de la broche filetée de ces types de pinces peut être endommagée. Ces défauts peuvent avoir pour conséquence une ouverture et fermeture incorrectes de la pince. Lorsque la pince ne se referme pas sur la poutre, ceci peut devenir une source de situations dangereuses. Il est par conséquent extrêmement important de vérifier la broche avant chaque utilisation. Il est tout aussi important d'éviter ce genre de défaillances. En fait, la broche ne peut être endommagée que par une utilisation négligente des pinces.

La déformation du corps constitue une autre forme d'endommagement de cette pince. Les tôles placées dans les éléments de corps de pince sont alors généralement cintrées. Ceci peut également avoir pour effet que le corps ne se referme pas correctement. La déformation du corps de pince est provoquée par le dépassement de l'angle de charge des pinces.
Pour cette raison, vous devez vérifier non seulement l'état du corps de la pince, mais également veiller à ce que les conditions de levage soient correctes.

En cas de doute, la pince doit être examinée par un réparateur agréé.

Copyright © 2026 The Crosby Group LLC. All Rights Reserved.

Sur la face interne de la couverture, vous trouverez des images de pivots et segments dentés endommagés et usés (et déclarés impropres).
1. Une dent complète non pointue et une endommagée
2. Deux dents endommagées à 50%
3. Une dent endommagée à 100% et une dent endommagée à 50%
4. Deux bagues endommagées à 100%
5. Bague intérieure endommagée à 100%

Ces dommages, tout comme l'usure, ne sont pas inclus dans la garantie.
Dans la plupart des cas cependant, les zones de dommage sont beaucoup moins étendues. En cas de doute, la pince doit être examinée par un réparateur agréé.

4. Comment manipuler la pince

Les pinces de levage IPTKA conviennent pour une utilisation en tant que :
- pinces de levage pour poutres en acier
- pinces d'amarrage pour poutres en acier
- oeillet de levage temporaire pour poutres en acier

Reportez-vous aux illustrations 3-12 pour les références des pièces.

1. Tirez sur le ressort (R) de la goupille de fixation (3) jusqu'à ce que la pince soit ouverte en tournant la partie mobile de l'essieu dans le sens de la flèche (4).
2. Soulevez la pince avec la poignée (S) (4) et placer la pince avec la partie fixe sur le rebord du profilé (5) et la faire glisser sur l'âme.
3. Fermez la pince en tournant la partie mobile du corps dans le sens de la flèche (6) jusqu'à ce que la goupille se positionne (l'essieu de verrouillage doit être dans sa position initiale.
4. Poussez la bague de verrouillage de la broche par le bouton-poussoir à ressort (H) (7) dans l'un des renfoncements de la broche (U) (8). Gardez la bague de verrouillage dans le renfoncement (8).
5. Tourner avec l'œil de levage le levier de verrouillage dans le sens des aiguilles d'une montre (9) jusqu'à ce que le pivot (B) soit positionné sur l'âme du profilé (10).
6. Tournez le levier de verrouillage de la broche jusqu'à ce qu'il revienne à sa position initiale.
7. À présent, la charge peut être soulevée. L'utilisation de la pince en tant que pince de levage ou en tant qu'oeillet de levage temporaire ne fait ici aucune différence.
8. Dès que la charge se trouve à destination, la pince doit être totalement libérée de la charge. L'oeillet de levage (D) doit pouvoir bouger librement (7).
9. Poussez la bague de verrouillage de la broche par le bouton-poussoir à ressort (H) (7) dans l'un des renfoncements de la broche (U) (8). Gardez la bague de verrouillage dans le renfoncement (8).
10. Tournez avec l'œil de levage le levier de verrouillage dans le sens inverse des aiguilles d'une montre (11) jusqu'à ce que la broche s'arrête et se repositionne dans le corps de la pince. Tirez sur le ressort de la goupille de fixation (3) jusqu'à ce que la pince puisse être ouverte en tournant la partie mobile du corps dans la direction de la flèche.
11. Tenez la pince par la poignée et faites-la glisser sur l'âme. Vous pouvez maintenant retirer la pince (12).

N'attachez pas de chaînes ou de câbles sur la poignée!

Attention : Assurez-vous que le pivot (B) est bien à l'intérieur de la pince avant de placer celle-ci. Si non, suivre les étapes 9 & 11.

Copyright © 2026 The Crosby Group LLC. All Rights Reserved.

5. Entretien

Au minimum une fois par an, ou plus souvent si l'utilisation intensive ou les dommages subis par la pince l'exigent, celle-ci doit être entretenue et, si nécessaire, réparée par un réparateur agréé.

Dans le programme de garantie de 10 ans, les pièces les plus critiques (pivots) doivent être remplacées à chaque entretien. Cela s'applique également à toutes les pièces rejetées.

Pour plus d'informations sur les procédures de maintenance, veuillez consulter votre distributeur ou notre service clientèle.

À la fin de sa durée de vie utile, la pince peut être traitée comme de la ferraille, à condition qu'elle soit rendue inutilisable.

Copyright © 2026 The Crosby Group LLC. All Rights Reserved.

MANUALE UTENTE

Per i tipi di pinze: IPTKA

Traverse di sollevamento - punto di sollevamento temporaneo

© The Crosby Group LLC. Nessuna parte delle presenti istruzioni d'uso potrà essere copiata o pubblicata, in qualsiasi modo, senza aver prima ottenuto l'autorizzazione scritta di The Crosby Group LLC.

1. Generale

Avete scelto una pinza di sollevamento CrosbyIP.

Noi pensiamo che le pinze CrosbyIP siano le pinze di sollevamento più affidabili esistenti in commercio. Ma l'utilizzo di strumenti affidabili non significa automaticamente che le persone lavorino in modo affidabile. Le persone che utilizzano le pinze recitano un ruolo ugualmente importante per effettuare dei sollevamenti affidabili. Accertarsi che tutti coloro che utilizzano le pinze di sollevamento CrosbyIP siano stati bene istruiti ad utilizzarle in modo corretto.

CrosbyIP fornisce una garanzia di 10 anni sulle proprie pinze. Per mantenere di pinze CrosbyIP in ottime condizioni, è importante effettuare regolarmente degli interventi di manutenzione. Gli interventi di manutenzione preventiva e di riparazione dovranno essere eseguiti da un riparatore autorizzato. Per poter beneficiare di questo programma di garanzia e per ottenere maggiori dettagli sulle procedure di manutenzione, siete pregati di consultare il vostro distributore o il nostro servizio clienti dove troverete ulteriori informazioni.

Si prega di leggere e comprendere le presenti istruzioni prima di usare la pinza di sollevamento.

2. Precauzioni di sicurezza

- Istruire il personale in modo corretto è di importanza vitale. Questo contribuirà alla massima affidabilità nell'ambiente di lavoro.
- Le pinze IPTKA possono essere utilizzate individualmente, in coppia o con più pinze contemporaneamente, da usare come anelli temporanei per il sollevamento di travi e profili in acciaio. Accertarsi che ogni pinza abbia una distribuzione equa del carico. Se si utilizzano più di due pinze, si consiglia di ricorrere a un bilancino di sollevamento.
- Temperatura: la temperatura di funzionamento è compresa tra –40 °C e 100 °C. Per altre temperature contattate il nostro servizio clienti.
- Esistono dei limiti per l'utilizzo in atmosfere particolari (p.es. con umidità elevata, esplosive, saline, acide, alcaline).
- Carichi: Per un utilizzo corretto della pinza consultate il diagramma di carico 1.
- Accertatevi che tutti i collegamenti fra l'anello di sollevamento e la gru siano installati, fissati e accoppiati in modo corretto.
- Nota: durante la movimentazione del carico, si deve garantire che il carico e/o la pinza non incontrino ostacoli che possano provocare il rilascio del materiale transportato prematuramente.
- La pinza è un dispositivo che deve essere pulito quando viene utilizzato. La sporcizia ha un effetto avverso sul funzionamento e anche sull'affidabilità della pinza. Se la pinza è sporca e unta di grasso si può pulire utilizzando del gasolio o del petrolio. Quindi soffiare con dell'aria o

E' vietato rimanere nella zona di pericolo del carico.

Non si possono effettuare modifiche sulle pinze CrosbyIP. Non è consentito stringere, cercare di piegare o riscaldare dei pezzi.

Pinze adatte per l'acciaio inossidabile, devono essere usate solo per la movimentazione di questo tipo di acciaio, per evitare la corrosione da contatto.

Copyright © 2026 The Crosby Group LLC. All Rights Reserved.

asciugare con un panno e applicare un po‘ di lubrificante. E‘ importante far sì che le superfici di presa siano sempre pulite. Una pulizia regolare migliorerà la durata e l‘affidabilità delle pinze.

3. Protocolli d’inspezione

Prima di installare la pinza è importante che l’addetto ne verifichi il corretto funzionamento. Bisogna prestare attenzione ai seguenti punti (vedere l’illustrazione 2 per il codice del pezzo):

- Accertarsi che la superficie piatta con la quale la pinza entra in contatto sia priva di incrostazioni, grasso, olio, vernice, acqua, ghiaccio, muffa, sporcizia e rivestimenti che possano impedire il contatto della superficie di presa con la lastra o trave.
- Ispezionare i 4 perni inferiori (C) e il perno collegato all’alberino (B) per verificare che non siano usurati e difettosi. I perni e il dente devono essere affilati e privi di sporcizia.
- Controllare che gli elementi del telaio (N) non siano danneggiati, abbiano crepe o deformazioni (questo potrebbe indicare un sovraccarico).
- Controllare l’anello di sollevamento (D), l’asse di articolazione (Q) (controllare anche la coppiglia L), l’albero di sollevamento (I) e il dado (verificare anche il perno rotante (P) che tiene l’asse di articolazione) per verificare che non vi siano segni di usura e/o danni visibili.
- Controllare la molla del perno di bloccaggio (R). Tirando la manopola, dovrebbe esserci un apparente tensionamento della molla. Quando la pinza è chiusa, il perno di bloccaggio dovrebbe ritornare in posizione chiusa senza problemi.
- Verificare la manopola caricata a molla (H) per il bloccaggio dell’alberino con l’anello di sollevamento. La manopola dovrebbe ritornare indietro facilmente e l’anello di bloccaggio dovrebbe essere libero dall’alberino.
- Controllare il funzionamento dell’alberino filettato (O) ruotando l’alberino dentro e fuori dal corpo. L’alberino dovrebbe essere in grado di ruotare con facilità su tutta la sua lunghezza.
- La pinza deve aprirsi e chiudersi correttamente. Se il funzionamento della pinza è duro o pesante, essa dovrà essere tolta e ispezionata.
- Controllare se il carico limite di lavoro e l’apertura della ganascia stampato sul corpo corrisponda al carico da sollevare. Quando non è più leggibile, rimuovere il morsetto dal funzionamento.

Le pinze IPTKA sono particolarmente propense ai prossimi difetti:
La filettatura a vite del perno a vite di questi tipi di pinze possono danneggiarsi. Questi difetti potrebbero causare che la pinza non si apre e non si chiude correttamente. Questo, quando la pinza non si chiude sulla trave, può causare situazioni pericolosi. Per questo è importantissimo di controllare il perno in ogni occasione prima dell’uso. È altrettanto importante evitare questi difetti. Il perno infatti, si danneggia solo con uso scoretto delle pinze.

Un’altra forma di danno a questa pinza è deformazione del corpo. Le piastre nei elementi del corpo sono a quel tempo generalmente piegate. Pure questo potrebbe risultare nel non chiudere correttamente del corpo. Deformazione del corpo è causato da superamento dell’angolo di caricamento delle pinze.

Per questo motivo dovrebbe non solo controllare il corpo per difetti ma accertare pure che i condizioni di sollevamento sono corrette.

Copyright © 2026 The Crosby Group LLC. All Rights Reserved.

All'interno della copertina anteriore sono state inserite immagini, di perni e settori dentati danneggiati e consumati:
1. Un dente intero non affilato e uno danneggiato
2. Duo denti danneggiati al 50%
3. Un dente completamente danneggiato e un dente danneggiato al 50%
4. Duo anelli completamente danneggiati
5. Anello interno completamente danneggiato

Questi tipi di danno non rientrano nella garanzia.
Tuttavia, nella maggior parte dei casi, le zone danneggiate sono molto meno estese. Nei casi meno evidenti si dovrà far controllare la pinza da un riparatore autorizzato.

4. Come utilizzare la pinza

Le pinze di sollevamento IPTKA sono adatte per l'uso come:
- pinza di sollevamento per travi in acciaio
- pinza di fissaggio per travi in acciaio
- punto di ancoraggio temporaneo per su travi in acciaio

Vedere le illustrazioni 3-12 per il codice del pezzo.

1. Tirare la manopola (R) del perno di bloccaggio (3) fino a quando la pinza può essere aperta ruotando la parte mobile del corpo nella direzione della freccia (4).
2. Sollevare la pinza con entrambe le impugnature (S) (4), metterla con la parte fissa sulla flangia della trave (5) e farla scivolare sull'anima.
3. Chiudere la pinza ruotando la parte mobile del corpo nella direzione della freccia (6) fino a quando il perno di bloccaggio rientra (la manopola (R) del perno di bloccaggio dovrebbe essere nella sua posizione iniziale). Accertarsi che la pinza sia posizionata al centro della trave.
4. Spingere l'anello di bloccaggio dell'alberino con la manopola caricata a molla (H) (7) in una delle rientranze dell'alberino (U) (8). Tenere l'anello di bloccaggio nella rientranza (8).
5. Ruotare l'alberino con l'anello di sollevamento in senso orario (9) fino a quando il perno (B) sull'alberino non spinge contro la flangia della trave e sia serrato manualmente (10). Accertarsi che tutti e quattro i perni siano a contatto con la flangia!
6. Una volta terminato il serraggio dei perni, accertarsi che il pulsante a molla (H) ritorni nella sua posizione iniziale (10).
7. Adesso si può sollevare il carico, non fa differenza se la pinza si usa come pinza di sollevamento o come anello di ancoraggio temporaneo.
8. Non appena il carico è arrivato a destinazione, la pinza deve essere completamente priva di carico. L'annello di sollevamento (D) deve essere in grado di muovere liberamente (7).
9. Spingere l'anello di bloccaggio dell'alberino con la manopola caricata a molla (H) (7) in una delle rientranze dell'alberino (U) (8). Tenere l'anello di bloccaggio nella rientranza (8).
10. Ruotare l'alberino con l'anello di sollevamento in senso antiorario (11) fino a quando l'alberino non si ferma e si ritira nel corpo. Tirare la manopola (R) del perno di bloccaggio (3) fino a quando la pinza può essere aperta ruotando la parte mobile del corpo nella direzione della freccia (12).
11. Tenere la pinza con entrambe le impugnature (S) (4) e far scivolare via dall'anima la parte fissa del corpo (12). Adesso si può rimuovere la pinza dalla trave.



Non attaccare catene o cavi alla maniglia!

Avvertenza: accertarsi che il perno (B) sia completamente rientrato nel corpo prima di mettere la pinza. Altrimenti, eseguire i passaggi 9 e 11.

Copyright © 2026 The Crosby Group LLC. All Rights Reserved.

5. Manutenzione

Almeno una volta all'anno, o più spesso se l'uso intensivo o i danni alla pinza lo richiedono, la pinza deve essere sottoposta a manutenzione e, se necessario, riparata da un riparatore autorizzato.

Nell'ambito del programma di garanzia di 10 anni, i parti più critici (pastiglia) devono essere sostituiti ad ogni intervento di manutenzione. Ciò vale anche per tutti i parti difettosi.

Siete pregati di consultare il vostro distributore o il nostro servizio clienti dove troverete ulteriori informazioni su procedure di manutenzione.

Al termine della sua vita utile, la pinza può essere trattato come rottame metallico, a condizione che sia reso inutilizzabile.

Copyright © 2026 The Crosby Group LLC. All Rights Reserved.

MANUAL DE USUARIO

Para typos de garras: IPTKA

Elevación de vigas - punto de elevación temporal

© The Crosby Group LLC. Se prohíbe la copia o publicación de cualquier parte de esta publicación de las instrucciones de usuario sin el permiso previo por escrito de The Crosby Group LLC.

1. Generalidades

Ha elegido una garra de elevación CrosbyIP.

Estamos convencidos de que las garras CrosbyIP son las garras de elevación más fiables disponibles. Pero el uso de herramientas fiables no significa automáticamente que las prácticas sean también fiables. Las personas que trabajan con garras juegan un papel igualmente importante en una elevación segura. Asegúrese de que todos aquellos que trabajan con garras de elevación CrosbyIP hayan recibido formación sobre la aplicación correcta de las garras.

CrosbyIP proporciona una garantía de 10 años para sus garras. Para mantener los garras CrosbyIP en condiciones óptimas es importante realizar un mantenimiento regular. El mantenimiento preventivo y las reparaciones deberá realizarlos un reparador autorizado. Para beneficiarse de este programa de garantía y para obtener más información sobre procedimientos de mantenimiento, consulte a su distribuidor o a nuestro servicio de clientes para obtener más información.

Lea atentamente estas instrucciones antes de usar la garra de elevación.

2. Precauciones de seguridad

- La formación correcta del personal es de vital importancia, puesto que contribuirá a la máxima seguridad en el entorno de trabajo.
- Las garras IPTKA pueden aplicarse por pieza, por conjunto o con varias garras simultáneamente usadas como anilla de polea temporal o para la elevación de vigas y perfiles de acero. Asegúrese de que cada garra reciba la parte proporcional de carga. Al utilizar dos garras o más, se recomienda el uso de una viga de distribución.
- Temperatura: la temperatura de funcionamiento es entre los –40 °C (–40 °F) y los 100 °C (212 °F). Para otras temperaturas, póngase en contacto con nuestro servicio de clientes.
- Existen restricciones para el funcionamiento en atmósferas especiales (por ejemplo, alta humedad, explosivas, salinas, ácidas, alcalinas).
- Cargas: Para la aplicación correcta de la garra, consulte el diagrama de carga 1.
- Asegúrese de que todas las conexiones entre la anilla de elevación y la grúa están correctamente instaladas, aseguradas y acopladas.
- Observación: al manipular la carga, asegúrese de que la carga o la garra no encuentren obstáculos que pudieran liberar la carga de las garras prematuramente.
- Una garra es un dispositivo que debe estar limpio cuando se utiliza. La suciedad afecta negativamente al funcionamiento y también a la seguridad de la garra. Cuando la garra esté sucia y con grasa, puede limpiarla con gasolina diésel o petróleo. A continuación, séquela con aire o con un paño y aplique un poco de lubricante. Es importante asegurarse de que las

Se prohíbe permanecer en la zona de peligro de la carga.

No pueden realizarse cambios a las garras CrosbyIP. Nunca enderece ni intente doblar o tratar térmicamente las piezas.

Garras adecuadas para acero inoxidable, deben utilizarse únicamente para manipular acero inoxidable, para evitar la corrosión por contacto.

Copyright © 2026 The Crosby Group LLC. All Rights Reserved.

superficies de sujeción estén limpias en todo momento. Una limpieza periódica mejorará la vida útil y la fiabilidad de las garras.

3. Protocolos de inspección

Antes de cualquier aplicación de la garra, es importante que el operador de la garra la inspeccione para garantizar su correcto funcionamiento.
Es necesario prestar especial atención a lo siguiente (consulte la ilustración 2 como referencia de piezas):

- Asegúrese de que la superficie de la plancha o viga con la que va a entrar en contacto la garra no contiene cal, grasa, aceite, pintura, agua, hielo, humedad, suciedad y recubrimientos que pudieran impedir el contacto de la superficie de fijación con la plancha o viga.
- Inspeccione los 4 pivotes inferiores (C) y el pivote conectado al husillo (B) para detectar desgaste y defectos. Los pivotes y los dientes deben estar afilados y no contener suciedad.
- Inspeccione los elementos del bastidor (N) para localizar daños, grietas o deformaciones (que pueden indicar un exceso de carga).
- Inspeccione el anillo de elevación (D), el eje de la bisagra (Q) (inspeccione también el pasador L), el eje de elevación (I) y la tuerca (inspeccione también el pasador de rodillo (P) que sujeta el eje de la bisagra) para localizar desgastes o daños claramente visibles.
- Compruebe el muelle del pasador de bloqueo (R). Al tirar del pomo, debe apreciarse claramente la tensión del muelle. Con la garra cerrada, el pasador de bloqueo debe retroceder a la posición cerrada sin problema.
- Compruebe el pomo de resorte (H) para bloquear el husillo con la anilla de polea. El pomo debe retroceder fácilmente y la anilla de bloqueo debe liberarse del husillo.
- Compruebe el correcto funcionamiento del husillo roscado (O) girándolo hacia dentro y hacia fuera del cuerpo. El husillo debe girar fácilmente en toda su longitud.
- La garra debe abrirse y cerrarse correctamente. Si el funcionamiento de la garra es rígido o pesado, debe desmontarse para su inspección.
- Compruebe si el límite de carga de trabajo y la apertura de la boca grabados en la carrocería corresponden con la carga que se va a elevar. Cuando esto ya no sea legible, retire la abrazadera de la operación.

Las garras IPTKA tienden especialmente a los defectos siguientes:
La rosca del tornillo del husillo roscado de estos tipos de garra puede resultar dañada. Estos defectos pueden hacer que la garra no se abra y cierre correctamente. Cuando la garra no se cierra en la viga, esto puede convertirse en una fuente de situaciones peligrosas. Por tanto, es muy importante inspeccionar el husillo siempre antes de cada uso. Además, es igualmente importante evitar estos defectos. De hecho, el husillo solo puede resultar dañado por un uso descuidado de las garras.

Otra forma de dañar esta garra es mediante la deformación del cuerpo. Entonces, las planchas de los elementos del cuerpo suelen estar dobladas. Esto puede provocar también que el cuerpo no cierre correctamente. La deformación del cuerpo la causa un ángulo de carga de las garras excesivo. Por este motivo, es necesario inspeccionar el cuerpo para localizar defectos y garantizar también que las condiciones de elevación son correctas.
En caso de duda, un reparador autorizado debe evaluar la garra.

Copyright © 2026 The Crosby Group LLC. All Rights Reserved.

En el interior de la portada se han incluido algunas ilustraciones de pivotes y ejes de mordaza deteriorados y desgastados (rechazados):
1. Un diente completo no afilado y uno deteriorado
2. Dos dientes deteriorados al 50%
3. Un diente deteriorado al 100% y un diente deteriorado al 50%
4. Dos anillos deteriorados al 100%
5. Anillo interior deteriorado al 100%

Estos deterioros no están cubiertos por la garantía.
Sin embargo, en la mayoría de los casos las áreas de deterioro son mucho menos extensas. En caso de duda, un reparador autorizado debe evaluar la garra.

4. Cómo utilizar la garra

Las garras de elevación IPTKA son adecuadas para usar como:
- garra de elevación para vigas de acero
- garra de sujeción para vigas de acero
- anilla de polea temporal para vigas de acero

Consulte las ilustraciones 3-12 para referencia de piezas.

1. Tire del pomo (R) del pasador de bloqueo (3) hasta que la garra pueda abrirse girando la parte móvil del cuerpo en la dirección de la flecha (4).
2. Levante la garra con ambas empuñaduras (S) (4) y colóquela con la parte fija en el reborde de la viga (5) y deslice hacia la red.
3. Cierre la garra girando la parte móvil del cuerpo en la dirección de la flecha (6) hasta que el pasado de bloqueo se retraiga (el pomo (R) del pasador de bloqueo debe estar en su posición inicial). Compruebe que la garra está situada en el centro de la viga.
4. Inserte el anillo de bloqueo del husillo con el pomo de empuje con resorte (H) (7) en uno de los huecos del husillo (U) (8). Mantenga el anillo de bloqueo en el hueco (8).
5. Gire el husillo con la anilla de polea en el sentido de las agujas del reloj (9) hasta que el pivote (b) del husillo entre en contacto con el reborde de la viga y apriete manualmente (10). Compruebe que los cuatro pivotes estén en contacto con el reborde.
6. Una vez apretados los pivotes, compruebe que el botón empujador (H) retrocede a la posición inicial (10).
7. Ahora la carga puede elevarse sin ninguna diferencia entre usar la garra como garra de elevación o como anilla de polea temporal.
8. Tan pronto como la carga se encuentre en su destino, la garra debe carecer completamente de carga. La anilla de elevación (D) deben poder moverse libremente (7).
9. Inserte el anillo de bloqueo del husillo con el pomo de empuje con resorte (H) (7) en uno de los huecos del husillo (U) (8). Mantenga el anillo de bloqueo en el hueco (8).
10. Gire el husillo con la anilla de polea en el sentido contrario a las agujas del reloj (11) hasta que el husillo haga tope y se retraiga dentro del cuerpo. Tire del pomo (R) del pasador de bloqueo (3) hasta que la garra pueda abrirse girando la parte móvil del cuerpo en la dirección de la flecha (12).
11. Sujete la garra con ambas empuñaduras (S) (4) y deslice la parte fija del cuerpo alejándola de la red (12). Ahora se puede retirar la garra de la viga.

No fije cadenas o cables al mango.

Advertencia: Compruebe que el pivote (B) esté totalmente retraído en el cuerpo antes de colocar la garra. Si no lo está, realice los pasos 9 y 11.

Copyright © 2026 The Crosby Group LLC. All Rights Reserved.

5. Mantenimiento

Al menos una vez al año, o con mayor frecuencia si el uso intensivo o los daños sufridos por la garra lo requieren, esta debe someterse a mantenimiento y, si es necesario, ser reparada por un reparador autorizado.

En el marco del programa de garantía de 10 años, los componentes más críticos (pivotes) deben sustituirse en cada revisión. Esto también se aplica a todos los componentes rechazados.

Para obtener más información sobre procedimientos de mantenimiento, consulte a su distribuidor o a nuestro servicio de atención al cliente.

Al final de su vida útil, la garra puede tratarse como chatarra, siempre que se haya inutilizado para su uso.

Copyright © 2026 The Crosby Group LLC. All Rights Reserved.

MANUAL DO UTILIZADOR

Para tipos de grampo: IPTKA

Vigas de elevação - ponto de elevação temporário

© The Crosby Group LLC. É proibido replicar ou publicar em qualquer circunstância estas instruções do utilizador originais sem autorização prévia por escrito da The Crosby Group LLC.

1. Geral

Escolheu um grampo de elevação CrosbyIP.

Os grampos de elevação CrosbyIP são os grampos mais fiáveis disponíveis. Mas utilizar ferramentas fiáveis não significa automaticamente que as práticas são fiáveis. As pessoas que trabalham com grampos desempenham igualmente um papel importante na elevação fiável. Certifique-se de que todas as pessoas que trabalham com grampos de elevação CrosbyIP recebem formação para a aplicação adequada dos grampos.

Os grampos da CrosbyIP têm uma garantia de 10 anos. Por forma a manter os grampos CrosbyIP em condições ideais é importante a realização de manutenção regular. Reparação e manutenção de prevenção devem ser realizadas por um reparador autorizado. Para beneficiar deste programa de garantia e obter mais detalhes sobre os procedimentos de manutenção, consulte o seu distribuidor ou o nosso serviço de cliente para obter mais informações.

Leia e compreenda estas instruções antes de utilizar o grampo de elevação.

2. Precauções de segurança

- A formação adequada do pessoal é de vital importância. Esta formação contribui para a fiabilidade máxima no ambiente de trabalho.
- Os grampos IPTKA podem ser aplicados por peça, por conjunto ou com vários grampos ao mesmo tempo usados como olhais de talhas temporários ou para elevação de perfis e vigas de aço. Certifique-se de que cada grampo recebe uma quota proporcional da carga. Ao utilizar dois grampos ou mais, é recomendado o uso de um tirante.
- Temperatura: a temperatura de operação está entre –40 °C e 100 °C. Para outras temperaturas, contacte o nosso serviço de cliente.
- Existem restrições de funcionamento em atmosferas especiais (ex. elevada humidade, explosivas, salinas, ácidas, alcalinas).
- Cargas: Para aplicação adequada do grampo, consulte o diagrama de carga 1.
- Certifique-se de que todos os acessórios entre o olhal de elevação e o guindaste estão corretamente instalados, fixos e acoplados.
- Observação: quando manusear carga, deve certificar-se de que a carga ou o grampo não encontram obstáculos que possam libertar a carga dos grampos prematuramente.
- Um grampo é um dispositivo que deve limpar quando utilizado. A sujidade tem um efeito adverso no funcionamento e também na fiabilidade do grampo. Quando o grampo estiver sujo e cheio de massa lubrificante, deve limpá-lo com gasóleo ou petróleo. Em seguida, sopre com ar ou seque com um pano e aplique um pouco de lubrificante. É importante garantir que as superfícies de aperto estejam sempre limpas. A limpeza regular melhorará a duração e a fiabilidade dos grampos.

Não é permitido permanecer na zona de perigo da carga.

Não pode alterar os grampos CrosbyIP. Nunca endireite nem tente dobrar ou aquecer peças tratadas.

Só deve utilizar grampos adequados para aço inoxidável para manusear aço inoxidável e evitar a corrosão.

Copyright © 2026 The Crosby Group LLC. All Rights Reserved.

3. Protocolos de inspeção

Antes de utilizar o grampo, é importante que o operador do grampo inspecione o grampo para verificar se funciona corretamente. Tem de dar especial atenção ao seguinte (consulte a(s) ilustração(ões) 2 para referência de peças):

- Certifique-se de que a superfície da chapa com a qual o grampo entra em contacto não tem lascas, massa lubrificante, óleo, tinta, água, gelo, humidade, sujidade e revestimentos que possam impedir o contacto da superfície de aperto com a placa ou viga.
- Inspecione os 4 pernos inferiores (C) e o perno ligado ao eixo (B) em termos de desgaste e defeitos. Os pernos e os dentes têm de estar afiados e sem sujidade.
- Verifique se existem danos, rachas ou deformações nos elementos da armação (N) (os quais podem indicar sobrecarga).
- Verifique o olhal de elevação (D), o eixo da dobradiça (Q) (verifique também o contrapino L), o eixo de elevação (I) e a porca (verifique também o pino-guia (P) que segura o eixo da dobradiça) em termos de desgaste e/ou danos visíveis.
- Verifique a mola do pino de bloqueio (R). Ao puxar o botão, deverá haver uma tensão evidente da mola. Quando o grampo for fechado, o pino de bloqueio deve regressar à posição de fechado sem qualquer problema.
- Verifique o botão de carga da mola (H) em termos de bloqueio do eixo com o olhal de elevação. O botão deve regressar facilmente e o anel de bloqueio deve estar livre do eixo.
- Verifique o eixo do parafuso (O) em termos do seu funcionamento rodando o eixo para dentro e para fora do corpo. O eixo deve rodar facilmente ao longo de todo o seu comprimento.
- O grampo deve abrir e fechar corretamente. Quando o funcionamento do grampo estiver rígido ou pesado, deve retirá-lo do serviço para inspeção.
- Verifique o Limite de Carga de Trabalho e a abertura da garra gravados no corpo correspondem à carga a elevar. Quando isso não for mais legível, remova a braçadeira da operação.

Os grampos IPTKA são particularmente suscetíveis aos seguintes defeitos:
A rosca do eixo do parafuso deste grampo pode danificar-se. Estes defeitos podem fazer com que o grampo não abra ou feche corretamente. Este problema, quando o grampo não fecha na viga, pode ser a origem de situações perigosas. É portanto extremamente importante verificar o eixo antes de cada utilização. É igualmente importante que estes defeitos sejam evitados. Na realidade, o eixo só pode ser danificado por uma utilização descuidada do grampo.
Outra forma de dano deste grampo é a deformação do corpo do mesmo. As chapas nos elementos do corpo são frequentemente dobradas. Isto pode ter como resultado o facto da armação não fechar corretamente. A deformação do corpo é causada por exceder a carga ou o ângulo de carga do grampo. Por este motivo deve verificar o corpo do grampo não só em relação a defeitos mas também certificar-se de que as condições de elevação são as corretas. Em caso de dúvida, um reparador autorizado deve avaliar o grampo.

Incluímos algumas ilustrações no interior da capa de pernos e segmentos de cames danificados e desgastados (rejeitados):
1. Un dente completo não afiado e uno danificado
2. Dos dentes danificados a 50%
3. Un dente danificado a 100% e un dente danificado a 50%
4. Dos anéis danificados a 100%
5. Anel interior danificado a 100%

Estas áreas de danos provocadas não são abrangidas pela garantia.
Na maioria dos casos, no entanto, as áreas de danos são muito menos extensas. Em caso de dúvida, um reparador autorizado deve avaliar o grampo.

Copyright © 2026 The Crosby Group LLC. All Rights Reserved.

4. Como operar o grampo

Os grampos IPTKA são apropriados para uso como:
- grampos de elevação para vigas de aço
- grampos de amarração para vigas de aço
- olhais de talha temporários em vigas de aço

Consulte as ilustrações 3-12 para obter a referência de peças.

1. Puxe o botão (R) do pino de bloqueio (3) até o grampo poder ser aberto rodando a peça móvel do corpo na direção da seta (4).
2. Levante o grampo com ambas as pegas (S) (4) e coloque o grampo com a peça fixa no flange da viga (5) e deslize para a alma.
3. Feche o grampo rodando a peça móvel do corpo na direção da seta (6) até o pino de bloqueio se retrair (o botão (R) do pino de bloqueio deve estar na sua posição inicial). Certifique-se de que o grampo está colocado no centro da viga.
4. Pressione o anel de bloqueio do eixo através do botão de carga da mola (H) (7) numa das reentrâncias do eixo (U) (8). Mantenha o anel de bloqueio na reentrância (8).
5. Rode o eixo no sentido dos ponteiros do relógio com o olhal de elevação (9) até o perno (B) do eixo estar pressionado contra o flange da viga e estar bem apertado manualmente (10). Certifique-se de que todos os quatro pernos estão em contacto com o flange!
6. Quando o aperto dos pernos estiver realizado, certifique-se de que as molas do botão de pressão (H) estão de regresso à posição inicial (10).
7. A carga pode agora ser levantada sem qualquer diferença em relação ao facto do grampo ser usado como grampo de elevação ou olhal de talha temporário.
8. Assim que a carga estiver no seu destino, o grampo tem de estar completamente isento de carga. O olhal de elevação (D) tem de poder movimentar-se livremente (7).
9. Pressione o anel de bloqueio do eixo através do botão de carga da mola (H) (7) numa das reentrâncias do eixo (U) (8). Mantenha o anel de bloqueio na reentrância (8).
10. Rode o eixo no sentido contrário ao dos ponteiros do relógio com o olhal de elevação (11) até o eixo parar e estar retraído no corpo. Puxe o botão (R) do pino de bloqueio (3) até o grampo poder ser aberto rodando a peça móvel do corpo na direção da seta (12).
11. Segure o grampo com ambas as pegas (S) (4) e retire a parte fixa do corpo fazendo-a passar sobre a alma (12). Pode agora retirar o grampo da viga.

Não prenda correntes ou cabos no manípulo!

Aviso: Certifique-se de que o perno (B) está completamente retraído no corpo antes de colocar o grampo. Caso contrário, execute os passos 9 e 11.

5. Manutenção

Pelo menos uma vez por ano, ou com maior frequência se o uso intenso ou danos na grampa assim o exigirem, a grampa deve ser submetida a manutenção e, se necessário, reparada por um reparador autorizado.

De acordo com o programa de garantia de 10 anos, os peças mais críticos (pernos) devem ser substituídos durante cada manutenção. Isso também se aplica a todas as peças rejeitadas.

Consulte o seu distribuidor ou o nosso serviço de cliente para obter mais informações sobre os procedimentos de manutenção.

No final da sua vida útil, a grampo pode ser tratada como sucata metálica, desde que seja tornada imprópria para uso.

Copyright © 2026 The Crosby Group LLC. All Rights Reserved.

ANVÄNDARHANDBOK

För klämtyperna: IPTKA

Lyftning av balkar – tillfällig lyftpunkt

© The Crosby Group LLC. Ingenting från denna publicerade användarhandbok får på något som helst sätt replikeras eller publiceras utan skriftligt tillstånd från The Crosby Group LLC.

1. Allmänt

Du har valt en lyftklämma från CrosbyIP.

Vi anser att klämmor från CrosbyIP är marknadens mest tillförlitliga lyftklämmor. Men enbart användningen av tillförlitliga verktyg innebär inte automatiskt att metoden är tillförlitlig. De personer som arbetar med klämmorna spelar en lika viktig roll vid pålitliga lyft. Se till att alla som arbetar med lyftklämmor från CrosbyIP har instruerats när det gäller en korrekt användning av klämmorna.

CrosbyIP erbjuder en 10 års garanti för företagets klämmor. Regelbundet underhåll är viktigt för att hålla CrosbyIPs klämmor i optimalt skick. Förebyggande underhåll och reparation ska utföras av en auktoriserat reparatör. Kontakta din distributör eller vår kundtjänst för mer information om hur du kan utnyttja detta garantiprogram och för mer information om underhåll.

Läs och förstå dessa anvisningar innan du använder lyftklämman.

2. Säkerhetsföreskrifter

Det är inte tillåtet att uppehålla sig i farozonen kring lasten.

Inga ändringar får göras på CrosbyIPs klämmor. Delarna får aldrig rätas ut, böjas eller värmebehandlas.

Klämmor avsedda för rostfritt stål får endast användas vid hantering av rostfritt stål för att undvika bimetallkorrosion i kontaktytorna.

- Korrekt instruktion av personalen är av yttersta vikt. Det kommer att bidra till maximal tillförlitlighet i arbetsmiljön.
- IPTKA klämmor kan appliceras styckvis, per sats eller flera samtidigt för att användas som tillfälliga lyftöglor eller vid lyft av stålbalkar och -profiler. Se till att varje klämma får en proportionerlig del av lasten. Vid användning av två klämmor eller fler rekommenderar vi en spridarstång.
- Temperatur: driftstemperaturen är mellan –40 °C och 100 °C. Kontakta vår kundtjänst vid användning i andra temperaturområden.
- Det finns begränsningar för användning i speciella atmosfärer (t.ex. vid hög luftfuktighet, i miljöer med explosionsrisk, i salthaltiga miljöer samt i sura och alkaliska miljöer).
- Laster: Konsultera belastningsdiagram 1 för korrekt applicering av klämman.
- Se till att alla fästanordningar mellan lyftöglan och kranen är ordentligt monterade, säkrade och kopplade.
- Anmärkning: vid hantering av lasten är det viktigt att se till att lasten och/eller klämmorna inte kan fastna eller stöta på hinder som kan orsaka att belastningen frigörs på klämmorna för tidigt.
- En klämma är ett lyftverktyg som måste vara rent när det används. Smuts har en negativ inverkan på klämmans funktion och tillförlitlighet. När klämman är smutsig och oljig kan den rengöras med diesel eller fotogen. Blås sedan torrt med tryckluft eller torka med en trasa och applicera lite smörjmedel. Det är viktigt att se till att gripytorna alltid är rena. Regelbunden rengöring kommer att öka livslängden och tillförlitligheten för klämmorna.

Copyright © 2026 The Crosby Group LLC. All Rights Reserved.

3. Besiktningsprotokoll

Innan varje användning av klämman är det viktigt att operatören inspekterar den för att verifiera korrekt funktion. Det är viktigt att vara uppmärksam på följande (se illustration 2 för referens till delar):

- Se till att plåtens eller bjælkens yta som klämman ska komma i kontakt med är fri från slagg, fett, olja, färg, vatten, is, fukt, smuts eller annan beläggning som kan hindra god kontakt för gripytan mot plåten eller bjælkens.
- Kontroller de 4 nederste drejetapper (C) og drejetappen, som er forbundet til spindlen (B) for slitage og defekter. Drejetapper og tænder skal være skarpe og uden snavs.
- Kontroller rammeelementerne (N) for skader, revner eller deformationer (det kan være tegn på overbelastning).
- Kontroller løfteøjet (D), hængselakslen (R) (kontroller også splitpinden (L)), hejseakslen (I) og møtrikken (kontroller også rulletappen (P), der holder hængselakslen) for synlig slitage og/eller skader.
- Kontroller fjederen på blokeringsstiften (R). Når der trækkes i knoppen, skal der være tydelig fjederspænding. Når klemmen er lukket, skal blokeringsstiften springe tilbage i lukket position uden problemer.
- Kontroller, at den fjederbelastede knop (H) låser spindlen med løfteøjet. Knoppen skal nemt springe tilbage, og blokeringsringen skal være fri fra spindlen.
- Kontroller skruespindlens (O) funktion ved at dreje spindlen ind og ud af huset. Spindlen skal være let drejelig over hele sin længde.
- Klämman måste öppnas och stängas ordentligt. När aktiveringen av klämman är stel eller tung bör den tas ur bruk för inspektion.
- Kontroller, om den maksimale arbejdsbelastning og den kæbeåbning, der er stemplet på huset, svarer til den last, der skal løftes. Når dette ikke længere er læsbart, skal du fjerne klemmen fra driften.

IPTKA är särskilt benägna att utsättas för följande fel:
Skruvgängan på spindeln för dessa typer av klämmor kan skadas. Dessa defekter kan resultera i att klämman inte kan öppnas och stängas ordentligt. Då klämman inte stängs korrekt på balken kan det uppstå en farlig situation. Det är därför mycket viktigt att kontrollera spindeln varje gång före användning. Och det är lika viktigt är att dessa fel undviks. Spindeln kan faktiskt bara bli skadad då klämman används slarvigt.
En annan form av skada på denna klämma är deformation av själva stommen. Plåtarna i stommen har då oftast böjts. Även detta kan leda till att klämman inte stängs ordentligt. Deformation av stommen kan orsakas genom att överskrida den angivna lastvinkeln för klämmorna. Du bör av denna anledning kontrollera att inte bara stommen är felfri, utan även se till att lyftförhållandena är korrekta.
I tveksamma fall ska en auktoriserad reparatör bedöma klämman.

Några illustrationer av skadade och slitna (refuserade) tryckplattor och tandsegment har inkluderats på insidan av försättsbladet:
1. En hel och slö tand och en skadad
2. Två tänder skadade till 50%
3. En tand skadad till 100% och en tand skadad till 50%
4. Två ringar skadade till 100%
5. Inre ring skadad till 100%

I de flesta fall är däremot skadeområdena mycket mindre omfattande. I tveksamma fall ska en auktoriserad reparatör bedöma klämman.

Copyright © 2026 The Crosby Group LLC. All Rights Reserved.

4. Hur man använder klämman

Fäst inte kättingar eller kablar på handtaget!

Varning: Se till att tryckplattan (B) är helt indragen i stommen innan klämman placeras. Om så inte är fallet utförs steg 9 och 11.

IPTKA är lämpliga för användning som:
- lyftklämmor för stålbalkar
- surrningsklämmor för stålbalkar
- tillfällig blocktrissa på stålbalkar

Se illustrationerna 3-12 för referens.

1. Dra i låssprintens (3) knopp (R) tills klämman kan öppnas genom att vrida stommens rörliga del i pilens (4) riktning.
2. Lyft klämman i båda handgreppen (S) (4), placera klämman med den fasta delen på balkens (5) fläns och skjut den till livet.
3. Stäng klämman genom att vrida stommens rörliga del i pilens (6) riktning tills låssprinten dras tillbaka (låssprintens knopp (R) ska vara i utgångsläget). Se till att klämman är placerad mitt på balken.
4. Tryck på spindelns låsring med den fjäderbelastade tryckknoppen (H) (7) i en av spindelns (U) (8) fördjupningar. Behåll låsringen i fördjupningen (8).
5. Vrid med hjälp av lyftöglan spindeln medurs (9) tills tryckplattan (B) på spindeln trycker mot balkens fläns och är fingertät (10). Se till att alla fyra tryckplattorna är i kontakt med flänsen!
6. När åtdragningen av tryckplattorna är klar ser du till att tryckknappen (H) fjädrar tillbaka till utgångsläget (10).
7. Lasten kan nu lyftas utan att det gör någon skillnad om klämman används som lyftklämma eller som tillfällig blocktrissa.
8. När lasten har nått sin destination måste klämman vara helt avlastad. Lyftöglan (D) måste kunna röra sig fritt (7).
9. Tryck på spindelns låsring med den fjäderbelastade tryckknoppen (H) (7) i en av spindelns (U) (8) fördjupningar. Behåll låsringen i fördjupningen (8).
10. Vrid med hjälp av lyftöglan spindeln moturs (11) tills spindeln stoppar och dras in i stommen. Dra i låssprintens (3) knopp (R) tills klämman kan öppnas genom att vrida stommens rörliga del i pilens (12) riktning.
11. Håll klämman i båda handgreppen (S) (4) och skjut stommens fasta del bort från livet (12). Nu kan klämman tas bort från balken.

5. Underhåll

Minst en gång om året, eller oftare om klämman används mycket eller är skadad, bör klämman underhållas och vid behov repareras av en auktoriserad reparatör.

Enligt det 10-åriga garantiprogrammet måste de mest kritiska delarna (tryckplatta) bytas ut vid varje underhåll. Detta gäller även alla kasserade delar.

Kontakta din distributör eller vår kundtjänst för mer information om underhållsprocedurer.

När klämman har tjänat ut kan den behandlas som metallskrot, förutsatt att den görs obrukbar.

Copyright © 2026 The Crosby Group LLC. All Rights Reserved.

BRUKERHÅNDBOK

For klemmetyper: IPTKA

Løftebjelker og midlertidige løftepunkter

© The Crosby Group LLC. Ikke noe i denne originale brukerhåndboken kan gjengis eller publiseres på noen måte uten skriftlig forhåndstillatelse fra The Crosby Group LLC.

1. Generelt

Du har valgt en CrosbyIP løfteklemme.

Vi mener at CrosbyIP klemmer er de mest pålitelige løfteklemmene som finnes. Men bruken av pålitelige verktøy betyr ikke at man automatisk følger pålitelig arbeidspraksis. Menneskene som arbeider med klemmene er like viktige for å oppnå pålitelig løfting. Sørg for at alle som arbeider med CrosbyIP løfteklemmer, får instruksjon om korrekt bruk av klemmene.

CrosbyIP gir en 10 års garanti for klemmene. For å holde CrosbyIP klemmer i optimal stand er regelmessig vedlikehold viktig. Forebyggende vedlikehold og reparasjon skal utføres av en reparatør som er autorisert. For å kunne benytte deg av dette garantiprogrammet og for flere opplysninger om vedlikeholdsprosedyrer, kontakt din distributør eller vår kundeservice.

Les og forstå disse instruksjonene før du bruker løfteklemmene.

2. Sikkerhetsmessige forholdsregler

- Det er viktig at personellet får korrekt opplæring. Dette vil bidra til maksimal sikkerhet i arbeidsmiljøet.
- IPTKA klemmer kan brukes per del, per sett eller med flere klemmer samtidig som et midlertidig taljeøye eller til løfting av stålbjelker og -profiler. Sørg for at hver klemme tar sin proporsjonale del av lasten. Ved bruk av to eller flere klemmer anbefales det å bruke en spreaderbjelke.
- Temperatur: driftstemperaturen er mellom –40 °C og 100 °C. For andre temperaturer kontakt vår kundeservice for råd.
- Det er begrensninger for bruk i spesielle atmosfærer (f.eks. høy fuktighet, eksplosiv, saltholdig, syreholdig, alkalisk).
- Laster: For korrekt påføring av klemmen, se lastediagram 1.
- Påse at alle elementer mellom løfteøye og kranen er korrekt montert, sikret og koplet.
- Merk: Ved håndtering av lasten må man påse at lasten og/eller klemmen ikke støter på hindringer som kan utløse lasten på klemmene for tidlig.
- En klemme er en anordning som må rengjøres under bruk. Urenheter reduserer klemmens ytelse og pålitelighet. Når klemmen er skitten og full av fett, kan den vaskes med dieselolje eller bensin. Blås den deretter tørr med luft eller tørk med en klut og smør på litt smøremiddel. Det er viktig å sørge for at gripeflatene er rene hele tiden. Jevnlig rengjøring vil øke klemmens levetid og gjøre dem mer pålitelig.

Det er ikke tillatt å oppholde seg i lastens faresone.

Det kan ikke gjøres noen endring på CrosbyIP klemmer. Ingen del må rettes ut, bøyes eller varmebehandles

Klemmene er beregnet på rustfritt stål og må kun brukes til å håndtere rustfritt stål, for å unngå kontakt-korrosjon.

Copyright © 2026 The Crosby Group LLC. All Rights Reserved.

3. Inspeksjonsprotokoller

Før hver gangs bruk er det viktig at operatøren inspiserer klemmen og forvisser seg om at den virker som den skal. Man må være oppmerksom på følgende (se illustrasjonen(e) 2 for delereferanse):

- Påse at plate- eller bjelkerflatene som klemmen vil komme i kontakt med er uten grader, olje, maling, is, fuktighet, skitt og belegg som kan hindre kontakten mellom gripeflaten og platen eller bjelker.
- Kontroller de nederste fire dreietappene (C) og dreietappen som er tilkoblet spindelen (B) for slitasje og defekter. Dreietappene og tennene må være skarpe og rene.
- Sjekk rammeelementene (N) for skader, sprekker og deformasjon (dette kan indikere overbelastning).
- Sjekk løfteøyet (D) og hengselakselen (Q) (sjekk også splinten (L)), løfteakselen (I) og mutteren (sjekk også rullepinnen (P) som holder hengselakselen) for tydelige tegn på slitasje og/eller skader.
- Sjekk fjæren i blokkeringstappen (R). Når du drar i knotten, skal det være tydelig fjærspenning. Når klemmen er lukket, skal blokkeringstappen gå tilbake til lukket stilling uten problemer.
- Sjekk at den fjærbelastede knotten (H) låser spindelen med løfteøyet. Knotten skal gå lett tilbake, og blokkeringsringen skal gå helt klar av spindelen.
- Sjekk at skruespindelen (O) fungerer ved å dreie spindelen inn og ut av kroppen. Spindelen skal lett kunne roteres over hele sin lengde.
- Klemmen må åpnes og lukkes korrekt. Hvis det er tungt å håndtere klemmen, bør den tas ut av bruk og inspiseres.
- Sjekk om lastegrense og kjeveåpning, preget på kroppen, tilsvarer lasten som skal løftes. Når dette ikke lenger er lesbart, fjern klemmen fra drift.

Klemmene IPTKA er spesielt utsatt for følgende defekter:
Skruegjengene på skruespindelen på denne typen klemmer kan skades. Disse defektene kan føre til at klemmen ikke åpner og lukker riktig. Hvis klemmen ikke lukker på bjelken, kan det føre til farlige situasjoner. Det er derfor ekstremt viktig å sjekke spindelen før hver gangs bruk. Det er også viktig at slike defekter unngås. Spindelen kan kun skades ved uriktig bruk av klemmene.
En annen type av skade på denne klemmen er deformering av kroppen. Platene i kroppselementene vil da generelt være bøyd. Dette kan også føre til at kroppen ikke lukker riktig. Deformering av kroppen skyldes at klemmenes lastevinkel overskrides. Av denne grunn bør du ikke bare sjekke kroppen for defekter, men bør også forsikre deg om at løfteforholdene er korrekte.

I tvilsomme tilfeller bør en autorisert reparatør se på klemmen.
På innsiden av frontdekslet finnes det noen illustrasjoner av skadede og slitte (forkastede) dreietapper og kamsegmenter:
1. En hel tann uskarp og en skadet
2. To tenner skadet 50%
3. En tann skadet 100% og en tann skadet 50%
4. To ringer skadet 100%
5. Innvendig ring skadet 100%

I de fleste tilfellene er skadeområdene mye mindre. I tvilsomme tilfeller bør en autorisert reparatør se på klemmen.

Copyright © 2026 The Crosby Group LLC. All Rights Reserved.

4. Hvordan bruke klemmen

IPTKA løfteklemmer egner seg for bruk som:
- løfteklemme for stålbjelker
- styreklemme for stålbjelker
- midlertidig taljeøye til stålbjelker

Se illustrasjonene 3-12 for delereferanse.

1. Dra knotten (R) ut av låsepinnen (3) til du kan åpne klemmen ved å dreie den bevegelige delen av kroppen i pilens retning (4).
2. Løft klemmen etter begge håndtakene (S) (4), sett klemmen med den faste delen på flensen av bjelken (5), og skyv på flensen.
3. Lukk klemmen ved å dreie den bevegelige delen av kroppen i pilens retning (6) til låsepinnen trekker seg tilbake (knotten (R) til låsepinnen skal være i utgangsposisjonen). Sørg for at klemmen sitter midt på bjelken.
4. Skyv låseringen til spindelen ved bruk av den fjærbelastede trykk-knotten (H) (7) i et av hakkene til spindelen (U) (8). Hold låseringen i hakket (8).
5. Med løfteøyet dreier du spindelen med klokken (9) til dreietappen (B) på spindelen trykker mot bjelkens flens og er trukket til for hånd (10). Sørg for at alle de fire dreietappene har kontakt med flensen!
6. Når du har trukket til dreietappene, må du sørge for at trykknappen (H) går tilbake til utgangsposisjonen (10).
7. Lasten kan nå løftes og det spiller ingen rolle om klemmen brukes som en løfteklemme eller som et midlertidig taljeøye.
8. Så snart lasten er ankommet til bestemmelsesstedet må klemmen være helt uten belastning. Løfteøyet (D) skal kunne beveges fritt (7).
9. Skyv låseringen til spindelen ved bruk av den fjærbelastede trykk-knotten (H) (7) i et av hakkene til spindelen (U) (8). Hold låseringen i hakket (8).
10. Med løfteøyet dreier du spindelen mot klokken (11) til dreietappen stopper og er trukket tilbake inn i kroppen. Dra knotten (R) ut av låsepinnen (3) til du kan åpne klemmen ved å dreie den bevegelige delen av kroppen i pilens retning (12).
11. Hold klemmen etter begge håndtakene (S) (4), og skyv den faste delen av kroppen bort fra flensen (12). Du kan nå fjerne klemmen fra bjelken.

Ikke fest kjettinger eller kabler på håndtaket!

Advarsel: Sørg for at dreietappen (B) er trukket helt inn i kroppen før du setter på klemmen. Hvis ikke, utfør trinnene 9 og 11.

5. Vedlikehold

Minst en gang i året, eller oftere hvis klemmen er utsatt for hard bruk eller skade, bør klemmen vedlikeholdes og om nødvendig repareres av en autorisert reparatør.

I henhold til det 10-årige garantiprogrammet må de mest kritiske delene (vippetapper) skiftes ut ved hvert vedlikehold. Dette gjelder også alle avviste deler.

Kontakt din distributør eller vår kundeservice for mer informasjon om vedlikeholdsprosedyrer.

Ved slutten av sin levetid kan klemmen behandles som metallskrot, forutsatt at den er gjort ubrukelig.

Copyright © 2026 The Crosby Group LLC. All Rights Reserved.

BRUGSANVISNING

Til klemmetyper: IPTKA

Løft af bjælker – midlertidigt løftepunkt

© The Crosby Group LLC. Intet fra denne originale brugervejledning må på nogen måde replikeres eller offentliggøres uden forudgående skriftlig tilladelse fra The Crosby Group LLC.

1. Generelt

Du har valgt en CrosbyIP løfteklemme.

Vi er overbeviste om, at CrosbyIP klemmerne er de mest pålidelige løfteklemmer, der findes. Men brugen af pålidelige værktøjer betyder ikke automatisk, at fremgangsmåden er pålidelig. De mennesker, der arbejder med klemmer, spiller en lige så vigtig rolle for pålidelige løft. Sørg for at alle, der arbejder med CrosbyIP løfteklemmer, er instrueret i god anvendelse af klemmerne.

CrosbyIP giver 10 års garanti på sine klemmer. Regelmæssig vedligeholdelse er vigtig for at holde CrosbyIP klemmer i optimal tilstand. Forebyggende vedligeholdelse og reparation skal udføres af en autoriseret reparatør. For at få gavn af dette garantiprogram og for at finde flere oplysninger om vedligeholdelsesprocedurer, kontakt din forhandler eller vores kundeservice.

Det er ikke tilladt at opholde sig i lastens farezone.

Læs og forstå disse instruktioner inden brug af løfteklemmen.

2. Sikkerhedsforanstaltninger

Der må ikke foretages ændringer på CrosbyIP klemmer. Forsøg aldrig at udrette, bøje eller opvarme delene.

Klemmer egnet til rustfrit stål må kun bruges til håndtering af rustfrit stål for at undgå kontakt-korrosion.

- God instruktion af personalet har afgørende betydning. Dette vil bidrage til at opnå maksimal pålidelighed i arbejdsmiljøet.
- IPTKA klemmer kan påsættes enkeltvis, i sæt eller flere ad gangen som midlertidigt løfteøje til løft af stålbjælker og profiler. Sørg for, at hver klemme bærer en forholdsmæssig andel af belastningen. Ved brug af to eller flere klemmer anbefales en spredebom.
- Temperatur: driftstemperaturen er mellem –40 ºC og 100 ºC. Kontakt vores kundeservice for andre temperaturer.
- Der er begrænsninger for brug i særlige miljøer (fx miljøer med høj luftfugtighed samt eksplosive, salte, sure og basiske miljøer).
- Belastninger: Se diagram 1 for god anvendelse af klemmen.
- Sørg for at alle påsætninger mellem løfteøje og kran er korrekt monterede, sikrede og sammenkoblede.
- NB: Ved håndtering af lasten skal man sikre, at lasten og/eller klemmen ikke møder hindringer, som kan frigøre belastningen på klemmerne for tidligt.
- En klemme er en anordning, der skal være ren, når den anvendes. Snavs har en negativ indvirkning på både klemmens funktion og dens pålidelighed. Når klemmen bliver beskidt og fedtet, kan den rengøres med dieselolie eller petroleum. Derefter skal den blæsetørres med luft eller tørres med klud og derefter tilføres en smule smøremiddel. Det er vigtigt at sikre, at gribefladerne altid er rene. Regelmæssig rengøring vil øge klemmernes levetid og pålidelighed.

Copyright © 2026 The Crosby Group LLC. All Rights Reserved.

3. Inspektionsprotokoller

Forud for enhver anvendelse af klemmen er det vigtigt, at klemmens operatør ser efter, om klemmen fungerer korrekt. Man skal være opmærksom på følgende (se illustration(er) [2 vedrørende delen):

- Sørg for at plade- eller bjælkenoverfladen, som klemmen kommer i kontakt med, er uden spåner, fedt, olie, maling, vand, is, fugt, snavs og belægninger, der kan hindre kontakten mellem gribeoverfladen og pladen eller bjælken.
- Kontroller de 4 nederste drejetapper (C) og drejetappen, som er forbundet til spindlen (B) for slitage og defekter. Drejetapper og tænder skal være skarpe og uden snavs.
- Kontroller rammeelementerne (N) for skader, revner eller deformationer (det kan være tegn på overbelastning).
- Kontroller løfteøjet (D), hængselakslen (R) (kontroller også splitpinden (L)), hejseakslen (I) og møtrikken (kontroller også rulletappen (P), der holder hængselakslen) for synlig slitage og/eller skader.
- Kontroller fjederen på blokeringsstiften (R). Når der trækkes i knoppen, skal der være tydelig fjederspænding. Når klemmen er lukket, skal blokeringsstiften springe tilbage i lukket position uden problemer.
- Kontroller, at den fjederbelastede knop (H) låser spindlen med løfteøjet. Knoppen skal nemt springe tilbage, og blokeringsringen skal være fri fra spindlen.
- Kontroller skruespindlens (O) funktion ved at dreje spindlen ind og ud af huset. Spindlen skal være let drejelig over hele sin længde.
- Klemmen skal åbne og lukke korrekt. Hvis klemmen bevæger sig stift eller tungt, skal den fjernes og inspiceres.
- Kontroller, om den maksimale arbejdsbelastning og den kæbeåbning, der er stemplet på huset, svarer til den last, der skal løftes. Når dette ikke længere er læsbart, skal du fjerne klemmen fra driften.

IPTKA klemmer er særligt tilbøjelige til følgende fejl:
Skruespindlens gevind på disse klemmetyper kan blive beskadiget. Disse defekter kan gøre, at klemmen ikke åbner og lukker ordentligt. Når klemmen ikke lukker på bjælken, kan dette føre til farlige situationer. Derfor er det yderst vigtigt at kontrollere spindlen ved enhver anledning før brug. Det er lige så vigtigt, at disse defekter undgås. Spindlen kan faktisk kun blive beskadiget ved uagtsom brug af klemmerne.

En anden form for skade på denne klemme er deformation af huset. Her bøjes pladerne i husets elementer generelt. Dette kan også resultere i, at huset ikke lukker korrekt. Deformering af huset skyldes overskridelse af klemmernes belastningsvinkel. Du bør af denne grund ikke alene kontrollere huset for fejl, men også sikre, at løfteforholdene er korrekte.
I tvivlstilfælde bør en autoriseret reparatør vurdere klemmen.

Efter forbladet er der tilføjet nogle billeder af beskadigede og slidte (kasserede) drejetapper og tandsegmenter.
1. En hel tand uskarp og en beskadiget
2. To tænder beskadiget 50%
3. En tand beskadiget 100% og en tand beskadiget 50%
4. To ringe beskadiget 100%
5. Indre ring beskadiget 100%

Disse skadesområder dækkes ikke af garantien.
I de fleste tilfælde er skadeområderne dog langt mindre omfattende. I tvivlstilfælde bør en autoriseret reparatør vurdere klemmen.

Copyright © 2026 The Crosby Group LLC. All Rights Reserved.

4. Sådan betjenes klemmen

IPTKA løfteklemmerne er velegnede til brug som:
– løfteklemmer til stålbjælker
– surringsklemmer til stålbjælker
– øjer til midlertidigt udstyr på stålbjælker

Sæt ikke kæder eller kabler på håndtaget!

Advarsel: Sørg for, at drejetap (B) er helt trukket tilbage i huset, inden klemmen anbringes. Hvis ikke udført, gå til trin 9 og 11.

Se illustration 3-12 vedrørende til delen.

1. Træk knop (R) af låsestiften (3) indtil klemmen kan åbnes ved at dreje den bevægelige del af huset i pilens (4) retning.
2. Løft klemmen med begge håndgreb (S) (4), og anbring klemmen med den faste del på bjælkens (5) flange, og skub mod kroppladen.
3. Luk klemmen ved at dreje husets bevægelige del i pilens (6) retning indtil låsestiften trækkes tilbage (låsestiftens knop (R) skal være i sin startposition). Sørg for, at klemmen er anbragt i bjælkens midte.
4. Skub spindlens låsering ved den fjederbelastede trykknap (H) (7) i én af spindlens udsparinger (U) (8). Hold låseringen i udsparingen (8).
5. Drej spindlen med uret (9) med løfteøjet, indtil drejetap (B) på spindlen skubber mod bjælkens flange og er fingerstram (10). Sørg for, at alle fire drejetapper er i kontakt med flangen!
6. Når stramning af drejetapperne er klar, sørg for, at trykknappen (H) springer tilbage til dens startposition (10).
7. Lasten kan nu løftes, og det gør ingen forskel, om klemmen bruges som løfteklemme eller som øje til midlertidigt udstyr.
8. Så snart lasten er på sit bestemmelsessted, skal klemmen være helt uden belastning. Løfteøjet (D) skal kunne bevæge sig frit (7).
9. Skub spindlens låsering ved den fjederbelastede trykknap (H) (7) i én af spindlens udsparinger (U) (8). Hold låseringen i udsparingen (8).
10. Drej spindlen mod uret (11) med løfteøjet, indtil spindlen stopper og er trukket tilbage i huset. Træk knop (R) af låsestiften (3), indtil klemmen kan åbnes ved at dreje den bevægelige del af huset i pilens (12) retning.
11. Hold klemmen med begge håndgreb (S) (4), og skub husets faste del væk fra kroppladen (12). Klemmen kan nu fjernes fra bjælken.

5. Vedligeholdelse

Mindst en gang om året, eller oftere hvis klemmen er udsat for kraftig brug eller beskadigelse, skal klemmen vedligeholdes og om nødvendigt repareres af en autoriseret reparatør.

I henhold til det 10-årige garantiprogram skal de mest kritiske dele (drejetapper) udskiftes ved hvert vedligehold. Dette gælder også for alle kasserede dele.

Kontakt din forhandler eller vores kundeservice for flere oplysninger om vedligeholdelsesprocedurer.

Når klemmen ikke længere kan bruges, kan den behandles som metalskrot, forudsat at den er gjort ubrugelig.

Copyright © 2026 The Crosby Group LLC. All Rights Reserved.

KÄYTTÖOPAS

Tarraintyypeille: IPTKA

Palkkien nostaminen – väliaikainen nostokohta

© The Crosby Group LLC. Tämän alkuperäisen käyttöohjejulkaisun minkään kohdan kopiointi tai julkaisu on kielletty ilman The Crosby Group LLC. kirjallista ennakkolupaa.

1. Yleistä

Olet valinnut CrosbyIP-nostotarraimen.

Me uskomme CrosbyIP-tarraimien olevan markkinoiden luotettavimpia nostotarraimia. Luotettavien työkalujen käyttö ei kuitenkaan automaattisesti tarkoita, että käytännöt ovat luotettavia. Tarraimien käyttäjillä on aivan yhtä suuri rooli luotettavassa nostamisessa. Varmista, että jokainen CrosbyIP-nostotarraimia käyttävä on saanut ohjeet tarraimien oikeaan käyttötapaan.

CrosbyIP myöntää 10 vuoden takuun tarraimilleen. Jotta CrosbyIP-tarraimien pysyvät optimaalisessa käyttökunnossa, säännöllinen kunnossapito on tärkeää. Valtuuttaman korjaajan tulee suorittaa ennalta ehkäisevä kunnossapito ja korjaukset. Ota yhteyttä jälleenmyyjään tai asiakaspalveluumme, jos haluat hyödyntää tätä takuuprogrammia ja saada lisätietoja huoltokäytännöistä.

Nämä ohjeet on luettava ja ymmärrettävä ennen nostotarraimien käyttöä.

2. Turvavarotoimet

- Henkilökunnan oikea ohjeistaminen on äärimmäisen tärkeätä. Tämä auttaa maksimoimaan luotettavuuden työympäristössä.
- IPTKA tarraimia voidaan käyttää kappaleittain, sarjoittain tai monta tarrainta yhtä aikaa väliaikaisena taljasilmukkana tai teräspalkkien ja -profiilien nostamiseen. Varmista, että jokaiseen tarraimeen kohdistuu tasaisesti jakautunut kuormitus. Kahta tai useampaa tarrainta käytettäessä suositellaan levityspalkin käyttöä.
- Lämpötila: käyttölämpötila on –40 °C ja 100 °C välillä olevissa lämpötiloissa. Muiden lämpötilojen osalta ota yhteyttä asiakaspalveluumme.
- Erikoisolosuhteissa (esim. korkea kosteus, räjähdysherkkä, suolapitoinen, happoinen, emäksinen) on voimassa käyttörajoituksia.
- Kuormat: Katso tarraimen oikea käyttötapa kuormakaaviosta 1.
- Varmista, että kaikki nostosilmukan ja nosturin väliset liitännät on sovitettu, kiinnitetty ja liitetty oikein.
- Huomautus: kun kuormaa käsitellään, on varmistettava, että kuorma ja/tai tarrain ei kohtaa esteitä, jotka voisivat vapauttaa kuorman tarraimista ennenaikaisesti.
- Tarrain on laite, jonka pitää olla puhdas käytettäessä. Lika vaikuttaa haitallisesti tarraimen käyttöön ja luotettavuuteen. Kun tarrain on likainen ja rasvainen, se voidaan puhdistaa dieselöljyllä tai petrolilla Tämän jälkeen se tulee ilmapuhaltaa kuivaksi tai kuivata liinalla, jonka jälkeen siihen lisätään hieman voiteluainetta. On tärkeätä varmistaa, että sen tartuntapinnat ovat aina puhtaita. Säännöllinen puhdistus pidentää tarraimien käyttöikää ja luotettavuutta.

Kuorman vaara-alueella ei saa oleskella.

CrosbyIP tarraimiin ei saa tehdä muutoksia. Osia ei saa koskaan suoristaa, yrittää taivuttaa tai lämpökäsitellä.

Tarraimet sopivat ruostumatonta terästä varten, käytettävä ainoastaan ruostumattoman teräksen käsittelyyn kosketuskorroosion välttämiseksi.

Copyright © 2026 The Crosby Group LLC. All Rights Reserved.

3. Tarkastuskäytännöt

Ennen jokaista tarraimen käyttökertaa on tärkeätä, että tarraimen käyttäjä tarkastaa tarraimen toimivan oikein. Huomiota on kiinnitettävä seuraaviin kohtiin (katso osaviittaukset kuvasta 2):

- Varmista, että levypinta tai palkin yta, johon tarrain on kosketuksissa, on vapaa hilseistä, rasvasta, öljystä, maalista, vedestä, jäästä, kosteudesta, liasta ja pinnoitteista, jotka voivat estää tarttumispinnan kontaktin levyyn tai palkin.
- Tarkista 4 alinta vipua (C) ja karaan (B) kiinnitetty vipu kulumien ja vikojen varalta. Vipujen tulee olla teräviä ja vapaita liasta.
- Tarkasta kehyselementit (N) vaurioiden, halkeamien tai epämuodostumien (tämä voi olla merkki ylikuormituksesta) varalta.
- Tarkasta nostosilmukka (D), sarana-akseli (Q) (tarkasta myös jousisokka L), nostovarsi (I) ja mutteri (tarkasta myös rullasokka (P), joka pitää sarana-akselia paikallaan), selvästi näkyvien kulumien ja/tai vaurioiden varalta.
- Tarkasta lukitussokan jousi (R). Kun vedät nupista, jousessa pitäisi tuntua selvää jännitystä. Kun tarrain on suljettu, lukitussokan pitäisi palautua ongelmitta takaisin suljettuun asentoon.
- Tarkasta jousitettu nuppi (H), jolla kara lukitaan nostosilmukkaan. Nupin tulee ponnahtaa helposti taaksepäin ja lukitussokan tulee irrota karasta.
- Tarkasta ruuvikaran (O) toiminta kiertämällä karaa rungon sisään ja ulos rungosta. Karan pitää olla helposti kierrettävissä koko pituutensa matkalla.
- Tarraimen tulee aueta ja sulkeutua oikein. Kun tarraimen toiminta on jäykkää tai raskasta, se tulee poistaa käytöstä tarkastusta varten.
- Tarkasta, vastaavatko runkoon leimatut WLL-nimelliskuorma ja leuan avautuma nostettavaa kuormaa. Kun tämä ei ole enää luettavissa, ota puristin pois toiminnasta.

IPTKA tarraimet ovat erityisen alttiita seuraaville vioille:
Näiden tarraintyyppien ruuvikaran ruuvikierteet voivat vaurioitua. Nämä viat voivat saada aikaan, että tarrain ei avaudu ja sulkeudu kunnolla. Jos tarrain ei näin sulkeudu palkkiin, se voi aiheuttaa vaaratilanteita. Siksi on hyvin tärkeätä tarkastaa kara joka kerta ennen käyttöä. Aivan yhtä tärkeätä on, että nämä viat vältetään. Kara voi vaurioitua ainoastaan tarrainten huolimattomassa käytössä.

Toinen tähän tarraimeen kohdistuva vauriomuoto on rungon epämuodostuma. Tällöin runkoelementtien levyt vääntyvät yleisesti. Myös tämä voi johtua siitä, että runko ei sulkeudu kunnolla. Rungon epämuodostuman aiheuttaa tarrainten kuormakulman ylittäminen. Tästä syystä rungon vikojen tarkastuksen lisäksi on varmistettava, että nosto-olosuhteet ovat oikeat. Epäilyttävissä tapauksissa valtuutetun korjaajan tulee arvioida tarrain.

Tämän oppaan etukannen sisäpuolella on joitakin kuvia vaurioituneista ja kuluneista (hylätyistä) vivuista ja ratassegmenteistä selityksineen.
1. Yksi kokonainen hammas tylsä ja yksi vaurioitunut
2. Kaksi hammasta vaurioitunut 50%
3. Yksi hammas vaurioitunut 100% ja yksi hammas vaurioitunut 50%
4. Kaksi rengasta vaurioitunut 100%
5. Sisärengas vaurioitunut 100%

Useimmissa tapauksissa vauriokohdat ovat kuitenkin paljon suppeampia. Epäilyttävissä tapauksissa valtuutetun korjaajan tulee arvioida tarrain.

Copyright © 2026 The Crosby Group LLC. All Rights Reserved.

4. Tarraimen käyttö

IPTKA tarraimet sopivat seuraaviin käyttötarkoituksiin:
- nostotarraimeksi teräspalkeille
- sidontatarraimeksi teräspalkeille
- väliaikaiseksi taljasilmukaksi teräspalkkeihin

Katso osaviittaukset kuvista 3-12.

1. Vedä lukitussokan (3) nuppia (R), kunnes tarrain voidaan avata kääntämällä rungon liikkuvaa osaa nuolen osoittamaan suuntaan (4).
2. Nosta tarrainta molemmilla kahvoilla (S) (4), ja aseta tarraimen kiinteä puoli palkin laippaan (5) ja liu'uta tarrain palkin uumaan.
3. Sulje tarrain kääntämällä rungon liikkuvaa osaa nuolen osoittamaan suuntaan (6), kunnes lukitussokka vetäytyy sisään (lukitussokan nupin (R) tulee olla alkuasennossa). Varmista, että tarrain on asetettu palkin keskelle.
4. Työnnä lukitusrengas jousitetun työntönupin (H) avulla (7) yhteen karassa olevaan loveen (U) (8). Pidä lukitusrengas paikoillaan lovessa (8).
5. Käännä nostosilmukalla karaa myötäpäivään (9), kunnes karan vipu (B) on sormitiukalla palkin laippaa vasten (10). Varmista, että kaikki neljä vipua ovat kiinni laipassa!
6. Kun vivut on kiristetty, varmista, että työntönuppi (H) ponnahtaa takaisin alkuasentoon (10).
7. Kuorma voidaan nyt nostaa sen avulla, eikä ole väliä, käytetäänkö tarrainta nostotarraimena vai väliaikaisena taljasilmukkana.
8. Heti kun kuorma on määränpäässään, tarrain on vapautettava kokonaan kuormastaan. Nostosilmukan (D) pitää voida liikkua vapaasti (7).
9. Työnnä lukitusrengas jousitetun työntönupin (H) avulla (7) yhteen karassa olevaan loveen (U) (8). Pidä lukitusrengas paikoillaan lovessa (8).
10. Käännä nostosilmukalla karaa vastapäivään (11), kunnes kara pysähtyy ja vetäytyy rungon sisään. Vedä lukitussokan (3) nuppia (R), kunnes tarrain voidaan avata kääntämällä rungon liikkuvaa osaa nuolen osoittamaan suuntaan (12).
11. Pitele tarrainta molemmilla kahvoilla (S) (4) ja liu'uta rungon kiinteää osaa poispäin palkin uumasta (12). Tarrain voidaan nyt poistaa palkista.

Älä kiinnitä kettinkejä tai kaapeleita kahvaan!

Varoitus: Varmista, että vipu (B) on vetäytynyt kokonaan rungon sisälle, ennen kuin asetat tarraimen paikoilleen. Jos näin ei ole, suorita vaiheet 9 ja 11.

5. Huolto

Kiinnitin on huollettava vähintään kerran vuodessa tai useammin, jos se on ollut kovassa käytössä tai vaurioitunut, ja tarvittaessa korjattava valtuutetulla korjaajalla.

10 vuoden takuuohjelman mukaisesti kriittisimmät komponentit (kääntölaakerit) on vaihdettava jokaisen huollon yhteydessä. Tämä koskee myös kaikkia hylättyjä komponentteja.

Lisätietoja huoltomenettelyistä saat jälleenmyyjältäsi tai asiakaspalvelustamme.

Käyttöiän päätyttyä puristin voidaan käsitellä romumetallina, edellyttäen että se on tehty käyttökelvottomaksi.

Copyright © 2026 The Crosby Group LLC. All Rights Reserved.

PODRĘCZNIK UŻYTKOWNIKA

Dla chwytaków typu: IPTKA

Podnoszenie belek – tymczasowy punkt podnoszenia

© The Crosby Group LLC. Zabrania się powielania i publikowania jakiejkolwiek części niniejszej instrukcji użytkowania bez uprzedniej pisemnej zgody firmy The Crosby Group LLC.

1. Ogólne

Dziękujemy za zakup chwytaka do podnoszenia CrosbyIP.

Uważamy, że CrosbyIP to najbardziej niezawodne chwytaki do podnoszenia dostępne na rynku. Ale samo użycie niezawodnych narzędzi nie sprawi, że techniki pracy staną się niezawodne. Dla sprawnego i bezpiecznego podnoszenia równie istotne jest postępowanie osób użytkujących chwytaki. Należy zadbać o to, aby wszystkie osoby wykorzystujące chwytaki CrosbyIP zostały poinstruowane w zakresie właściwego ich stosowania.

CrosbyIP zapewnia 10-letnią gwarancję na dostarczane przez siebie chwytaki. W celu utrzymania chwytaki CrosbyIP w optymalnym stanie niezwykle ważną rolę odgrywa przeprowadzanie regularnej konserwacji. Prace z zakresu konserwacji zapobiegawczej oraz naprawy muszą być wykonywane przez autoryzowanych serwisantów. Aby skorzystać z programu gwarancyjnego i uzyskać więcej informacji na temat procedur konserwacyjnych, prosimy skontaktować się z dystrybutorem lub naszym działem obsługi klienta.

Przed użyciem chwytaka do podnoszenia należy przeczytać i zrozumieć niniejszą instrukcję.

Przebywanie w strefie niebezpiecznej wokół ładunku jest zabronione.

Modyfikowanie chwytaków CrosbyIP jest zabronione. Zabrania się prostowania, zginania elementów bądź poddawania ich obróbce cieplnej.

2. Środki bezpieczeństwa

Chwytak przystosowany do stali nierdzewnej. Należy go używać wyłącznie do przenoszenia stali nierdzewnej w celu uniknięcia

- Właściwe poinstruowanie pracowników ma ogromne znaczenie dla bezpieczeństwa. Zapewni ono maksymalną niezawodność w środowisku pracy.
- Chwytaki IPTKA służą do podnoszenia belek i profili stalowych. W tym celu można używać jednego chwytaka, zestawu chwytaków lub kilku chwytaków jednocześnie jako tymczasowego ucha montażowego. Należy upewnić się, że każdy z chwytaków jest obciążony w równym stopniu. W przypadku stosowania dwóch chwytaków lub więcej zaleca się użycie zawiesia belkowego.
- Temperatura: temperatura pracy wynosi od –40 °C do 100 °C. Odnośnie temperatur niemieszczących się w powyższym zakresie prosimy o kontakt nasza obsługa klienta.
- Użytkowanie w szczególnych warunkach (np. wysoka wilgotność, atmosfery wybuchowe, słone, kwaśne, zasadowe) podlega ograniczeniom.
- Obciążenia: Aby prawidłowo użyć chwytaka, należy zapoznać się z diagramem obciążenia nr 1.
- Należy upewnić się, że wszystkie elementy mocujące między uchem nośnym a urządzeniem dźwigowym są prawidłowo złączone, zamocowane i zabezpieczone.
- Uwaga: podczas przenoszenia ładunku należy upewnić się, że ładunek ani chwytak nie napotkają przeszkód, które spowodowałyby przedwczesne zmniejszenie obciążenia chwytaka.
- Przed użyciem chwytak musi zostać wyczyszczony. Brud wpływa niekorzystnie na działanie oraz niezawodność chwytaka. Zabrudzony i zatłuszczony chwytak można wyczyścić olejem

Copyright © 2026 The Crosby Group LLC. All Rights Reserved.

napędowym lub benzyną. Chwytak należy wysuszyć powietrzem lub ściereczką, a następnie nanieść niewielką ilość środka smarnego. Należy zapewnić stałą czystość powierzchni chwytaka. Regularne czyszczenie chwytaków zwiększa ich trwałość i niezawodność.

3. Protokoły kontroli

Przed każdym użyciem operator musi sprawdzić, czy chwytak działa prawidłowo.
Kontrolę należy przeprowadzić według poniższych punktów (informacje na temat części przedstawiono na ilustracji 2):

- Upewnić się, że stykająca się z chwytakiem powierzchnia blachy lub belki nie jest złuszczona, pokryta smarem, olejem, farbą, wodą, lodem, wilgocią, brudem ani powłokami mogącymi ograniczyć kontakt powierzchni chwytaka z blachą lub belkę.
- Sprawdzić 4 dolne zęby okrągłe (C) oraz ząb okrągły zamocowany do sworznia (B) pod kątem zużycia i wad. Zęby okrągłe oraz pozostałe zęby muszą być ostre i wolne od zanieczyszczeń.
- Sprawdzić elementy ramy (N) pod kątem uszkodzeń, pęknięć lub deformacji (które mogą wskazywać na przeciążenie).
- Sprawdzić ucho nośne (D), oś przegubu (Q) (sprawdzić również przetyczkę (L)), oś nośną (I) i nakrętkę (sprawdzić również kołek walcowy (P) mocujący oś przegubu) pod kątem zauważalnego zużycia i/lub uszkodzeń.
- Sprawdzić sprężynę kołka blokującego (R). Podczas ciągnięcia za gałkę powinno być odczuwalne wyraźne napięcie sprężyny. Po zamknięciu chwytaka kołek blokujący powinien swobodnie powrócić do położenia zamkniętego.
- Sprawdzić gałkę sprężynową (H) pod kątem prawidłowego blokowania sworznia w uchu nośnym. Gałka powinna swobodnie powrócić do swojego położenia, a pierścień blokujący powinien zostać uwolniony ze sworznia.
- Sprawdzić,czy sworzeń gwintowany (O) działa prawidłowo, tzn. czy można go wkręcić i wykręcić z korpusu. Sworzeń powinien dać łatwo się obrócić na całej jego długości.
- Chwytaki muszą prawidłowo zamykać i otwierać się. Jeśli chwytak wykazuje opór lub nie działa płynnie, należy go wycofać z użycia w celu przeprowadzenia dalszej kontroli.
- Sprawdzić, czy dopuszczalne obciążenie robocze (DOR) i zakres pracy chwytaka oznaczony na korpusie odpowiada masie podnoszonego ładunku. Kiedy nie będzie można jej odczytać, wyjmij zacisk z działania.

Chwytaki IPTKA są szczególnie podatne na następujące uszkodzenia:
- uszkodzenie gwintu sworznia gwintowanego, Wady te mogą uniemożliwić prawidłowe otwarcie i zamknięcie chwytaka. Niezamknięcie chwytaka na belce być przyczyną niebezpiecznej sytuacji. W związku z tym jest niezwykle ważne, aby sprawdzać sworzeń przed każdym użyciem. Równie ważne jest zapobieganie tego rodzaju uszkodzeniom. Sworzeń może być uszkodzony jedynie w wyniku nieuważnej eksploatacji chwytaka.

Innym rodzajem uszkodzenia jest deformacja korpusu. Polega ona na wygięciu płyt w elementach korpusu. Może to prowadzić do nieprawidłowego zamykania się korpusu chwytaka. Przyczyną deformacji korpusu jest nadmierny kąt obciążenia chwytaka. Z tego powodu należy nie tylko kontrolować ewentualne uszkodzenia korpusu, ale również dbać o zachowanie prawidłowych warunków podnoszenia.

W razie wątpliwości oceny zużycia/uszkodzenia chwytaka powinien dokonać autoryzowany serwisant.

Copyright © 2026 The Crosby Group LLC. All Rights Reserved.

Na wewnętrznej stronie przedniej okładki zamieszczono ilustracji przedstawiających uszkodzone i zużyte (odrzucone) zęby okrągłe i segmenty zębowe wraz:
1. Jeden kompletny, nieostry i jeden uszkodzony ząb
2. Dwa zęby uszkodzone w 50%
3. Jeden ząb uszkodzony w 100% i jeden ząb uszkodzony w 50%
4. Dwa pierścienie uszkodzone w 100%
5. Pierścień wewnętrzny uszkodzony w 100%

W większości przypadków obszary uszkodzeń są znacznie mniej rozległe. W razie wątpliwości oceny zużycia/uszkodzenia chwytaka powinien dokonać autoryzowany serwisant.

4. Jak posługiwać się chwytakami

Nie przymocowywać łańcuchów ani lin do uchwytu ręcznego!

Chwytaki IPTKA stosuje się jako:
- chwytaki do podnoszenia belek stalowych,
- chwytaki do mocowania belek stalowych łańcuchami,
- tymczasowe ucha montażowe mocowane na belkach stanowych.

Informacje na temat części przedstawiono na ilustracjach 3-12.

Ostrzeżenie! Upewnić się, że ząb okrągły (B) jest cofnięty do oporu w korpusie przed umieszczeniem chwytaka. Jeśli nie, wykonać kroki 9 i 11.

1. Pociągnąć gałkę (R) kołka blokującego (3) do momentu umożliwienia otwarcia chwytaka poprzez obrócenie ruchomej części korpusu w kierunku wskazywanym przez strzałkę (4).
2. Unieść chwytak za pomocą obu uchwytów ręcznych (S) (4) i umieścić go na nieruchomej części kołnierza belki (5), a następnie przesunąć go do kołnierza.
3. Zamknąć chwytak poprzez obrócenie ruchomej części korpusu w kierunku wskazywanym przez strzałkę (6) do momentu cofnięcia się kołka blokującego (gałka (R) kołka blokującego powinna znajdować się w swoim położeniu początkowym). Upewnić się, że chwytak został umieszczony na środku belki.
4. Pchnąć pierścień blokujący sworznia za pomocą gałki sprężynowej (H) (7) w kierunku jednego z wgłębień sworznia (U) (8). Pozostawić pierścień blokujący we wgłębieniu (8).
5. Obrócić sworzeń (9) za pomocą ucha nośnego do momentu, aż ząb okrągły (B) na sworzniu zostanie popchnięty względem kołnierza belki i dokręcony ręcznie (10). Upewnić się, że wszystkie cztery zęby okrągłe znajdują się w kontakcie z kołnierzem!
6. Po dokręceniu zębów okrągłych upewnić się, że przycisk (H) powrócił ponownie do swojego położenia początkowego (10).
7. Następnie ładunek można podnieść, niezależnie od tego, czy chwytak jest używany do podnoszenia czy jako tymczasowe ucho montażowe.
8. Jak tylko ładunek znajdzie się w miejscu przeznaczenia, chwytak powinien być w pełni odciążony. Ucho nośne (D) musi swobodnie się poruszać (7).
9. Pchnąć pierścień blokujący sworznia za pomocą gałki sprężynowej (H) (7) w kierunku jednego z wgłębień sworznia (U) (8). Pozostawić pierścień blokujący we wgłębieniu (8).
10. Obrócić sworzeń z uchem nośnym w lewo (11) do momentu zatrzymania się sworznia i jego cofnięcia w korpusie. Pociągnąć gałkę (R) kołka blokującego (3) do momentu umożliwienia otwarcia chwytaka poprzez obrócenie ruchomej części korpusu w kierunku wskazywanym przez strzałkę (12).
11. Przytrzymać chwytak za pomocą obu uchwytów ręcznych (S) (4) i odsunąć nieruchomą część korpusu z dala od kołnierza (12). Można teraz zdjąć chwytak z belki.

Copyright © 2026 The Crosby Group LLC. All Rights Reserved.

5. Konserwacja

Co najmniej raz w roku lub częściej, jeśli wymaga tego intensywne użytkowanie lub uszkodzenie zacisku, zacisk powinien być konserwowany, a w razie potrzeby naprawiany przez autoryzowany serwis.

W ramach 10-letniego programu gwarancyjnego podczas każdego przeglądu należy wymieniać najbardziej newralgiczne części (zęby okrągłe). Dotyczy to również wszystkich części odrzuconych.

Procedury konserwacji opisano szerzej skontaktować się z dystrybutorem lub naszym działem obsługi klienta.

Po zakończeniu okresu użytkowania zacisk można traktować jako złom, pod warunkiem że nie nadaje się on do dalszego użytku.

Copyright © 2026 The Crosby Group LLC. All Rights Reserved.

UŽIVATELSKÁ PŘÍRUČKA

Pro typy svěrky: IPTKA

Zvedací nosníky - dočasný zdvihací bod

© The Crosby Group LLC. Nic z tohoto původního vydání s pokyny pro uživatele nesmí být v žádném případě kopírováno nebo publikováno bez předchozího písemného souhlasu společnosti The Crosby Group LLC.

1. Všeobecné informace

Vybrali jste si zvedací svěrku CrosbyIP.

Zvedací svěrky CrosbyIP jsou ty nejspolehlivější zvedací svěrky na trhu. Ale samotné použití spolehlivých nástrojů neznamená, že je automaticky spolehlivé i jejich používání. Při spolehlivém zvedání hrají stejně důležitou roli i lidé, kteří se svěrkami pracují. Zajistěte, aby se každému, kdo se zvedacími svěrkami CrosbyIP pracuje, dostalo školení ohledně správného způsobu jejich použití.

Není povoleno zdržovat se v nebezpečné zóně nákladu.

Na svěrkách CrosbyIP se nesmí dělat žádné úpravy. Nikdy se nepokoušejte jejich součásti narovnávat, ohýbat ani tepelně upravovat.

Společnost CrosbyIP na své svěrky poskytuje 10-ti letou záruku. Pokud chcete, aby zvedací svěrky CrosbyIP zůstaly v optimálním stavu a aby záruka zůstala nedotčena, je důležité zajistit pravidelnou údržbu. Preventivní údržbu a opravy musí provádět servisní pracovník autorizovaný. Chcete-li využívat tento záruční program a získat více podrobností o postupech údržby, obraťte se na svého distributora nebo náš zákaznický servis.

Před použitím zvedací svěrky si přečtěte tyto pokyny a musíte mít jistotu, že jim dobře rozumíte.

2. Bezpečnostní opatření

- Správné pokyny jsou pro pracovníky životně důležité. Přispívají k maximální bezpečnosti pracovního prostředí.
- Svěrky IPTKA lze použít jednotlivě, v sadě nebo s několika svěrkami používanými zároveň jako dočasné zvedací oko či ke zvedání ocelových nosníků a profilů. Ujistěte se, že každá svěrka nese vlastní poměrný podíl zatížení. Při použití dvou či více svěrek se doporučuje používat vahadlo.
- Teplota: provozní teplota je mezi –40 °C a 100 °C. V případě jiných teplot kontaktujte náš zákaznický servis.
- Pro provoz v abnormálních atmosférách (např. s vysokou vlhkostí, obsahující výbušniny, fyziologické roztoky, kyseliny, alkalické látky) platí určitá omezení.
- Zatížení: Pro zajištění správného použití svěrky dodržujte pokyny uvedené ve schématu zatížení 1.
- Zkontrolujte, že všechna přídavná zařízení mezi zvedacím okem a jeřábem jsou řádně nasazena, zajištěna a propojena.
- Poznámka: Při manipulaci se zátěží je třeba zajistit, aby zátěž ani svěrka nepřicházely do kontaktu s překážkami, které by mohly způsobit předčasné uvolnění nákladu ze svěrek.
- Svěrka je zařízení, které musí být při použití vždy čisté. Nečistota má nepříznivý vliv na provoz i na spolehlivost svěrky. Je-li svěrka špinavá a mastná, můžete ji vyčistit naftou nebo petrolejem. Potom ji osušte vzduchem nebo hadříkem a naneste malé množství maziva. Je důležité, aby uchopovací plochy byly vždy čisté. Pravidelné čištění zvýší životnost a spolehlivost svěrek.

Svěrky určené pro nerezovou ocel musí být používány pouze pro manipulaci s nerezovou ocelí, aby nedošlo ke korozi kontaktů.

Copyright © 2026 The Crosby Group LLC. All Rights Reserved.

3. Kontrolní protokoly

Před každým použitím svěrky je důležité, aby uživatel zkontroloval její řádnou funkci.
Věnujte speciální pozornost následujícím položkám (viz ilustrace 2, kde najdete reference k součástem):

- Zkontrolujte, že na povrchu desky nebo nosníku, se kterou se svěrka dostává do styku, nejsou zbytky laku, mastnoty, oleje, barvy, vody, ledu, vlhkosti, nečistot ani nátěrů, které by mohly narušovat kontakt uchopovací plochy s deskou nebo nosníkem.
- Zkontrolujte případné opotřebení a závady 4 dolních otočných čepů (C) a čepu, který je připojen ke vřetenu (B). Otočné čepy a zuby musí být ostré a bez nečistot.
- Zkontrolujte prvky rámu (N), zda-li se na něm neobjevily poškození, praskliny nebo deformace (což by mohlo znamenat přetížení).
- Zkontrolujte zvedací oko (D) závěsové hřídele (Q) (zkontrolujte také závlačku L), zdvihací hřídel (I) a matici (zkontrolujte také válečkový kolík (P), který drží závěsovou hřídel), zda-li se na nich neobjevilo viditelné opotřebení a/nebo poškození.
- Zkontrolujte pružinu zajišťovacího kolíku (R). Při zatažení za knoflík by mělo být zřetelné napětí pružiny. Když je svěrka uzavřena, měl by se zajišťovací kolík bez problémů vrátit zpět do zavřené polohy.
- Ověřte knoflík s pružinou (H), abyste mohli vřeteno zajistit pomocí zvedacího oka. Knoflík by se měl snadno vrátit zpět a pojistný kroužek by se měl uvolnit ze vřetena.
- Zkontrolujte šroubové vřeteno (O) a jeho funkci tím, že otočíte vřeteno dovnitř a ven z těla. Vřetenem by mělo být možné snadno otáčet po celé jeho délce.
- Svěrka se musí řádně otevírat a zavírat. Pokud lze svěrku použít jen ztuha, musí se vyřadit a zkontrolovat.
- Zkontrolujte, zda značka povoleného pracovního zatížení a míra otevření čelistí vyražené na těle svěrky odpovídají nákladu, který hodláte zvedat. Když už to není čitelné, odstraňte svorku z provozu.

IPTKA svěrky jsou zvláště náchylné k následujícím závadám:
Může se poškodit šroubový závit šroubového vřetena svěrky. Tyto závady by mohly vést k nedokonalému otevírání a zavírání svěrky. Pokud by se svěrka na nosníku nezavírala, mohlo by dojít ke vzniku nebezpečných situací. Proto je nesmírně důležité kontrolovat vřeteno před každým použitím. Stejně důležité je také zabránit vzniku těchto závad. Uvědomte si prosím, že vřeteno se může poškodit pouze nevhodným použitím.

Dalším typem poškození této svěrky je deformace těla svěrky. Desky v součástech těla svěrky se pak obvykle ohnou. To by mohlo vést k nesprávnému zavírání rámu. K deformaci těla svěrky dochází vlivem nadměrného nákladu nebo úhlu zatížení svěrky. Z tohoto důvodu byste měli kontrolovat nejen případné závady na těle svěrky, ale zajistit i správné podmínky zvedání.
V případě pochybností by měl svěrku posoudit autorizovaný servisní pracovník.

Na vnitřní straně přebalu jsou uvedeny obrázky poškozených a opotřebovaných (zamítnutých) otočných čepů a segmentů vačky:
1. Jeden celý zub není ostrý a jeden je poškozený
2. Dva zuby poškozené na 50 %
3. Jeden zub poškozený na 100 % a druhý poškozený na 50 %
4. Dva kroužky poškozené na 100 %
5. Vnitřní kroužek poškozený na 100 %

Na tyto oblasti poškození, stejně jako opotřebení, se nevztahuje záruka.
Ve většině případů jsou však oblasti poškození mnohem méně rozsáhlé. V případě pochybností by měl svěrku posoudit autorizovaný servisní pracovník.

Copyright © 2026 The Crosby Group LLC. All Rights Reserved.

4. Jak svěrku používat

Svěrky IPTKA jsou vhodné k použití jako:
– zvedací svěrka na ocelové nosníky
– vázací svěrka na ocelové nosníky
– dočasné zvedací oko na ocelové nosníky

Reference k součástem najdete na ilustracích 3-12.

Řetězy ani kabely NEPŘIPOJUJTE na rukojeť!

Varování: Před umístěním svěrky zkontrolujte, zda je otočný čep (B) zcela zatažen do těla svěrky. Pokud tomu tak není, proveďte kroky 9 a 11.

1. Otáčejte knoflíkem (R) pojistného kolíku (3), dokud nebude možné svěrku otevřít otočením pohyblivé části těla ve směru šipky (4).
2. Pomocí obou rukojetí zvedněte svěrku (S) (4), umístěte ji pevnou částí na přírubu nosníku (5) a posuňte ji na desku.
3. Otočením pohyblivé části těla ve směru šipky (6), dokud se pojistný kolík nezatáhne, svěrku zavřete (knoflík (R) pojistného kolíku by měl být ve své původní pozici). Zkontrolujte, zda je svěrka umístěna ve středu nosníku.
4. Zatlačte pojistný kroužek vřetene pomocí pružinového knoflíku (H) (7) do jednoho ze zářezů vřetena (U) (8). Udržujte pojistný kroužek v zářezu (8).
5. Otáčejte zvedacím okem vřetena ve směru hodinových ručiček (9), dokud otočný čep (B) na vřetenu nebude tlačit proti přírubě nosníku a nebude těsně utažený (10). Přesvědčte se, že všechny čtyři otočné čepy jsou v kontaktu s přírubou!
6. Až bude utahování otočných čepů hotové, zkontrolujte, že se knoflík (H) vrátí do své původní polohy (10).
7. Náklad lze nyní zvednout, a nezáleží na tom, zda se svěrka používá jako zvedací svěrka nebo jako dočasné zvedací oko.
8. Jakmile je náklad na svém místě, je nutné svěrky zcela uvolnit od nákladu. Zvedacím okem (D) musí být možné volně pohybovat (7).
9. Zatlačte pojistný kroužek vřetene pomocí pružinového knoflíku (H) (7) do jednoho ze zářezů vřetena (U) (8). Udržujte pojistný kroužek v zářezu (8).
10. Otáčejte zvedacím okem vřetena proti směru hodinových ručiček (11), dokud se vřeteno nezastaví a nezatáhne se do těla svěrky. Otáčejte knoflíkem (R) pojistného kolíku (3), dokud nebude možné svěrku otevřít otočením pohyblivé části těla ve směru šipky (12).
11. Pomocí obou rukojetí držte svěrku (S) (4) a posuňte její pevnou část pryč z desky (12). Nyní lze svěrku sundat z nosníku.

5. Udržování

Nejméně jednou ročně, nebo častěji, pokud to vyžaduje intenzivní používání nebo poškození svorky, by měla být svorka udržována a v případě potřeby opravena autorizovaným záručním servisem.

V rámci 10letého záručního programu musí být při každém servisu vyměněny nejdůležitější součásti (čepy). To platí také pro všechny vyřazené součásti.

Další podrobnosti o postupech údržby získáte u svého distributora nebo v našem oddělení zákaznických služeb.

Na konci své životnosti může být svorka považována za kovový odpad, pokud je zjevně nepoužitelná.

Copyright © 2026 The Crosby Group LLC. All Rights Reserved.

UPORABNIŠKI PRIROČNIK

Za vrste prijemala: IPTKA

Dvižni nosilci - začasna dvižna točka

© The Crosby Group LLC. Nobenega dela teh navodil za uporabo ni dovoljeno kopirati ali objaviti na kakršen koli način brez predhodnega pisnega dovoljenja podjetja The Crosby Group LLC.

1. Splošno

Izbrali ste dvižno prijemalo CrosbyIP.

Dvižna prijemala CrosbyIP so najzanesljivejša prijemala na trgu. Vendar pa uporaba zanesljivega orodja še ne pomeni, da je varno tudi delo samo. Ljudje, ki uporabljajo prijemala, imajo enako pomembno vlogo pri varnosti dviganja. Vsi, ki delajo z dvižnimi prijemali CrosbyIP, morajo biti usposobljeni za ustrezno uporabo prijemal.

Podjetje CrosbyIP zagotavlja 10-letno garancijo na prijemala. Za ohranjanje optimalnega stanja dvižnih prijemal CrosbyIP in garancije je zelo pomembno redno vzdrževanje. Preventivno vzdrževanje in popravila lahko izvaja serviser, ki ga je pooblastilo. Da bi lahko izkoristili ta garancijski program in za več podrobnosti o postopkih vzdrževanja, se za več informacij obrnite na svojega distributerja ali našo službo za pomoč strankam.

Pred uporabo dvižnega prijemala preberite ta navodila in se seznanite z njimi.

2. Varnostni ukrepi

- Ustrezna navodila za osebje so ključnega pomena. S tem boste zagotovili najvišjo raven varnosti v delovnem okolju.
- Serijo prijemal IPTKA je mogoče uporabiti posamično, v kompletu ali z več prijemali hkrati kot začasno oko za vitel ali dviganje jeklenih nosilcev in profilov. Vsa prijemala morajo biti sorazmerno obremenjena. Če uporabljate dve prijemali ali več, priporočamo bremenski drog.
- Temperatura: delovna temperatura je med –40 °C in 100 °C. Za druge temperature se obrnite našo službo za pomoč strankam.
- Uporaba v posebnih atmosferah je omejena (npr. visoka vlažnost, eksplozivno, slano, kislo ali alkalno okolje).
- Obremenitve: za informacije o ustrezni uporabi prijemal glejte bremenske diagrame 1.
- Vsi elementi med dvižnim očesom in žerjavom morajo biti ustrezno nameščeni, zavarovani in spojeni.
- Opomba: pri delu z bremenom morate poskrbeti, da breme ali prijemalo ne pride v stik z ovirami, ki bi lahko prehitro sprostile breme na prijemalih.
- Prijemalo je naprava, ki mora biti med uporabo čista. Umazanija negativno vpliva na delovanje in zanesljivost prijemala. Če je prijemalo umazano in mastno, ga lahko očistite z dizelskim gorivom ali nafto. Nato ga posušite z zrakom ali ga obrišite s krpo in nanj nanesite malo masti. Vse prijemalne površine morajo biti vedno čiste. Redno čiščenje bo podaljšalo življenjsko dobo in zanesljivost prijemal.

Zadrževanje v nevarnem območju bremena ni dovoljeno.

Prijemal CrosbyIP ni dovoljeno spreminjati. Delov nikoli ne ravnajte in jih ne poskušajte ukriviti ali toplotno obdelati.

Prijemala za nerjavno jeklo lahko uporabljate samo za nerjavno jeklo, da preprečite stično korozijo.

Copyright © 2026 The Crosby Group LLC. All Rights Reserved.

3. Protokoli pregledov

Upravljavec mora pred vsako uporabo pregledati prijemalo in preveriti njegovo ustreznost.
Bodite pozorni na naslednje (glejte sliko/slike 2 za reference delov):

- Na površini plošče ali nosilec, s katero bo prijemalo prišlo v stik, ne sme biti lusk, masti, olja, barve, vode, ledu, vlage, umazanije in prevlek, ki lahko ovirajo stik prijemalne površine s ploščo ali nosilcem.
- Preverite, ali so spodnja 4 vrtišča (C) in vrtišče, ki je povezano z vretenom (B), morda obrabljena in poškodovana. Vrtišča in zobje morajo biti ostri in čisti.
- Preverite, ali so na elementih ogrodja (N) poškodbe, razpoke ali deformacije (to je lahko znak preobremenitve).
- Preverite jasno vidne znake obrabe in/ali poškodb dvižnega očesa (D), tečajne gredi (Q) (preverite tudi razcepko L), dvižne gredi (I) in matice (preverite tudi vzmetni zatič (P), ki drži tečajno gred).
- Preverite vzmet varovalnega zatiča (R). Ko povlečete glavič, morate dobro začutiti napetost vzmeti. Ko je prijemalo zaprto, mora varovalni zatič brez težav skočiti nazaj v zaprti položaj.
- Preverite vzmeteni glavič (H) za zaklepanje vretena z dvižnim očesom. Glavič mora biti mogoče napeti brez težav, varovalni obroč pa ne sme biti v stiku z vretenom.
- Preverite delovanje navojnega vretena (O), tako da ga zavrtite v ohišje in iz njega. Vreteno se mora prosto vrteti po vsej dolžini.
- Prijemalo se mora ustrezno odpreti in zapreti. Če je gibanje prijemala togo ali oteženo, ga je treba odstraniti in pregledati.
- Preverite, ali se največja delovna obremenitev in odprtina čeljusti, odtisnjena na ohišju, ujemata z bremenom, ki ga morate dvigniti. Ko to ni več mogoče beriti, odstranite sponko iz delovanja.

Pri prijemalih tipa IPTKA se najpogosteje pojavijo naslednje okvare:
Navoj vijaka navojnega vretena tega prijemala se lahko poškoduje. To lahko povzroči neustrezno odpiranje in zapiranje prijemala. Če se prijemalo neustrezno zapre okoli nosilca, lahko to povzroči nevarne situacije. Zato je izjemno pomembno, da preverite vreteno pred vsako uporabo. Enako pomembno je, da se izogibate tem okvaram. Pravzaprav je vreteno mogoče poškodovati samo z neprevidno uporabo prijemala.

Druga vrsta okvar prijemala, ki se pojavljajo, je deformacija ohišja. Plošče v elementih ohišja se ukrivijo. To lahko povzroči neustrezno zapiranje okvirja. Deformacijo ohišja povzroči pretežko breme ali presežen kot nalaganja prijemala. Zato ni dovolj, da preverite morebitne poškodbe na okvirju, temveč morate poskrbeti za ustreznost pogojev, pri katerih poteka dvigovanje.
Če niste prepričani glede ustreznosti prijemala, ga mora pregledati pooblaščeni serviser.

Na notranji strani naslovnice so slike poškodovanih in izrabljenih (zavrnjenih) vrtišč in drugih delov:
1. En celotni zob ni oster in en je poškodovan.
2. Dva zoba sta 50-odstotno poškodovana.
3. En zob je poškodovan 100-odstotno, drugi pa 50-odstotno.
4. Dva obroča sta 100-odstotno poškodovana.
5. Notranji obroč je poškodovan 100-odstotno.

Garancija ne zajema teh poškodb zaradi obrabe.
V večini primerov so poškodbe sicer precej manjše. Če niste prepričani glede ustreznosti prijemala, ga mora pregledati pooblaščeni serviser.

Copyright © 2026 The Crosby Group LLC. All Rights Reserved.

4. Upravljanje vpenjalne priprave

Prijemala IPTKA so primerna za naslednjo uporabo:
– dvižna prijemala za jeklene nosilce,
– povezovalna prijemala za jeklene nosilce,
– začasna očesa za vitel za jeklene nosilce.

Glejte slike 3-12 za reference delov.

1. Vlecite glavič (R) varovalnega zatiča (3), dokler prijemala ni mogoče odpreti z obračanjem premičnega dela okvirja v smeri puščice (4).
2. Prijemalo primite za oba ročaja (S) (4) in ga dvignite, nato fiksni del prijemala položite na prirobnico nosilca (5) in potisnite v mrežo.
3. Zaprite prijemalo, tako da obračate premični del ohišja v smeri puščice (6), dokler se zaklepni zatič ne uvleče (glavič (R) zaklepnega zatiča mora biti v začetnem položaju). Preverite, da je prijemalo nameščeno na sredini nosilca.
4. Varovalni obroč vretena potisnite z vzmetenim potisnim glavičem (H) (7) v eno od vdolbin na vretenu (U) (8). Varovalni obroč zadržite v vdolbini (8).
5. Z dvižnim očesom vrtite vreteno (9) v smeri urnega kazalca, dokler vrtišča (B) na vretenu ne privijete ob prirobnico nosilca, kolikor je to mogoče s prsti (10). Vsa štiri vrtišča se morajo dotikati prirobnice!
6. Ko so vrtišča privita, mora vzmeteni glavič (H) skočiti v začetni položaj (10).
7. Breme je zdaj mogoče dvigniti, pri čemer je vseeno, ali je prijemalo uporabljeno kot dvižno prijemalo ali začasno oko za vitel.
8. Takoj ko breme doseže cilj, morate povsem sprostiti prijemalo. Dvižno oko (D) se mora prosto premikati (7).
9. Varovalni obroč vretena potisnite z vzmetenim potisnim glavičem (H) (7) v eno od vdolbin na vretenu (U) (8). Varovalni obroč zadržite v vdolbini (8).
10. Z dvižnim očesom vrtite vreteno (11) v nasprotni smeri urnega kazalca, dokler se vreteno ne ustavi in uvleče v ohišje. Vlecite glavič (R) varovalnega zatiča (3), dokler prijemala ni mogoče odpreti z obračanjem premičnega dela okvirja v smeri puščice (12).
11. Prijemalo primite za oba ročaja (S) (4) in potisnite fiksni del okvirja stran od mreže (12). Zdaj lahko odstranite prijemalo z nosilca.

Na ročaj NE nameščajte verig ali kablov!

Opozorilo: pred namestitvijo prijemala mora biti vrtišče (B) povsem uvlečeno. Če ni, izvedite koraka 9 in 11.

5. Vzdrževanje

Vsaj enkrat letno ali pogosteje, če je to potrebno zaradi intenzivne uporabe ali poškodb sponke, je treba sponko vzdrževati in po potrebi popraviti pri pooblaščenem serviserju.

V okviru 10-letnega garancijskega programa je treba najbolj kritične dele (vrtilne osi) zamenjati ob vsakem servisu. To velja tudi za vse zavrnjene dele.

Za več informacij o postopkih vzdrževanja se obrnite na svojega distributerja ali našo službo za pomoč strankam.

Ob koncu svoje življenjske dobe se lahko sponka obravnava kot odpadni kovinski material, če je neprimerna za uporabo.

Copyright © 2026 The Crosby Group LLC. All Rights Reserved.

Explanation test certificate

Erläuterung des Prüfscheins
Verklaring testcertificaat
Explication du certificat d'essai
Spiegazione del certificato di collaudo
Explicación del certificado de prueba
Explicação do certificado de teste
Förklaring till provningsintyg
Forklaring av testsertifikat
Forklaring af testcertifikat
Testisertifikaatin selvitys
Świadectwo badania – objaśnienie
Vysvětlení osvědčení o zkoušce
Potrdilo preizkusa razlage

CE

EN **EU Declaration of Conformity:** We hereby declare that the equipment described at the front page conforms to the relevant fundamental safety and health requirements of the appropriate EU Directives, both in its basic design and construction as well as in the version marketed by us. This declaration will cease to be valid if any modifications are made to the machine without our express approval.
Relevant EU Directives: **EU Machinery Directive (2006/42/CE)** Applied standards: **EN 13155 and ASME B30.20**

DE **EG-Konformitätserklärung:** Hiermit erklären wir, daß die auf der Vorderseite bezeichnete Maschine aufgrund ihrer Konzipierung und Bauart sowie in der von uns in Verkehr gebrachten Ausführung den einschlägigen grundlegenden Sicherheits- und Gesundheitsanforderungen der jeweiligen EG-Richtlinien entspricht. Bei einer nicht mit uns abgestimmten Änderung der Maschine verliert diese Erklärung ihre Gültigkeit.
Einschlägige EG-Richtlinien: **EG-Maschinenrichtlinie (2006/42/EG).** Angewandte Normen: **EN 13155 und ASME B30.20**

NL **EU-conformiteitsverklaring:** Hiermee verklaren wij dat de op voorzijde vermelde machine op grond van haar basisvormgeving en constructie en in de door ons in omloop gebrachte uitvoering beantwoordt aan de desbetreffende veiligheids- en gezondheidsvoorschriften van de EU-richtlijnen. Na een wijziging aan de machine die niet in overleg met ons wordt uitgevoerd, verliest deze verklaring haar geldigheid.
Desbetreffende EU-richtlijn: **EU-machinerichtlijn (2006/42/CE).** Toegepaste normen: **EN 13155 en ASME B30.20**

FR **Déclaration de conformité UE :** Par la présente, nous déclarons que l'équipement indiquée sur la face avant est conforme, de par sa conception et sa construction et de par le modèle que nous avons mis sur le marché, aux exigences fondamentales de sécurité et de santé des directives européennes pertinentes. En cas de modification de la machine effectuée sans notre accord, cette déclaration sera caduque.
Directives UE pertinentes : **Directive Machines (2006/42/CE)** Normes appliquées : **EN 13155 et ASME B30.20**

IT **Dichiarazione di Conformità CEE:** Con la presente dichiariamo che l'apparecchiatura descritta in prima pagina è conforme ai requisiti di sicurezza e salute fondamentali rilevanti per le Direttive CEE appropriate, sia nel suo design e costruzione di base sia nella versione da noi commercializzata. Questa dichiarazione non sarà più valida se vengono effettuate delle modifiche alla macchina senza la nostra approvazione.
Direttive CEE rilevanti: **Direttiva CEE sulle macchine (2006/42/CE)** Standard applicati: **EN 13155 e ASME B30.20**

ES **Declaración de conformidad de la UE:** Por la presente declaramos que el equipo descrito en la primera página cumple los requisitos de salud y seguridad fundamentales y relevantes de las Directivas de la UE apropiadas, tanto en su diseño básico y construcción como en la versión comercializada por nosotros. Esta declaración dejará de ser válida si se efectúa alguna modificación a la máquina sin nuestra aprobación expresa.
Directivas de la UE relevantes: **Directiva de maquinaria de la UE (2006/42/CE)** Normativa aplicada: **EN 13155 y ASME B30.20**

Copyright © 2026 The Crosby Group LLC. All Rights Reserved.

PT **Declaração de Conformidade da UE:** Declaramos por este meio que o equipamento descrito na primeira página está em conformidade com os requisitos de saúde e segurança relevantes da Diretivas da UE adequadas, no que respeita ao design básico e à construção, assim como a versão comercializada pela nossa empresa. Esta declaração deixará de ser válida se efetuar alterações na máquina sem a nossa aprovação expressa.
Diretivas da UE relevantes: **Diretiva da Maquinaria da UI (2006/42/CE)** Normas aplicada: **EN 13155 e ASME B30.20**

SV **Försäkran om EU-överensstämmelse:** Vi intygar härmed att utrustningen som beskrivs på förstasidan uppfyller relevanta grundläggande säkerhets- och hälsokrav i enlighet med tillämpliga EU-direktiv, både under dess grundläggande design och tillverkning såväl som i den version som marknadsförs av oss. Detta intyg kommer att upphöra att gälla om några ändringar görs på maskinen utan vårt uttryckliga godkännande.
Relevanta EU-direktiv: **Europeiska maskindirektivet (2006/42/CE).** Tillämpade standarder: **EN 13155 och ASME B30.20**

NO **EU-erklæring EU-samsvarserklæring:** Vi erklærer herved at utstyret som beskrives på forsiden er i samsvar med fundamentale krav til sikkerhet og helse i de relevante EU-direktivene, både i dets grunnleggende design og konstruksjon og i versjonen som vi markedsfører. Denne erklæringen gjelder ikke lenger dersom det gjøres endringer på utstyret uten uttrykkelig godkjenning.
Relevante EU-direktiver: **Maskindirektivet (2006/42/EU)** Anvendte standarder: **EN 13155 og ASME B30.20**

DA **EU-overensstemmelseserklæring:** Vi erklærer hermed, at udstyret, som er beskrevet på forsiden, er i overensstemmelse med de relevante grundlæggende sikkerheds- og sundhedskrav fra de relevante EU-direktiver, både i dets grundlæggende udformning og konstruktion samt i den version, der markedsføres af os. Denne erklæring vil ophøre med at være gyldig, hvis der foretages ændringer på maskinen uden vores udtrykkelige godkendelse.
Relevante EU-direktiver: **EU-maskindirektiv (2006/42/CE)** Anvendte standarder: **EN 13155 og ASME B30.20**

FI **EU:n vaatimustenmukaisuusvakuutus:** Vakuutamme, että etisuvulla kuvattu laite täyttää asianomaisten EU-direktiivien asiaan kuuluvat perusturvallisuus- ja terveysvaatimukset sekä perussuunnittelultaan että rakenteeltaan ja lisäksi meidän myymämme version osalta. Tämä vakuutus mitätöityy, jos laitteeseen tehdään mitä tahansa muutoksia ilman meidän erityistä hyväksyntäämme.
Asianomaiset EU-direktiivit: **EU:n konedirektiivi (2006/42/CE)** Sovelletut standardit: **EN 13155 ja ASME B30.20**

PL **Deklaracja zgodności WE:** Niniejszym oświadczamy, że opisany na pierwszej stronie urządzenie zarówno jego podstawowa konstrukcja, jak i wersja wprowadzona przez nas na rynek) spełnia obowiązujące wymagania w zakresie bezpieczeństwa odpowiednich dyrektyw UE. Niniejsza deklaracja traci ważność w przypadku wprowadzania jakichkolwiek zmian w urządzeniu bez naszej wyraźnej zgody.
Stosowne dyrektywy UE: **Dyrektywa Parlamentu Europejskiego i Rady ws. maszyn (2006/42/WE)**
Obowiązujące normy: **EN 13155 i ASME B30.20**

CS **EU prohlášení o shodě:** Tímto prohlašujeme, že zařízení popsané na titulní straně odpovídá daným základním bezpečnostním a zdravotním požadavkům příslušných směrnic EU, a to svým základním provedením a konstrukcí i verzí, kterou nabízíme na trhu. Toto prohlášení přestane platit, pokud se na zařízení provede nějaká úprava bez našeho výslovného schválení.
Příslušné směrnice EU: **Směrnice EU o strojních zařízeních (2006/42/ES)** Použité normy: **EN 13155 a ASME B30.20**

Copyright © 2026 The Crosby Group LLC. All Rights Reserved.

SL **Izjava EU glede izjave EU o skladnosti:** Izjavljamo, da je oprema, opisana na prvi strani, skladna z ustreznimi osnovnimi varnostnimi zahtevami in zahtevami glede zdravja primernih direktiv EU tako v zasnovi in konstrukciji kot tudi v različici, ki jo tržimo. Ta izjava postane neveljavna, če so bile na stroju izvedene spremembe brez našega izrecnega soglasja.
Ustrezne direktive EU: **Direktiva EU o strojih (2006/42/CE)** Uporabljeni standardi: **EN 13155 in ASME B30.20**

UK CA

EN **UK Declaration of Conformity:** We hereby declare that the equipment described at the front page meets the essential safety requirements of the Supply of Machinery (Safety) Regulations 2008 and section 6 of the Health and Safety At work Etc. Act. 1974. This declaration will cease to be valid if any modifications are made to the machine without our express approval.
Applied standards: **EN 13155 and ASME B30.20**

Manufacturer/Hersteller/Fabrikant/Fabricant/Produttore/Fabricante/Fabricante/Tillverkare/Produsent/Fabrikant/Valmistaja/Producent/Výrobce/Proizvajalca

CrosbyIP Lifting Clamps - Inter Product BV
Celsiusstraat 51
6716 BZ Ede
The Netherlands

May 05, 2026

Lillemor Hjälmefjord, Quality Assurance

Copyright © 2026 The Crosby Group LLC. All Rights Reserved.

Copyright © 2026 The Crosby Group LLC. All Rights Reserved.

Copyright © 2026 The Crosby Group LLC. All Rights Reserved.

Copyright © 2026 The Crosby Group LLC. All Rights Reserved.

Customer Service Centres

BELGIUM

Industriepark Zone B n°26
2220 Heist-op-den-Berg
(+32) (0)15 75 71 25
salesbelgium@kitocrosby.com

FRANCE

269 Rue Maréchal Juin
77000 Vaux-le-Pénil
(+33) 1 60 56 51 91
salesfrance@kitocrosby.com

UNITED KINGDOM

Station Street
Cradley Heath
West Midlands B64 6AJP
(+44) (0)1384 353 100
salesuk@kitocrosby.com

CANADA

1195 Courtney Park Drive East
Mississauga, Ontario
Canada L5T 1R1
(+1) 877 462 7672
sales.canada@kitocrosby.com

GERMANY

Hansaallee 187
40549 Düsseldorf
(+49) (0)2324 950 754
cs.germany@kitocrosby.com

UNITED STATES OF AMERICA

P.O. Box 3128
Tulsa, OK 74101
(+1) 800 772 1500
crosbycustomerservice@kitocrosby.com

Copyright © 2026 The Crosby Group LLC. All Rights Reserved.

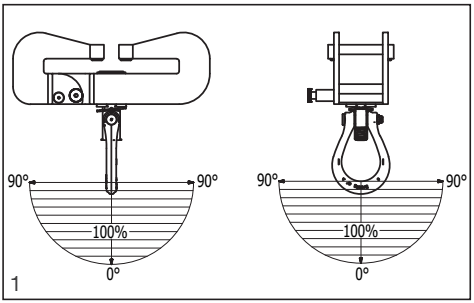
90°
90°
100%
0°
90°
90°
100%
0°
1

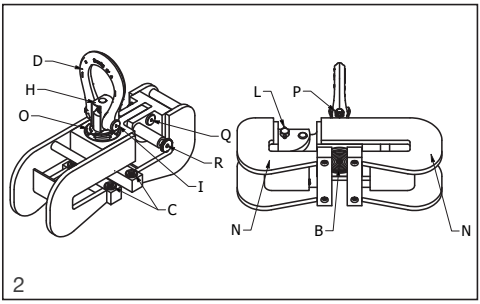
D
H
O
Q
R
I
C
L
P
N
B
N
2

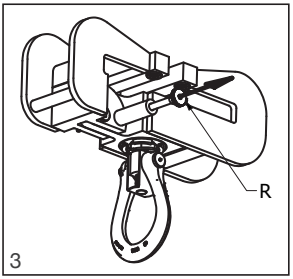
R
3

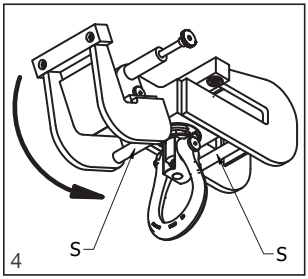
S
S
4

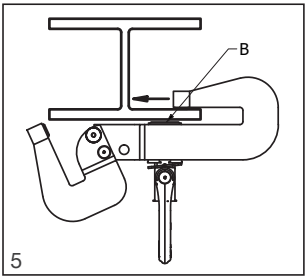
B
5

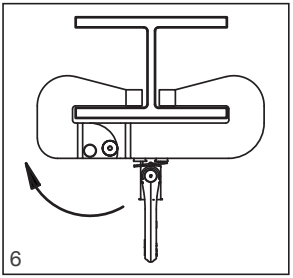
6

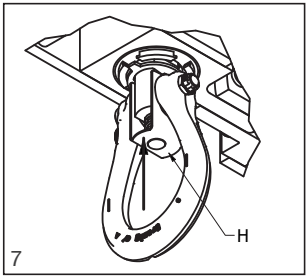
H
7

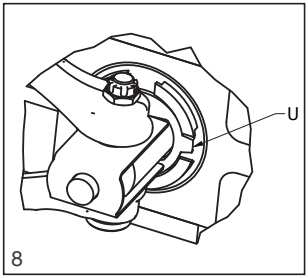
U
8

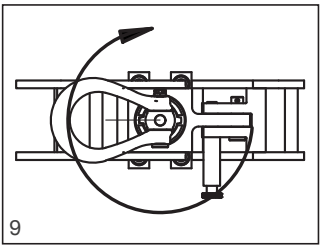
9

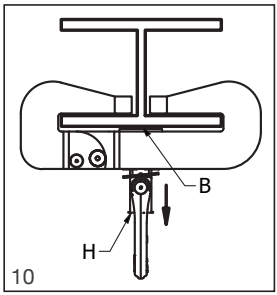
B
H
10

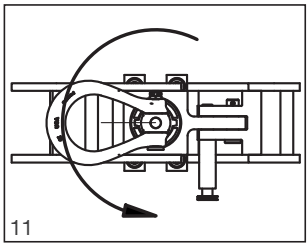
11

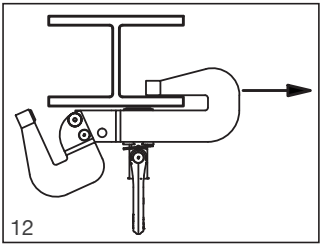
12



WARNING

- Loads may disengage from clamp if proper procedures are not followed.
- A falling load may cause serious injury or death.
- The clamp shall not be loaded in excess of its rated load or handle any load for which it is not designed. Read instructions in user manual to determine minimum load permitted and proper load thickness.
- Never operate a damaged or malfunctioning clamp, or a clamp with missing parts.
- Clamp not to be used for personnel hoisting.
- Prohibition of handling above persons.
- Do not leave suspended loads unattended.
- Operator and other personnel shall stay clear of the load.
- Do not lift loads higher than necessary.
- Do not make alterations or modifications to clamp.
- Do not remove or obscure warning labels.
- See ANSI/ASME B30.20 BELOW-THE-HOOK LIFTING DEVICES for additional information.
- Read, understand, and follow these instructions and the product safety information in user manual before using clamp.

WWW.THECROSBYGROUP.COM